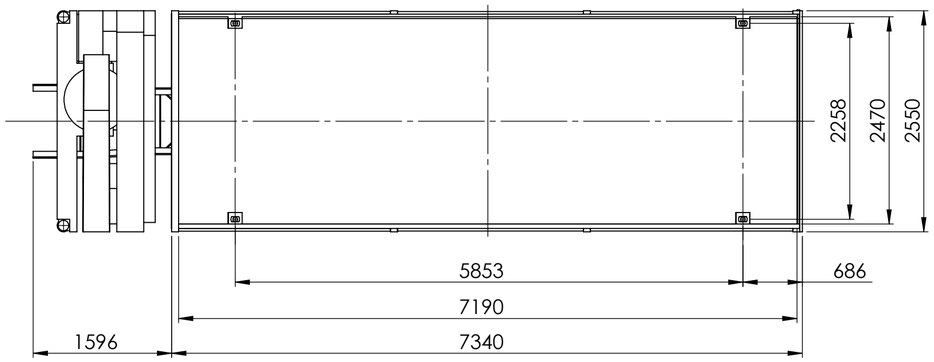

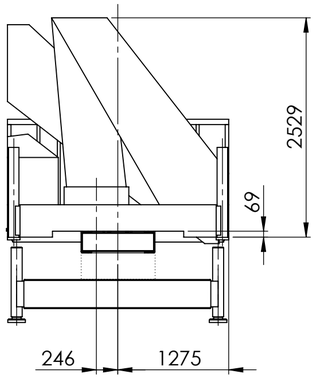

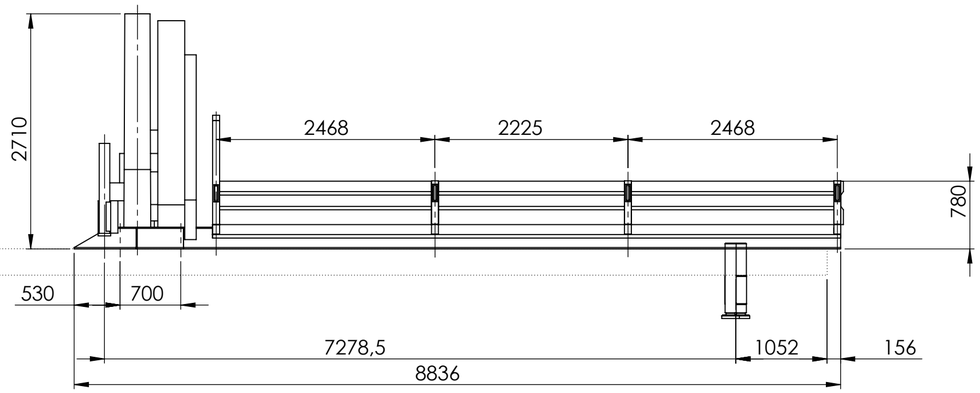

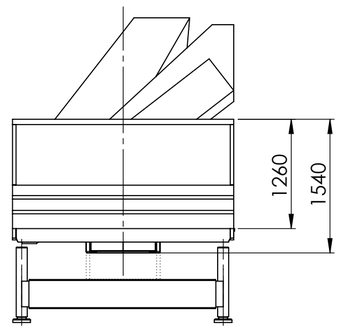

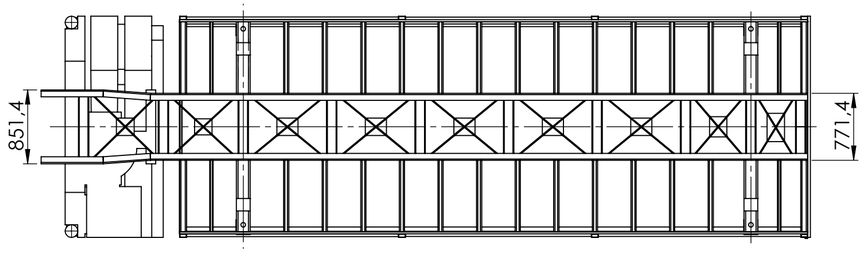

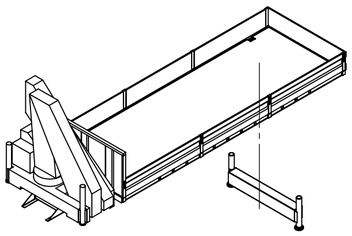

Profil rámu vozidla tečkovaně

	JMÉNO	PODPIS	DATUM			
NAVRHL	KLEJCH		10-07-2020			
PŘEZKOUŠEL						
SCHVÁLIL						
VÝROBA						
Z. JAKOSTI				MATERIÁL:		
				HMOTNOST: 4171 kg		

NÁZEV:

Typový výkres nástavby

Č. VÝKRESU: 00-0001-01

A2

MĚŘÍTKO: 1:50

LIST 1 Z 1 LISTŮ