ŘEŠENÍ STAVEBNÍCH DETAILŮ BUDOVY FIREMNÍHO CENTRA

ŘEZ E–E, M 1:50

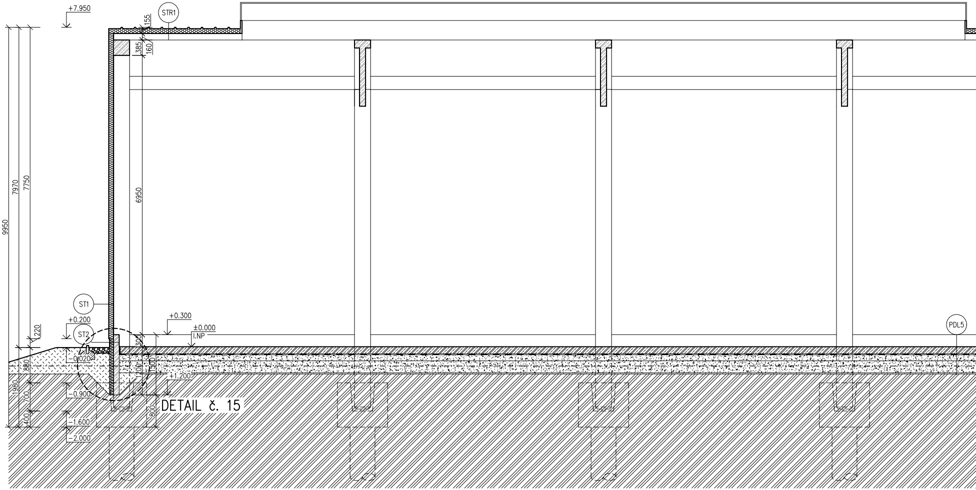
+7.950
STR1
155
385
160
9950
7970
7750
6950
ST1
+0.200
220
ST2
−0.020
880
1980
700
400
−0.900
−1.600
−2.000
+0.300
±0.000
I.NP
300
1200
1500
+1.200
800
DETAIL č. 15
PDL5

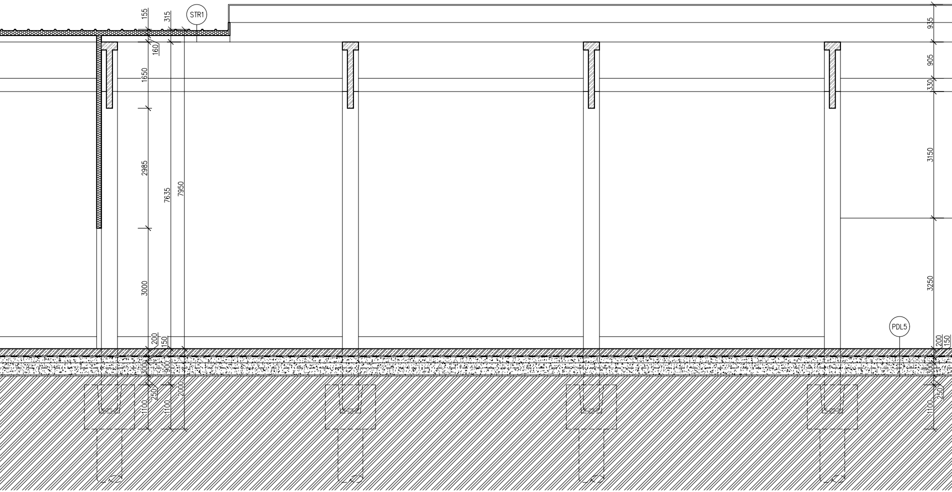
155
315
STR1
160
1650
2985
7635
7950
3000
200
150
300
900
250
1100
1100
2000
935
905
330
3150
3250
PDL5
200
150
300
250
1100

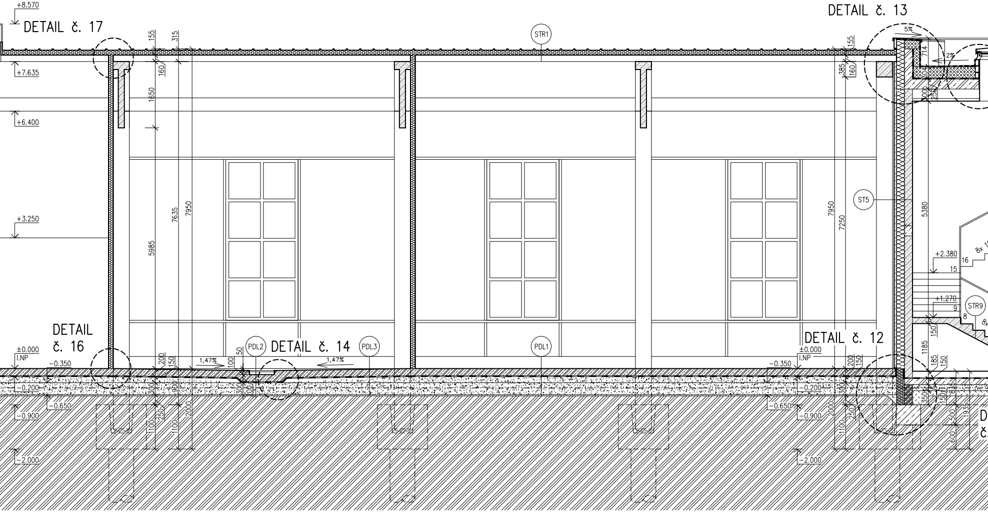
+8.570
DETAIL č. 17
+7.635
+6.400
+3.250
±0.000
I.NP
−0.350
−0.200
−0.650
−0.900
−2.000
DETAIL č. 16
155
315
160
1650
5985
7635
7950
200
150
300
900
2000
250
1100
STR1
1,47%
100
50
PDL2
DETAIL č. 14
PDL3
1,47%
200
PDL1
DETAIL č. 13
5%
714
304
2%
300
250
155
385
160
7950
7250
ST5
5380
+2.380
16
15
8x
+1.270
9
8
STR9
150
1185
DETAIL č. 12
±0.000
I.NP
−0.350
−0.200
−0.650
−0.900
−2.000
200
150
300
2000
250
1100
185
150
350
150
835
500
1935
600
D
č.

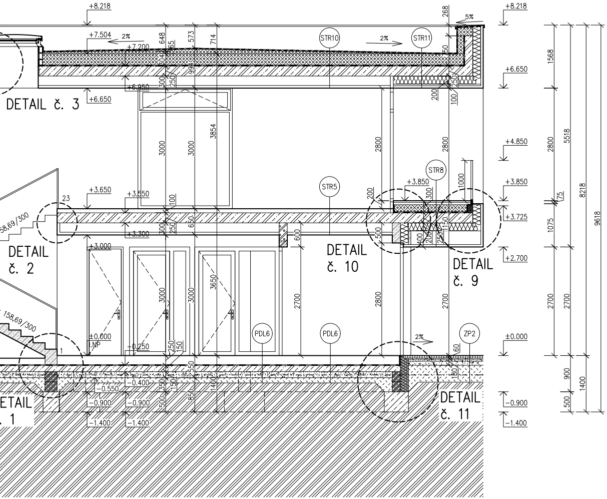
+8.218
+7.504
2%
+7.200
648
573
714
268
5%
STR10
2%
STR11
50
+8.218
+6.650
1568
DETAIL č. 3
+6.650
+6.950
300
250
994
365
504
200
100
250
3000
3000
3854
2800
2800
+4.850
2800
5518
8218
9618
STR8
STR5
+3.850
1000
200
300
+3.650
+3.550
100
23
158,69/300
+3.850
75
+3.725
650
250
300
600
500
1150
100
200
250
+3.300
1075
DETAIL č. 2
+3.000
DETAIL č. 10
DETAIL č. 9
+2.700
3000
3000
3650
2700
2800
2700
2700
2700
158,69/300
±0.000
1.NP
-0.250
250
150
PDL6
PDL6
2%
ZP2
60
±0.000
180
550
350
150
1400
850
500
-0.550
-0.400
-0.900
-0.900
-1.400
-1.400
900
1400
500
DETAIL č. 11
-0.900
-1.400
DETAIL č. 1

LEGENDA ČAR

—··—··— ÚROVEŇ PŮVODNÍHO TERÉNU

LEGENDA MATERIÁLŮ

▨	ZDIVO Z TVÁRNIC YTONG STATIK HL, ROZMĚRY TVÁRNIC 599/249/200 mm VZDUCHOVÁ NEPRŮZVUČNOST 43 dB, VYZDÍT NA TENKOVRSTVOU ZDÍCÍ MALTU YTONG
▨	ŽELEZOBETONOVÁ PREFABRIKOVANÁ NOSNÁ SENDVIČOVÁ KONSTRUKCE ADMINISTRATIVNÍ BUDOVY ŽELEZOBETONOVÁ PREFABRIKOVANÁ KONSTRUKCE SCHODIŠTĚ ŽELEZOBETONOVÁ PREFABRIKOVANÁ NOSNÁ KONSTRUKCE PROVOZNÍ BUDOVY ŽELEZOBETONOVÝ PREFABRIKOVANÝ ZÁKLADOVÝ PRÁH
▦	STĚNY KINGSPAN 1000 NF QUADCORE, TL. 120 mm, U=0,150 W/m²K, BARVA RAL 9007 STŘECHA KINGSPAN 1000 RW QUADCORE, TL. 120/155 mm, U=0,156 W/m²K, BARVA RAL 7016
▨	ZDIVO Z TVÁRNIC YTONG STATIK HL, ROZMĚRY TVÁRNIC 599/249/200 mm VZDUCHOVÁ NEPRŮZVUČNOST 43 dB, VYZDÍT NA TENKOVRSTVOU ZDÍCÍ MALTU YTONG
▩	NADEZDÍVKA Z TVAROVEK ZTRACENÉHO BEDNĚNÍ S KONSTRUKČNÍ VÝZTUŽÍ A VÝPLŇOVÝM BETONEM C25/30 XC4, ROZMĚR TVAROVEK 200/250/500 mm
▨	ZÁKLADOVÁ KONSTRUKCE Z PROSTÉHO BETONU C25/30 XC4
▨	DRÁTKOBETONOVÁ PODLAHOVÁ DESKA S MINERÁLNÍM VSYPEM DRÁTKOBETONOVÁ PODLAHOVÁ DESKA
▨	ŽELEZOBETON – ŽELEZOBETONOVÁ PODKLADNÍ DESKA TL. 150 mm, BETON C25/30 XC4, VYZTUŽENÁ KARI SÍTÍ 8/150/150 mm – ŽELEZOBETONOVÁ MONOLITICKÁ NOSNÁ KONSTRUKCE ADMINISTRATINÍ BUDOVY, BETON C25/30 XC1
▩	TEPELNÁ IZOLACE Z XPS POLYSTYRENU, TL. 200 mm, λ₀=0,035 W/mK TEPELNÁ IZOLACE Z XPS POLYSTYRENU, TL. 100 mm, λ₀=0,035 W/mK
▨	NÁSYP VHODNOU HUTNITELNOU ZEMINOU, HUTNĚNÉ PO VRSTVÁCH
▒	HUTNĚNÝ PODKLAD Z PDK KAMENIVA FRAKCE DLE SKLADBY
▥	BETONOVÁ POCHOZÍ ZÁMKOVÁ DLAŽBA, TL. 60 mm
▩	OKAPOVÝ CHODNÍK – PRANÉ ŘÍČNÍ KAMENIVO FRAKCE 32/63
▨	PŮVODNÍ TERÉN
▭	TEPELNÁ IZOLACE Z MINERÁLNÍ VATY, λ₀=0,035 W/mK, TL. 200 mm
▦	TEPELNÁ IZOLACE Z EPS POLYSTYRENU, λ₀=0,035 W/mK, TL. 300 mm SPÁDOVÉ KLÍNY Z EPS POLYSTYRENU, λ₀=0,035 W/mK, TL. min 20 mm
▭	HYDROIZOLACE – STŘEŠNÍ HYDROIZOLAČNÍ PVC-P FÓLIE VYZTUŽENÁ POLYESTEROVOU MŘÍŽKOU, MECHANICKY KOTVENÁ, ODOLNÁ PROTI UV ZÁŘENÍ, TL. 2 mm – PAROTĚSNÁ ZÁBRANA – SBS MODIFIKOVANÝ ASFALTOVÝ PÁS S HLINÍKOVOU NOSNOU VLOŽKOU, TL. 4 mm – HYDROIZOLACE SPODNÍ STAVBY – SBS MODIFIKOVANÝ ASFALTOVÝ PÁS S NOSNOU VLOŽKOU ZE SKELNÉ ROHOŽE, TL. 4 mm – HYDROIZOLACE SPODNÍ STAVBY – NEVYZTUŽENÁ HYDROIZOLAČNÍ PVC-P FÓLIE (NAPŘ FATRAFOL 803), TL. 1 mm

LEGENDA SKLADEB

PDL1

- DRÁTKOBETONOVÁ PODLAHOVÁ DESKA S MINERÁLNÍM VSYPEM TL. 195 mm
- GEONETEX S300, GEOTEXTILIE ZE 100% POLYPROPYLENU
- HYDROIZOLACE FATRAFOL 803, TL. 1,0 mm
- GEONETEX S500, GEOTEXTILIE ZE 100% POLYPROPYLENU
- JEMNÁ PROSÝVKA
- HUTNĚNÝ PODKLAD Z PDK FRAKCE 0/32 TL. 150 mm
- HUTNĚNÝ PODKLAD Z PDK FRAKCE 32/63 TL. 300 mm
- HUTNĚNÝ VYROVNÁVACÍ NÁSYP
- PŮVODNÍ TERÉN

PDL2

- OCELOVÝ PODLAHOVÝ POROROŠT, TL. 30 mm
- ODTOKOVÝ PROSTOR
- SPÁDOVANÁ DRÁTKOBETONOVÁ PODLAHOVÁ DESKA S MINERÁLNÍM VSYPEM TL. 195 mm
- GEONETEX S300, GEOTEXTILIE ZE 100% POLYPROPYLENU
- HYDROIZOLACE FATRAFOL 803, TL. 1,0 mm
- GEONETEX S500, GEOTEXTILIE ZE 100% POLYPROPYLENU
- JEMNÁ PROSÝVKA
- HUTNĚNÝ PODKLAD Z PDK FRAKCE 32/63 TL. 300 mm
- HUTNĚNÝ VYROVNÁVACÍ NÁSYP
- PŮVODNÍ TERÉN

PDL3

- SPÁDOVANÁ DRÁTKOBETONOVÁ PODLAHOVÁ DESKA S MINERÁLNÍM VSYPEM TL. 195 mm
- GEONETEX S300, GEOTEXTILIE ZE 100% POLYPROPYLENU
- HYDROIZOLACE FATRAFOL 803, TL. 1,0 mm
- GEONETEX S500, GEOTEXTILIE ZE 100% POLYPROPYLENU
- JEMNÁ PROSÝVKA
- HUTNĚNÝ PODKLAD Z PDK FRAKCE 0/32 TL. DLE POŽADOVANÉHO SPÁDU
- HUTNĚNÝ PODKLAD Z PDK FRAKCE 32/63 TL. 300 mm
- HUTNĚNÝ VYROVNÁVACÍ NÁSYP
- PŮVODNÍ TERÉN

PDL5

- LITÁ EPOXIDOVÁ PODLAHA VHODNÁ DO TĚŽKÉHO PRŮMYSLOVÉHO PROVOZU, TL. 2 mm
- PENETRAČNÍ PODKLAD
- DRÁTKOBETONOVÁ PODLAHOVÁ DESKA TL. 193 mm
- GEONETEX S300, GEOTEXTILIE ZE 100% POLYPROPYLENU
- HYDROIZOLACE FATRAFOL 803, TL. 1,0 mm
- GEONETEX S500, GEOTEXTILIE ZE 100% POLYPROPYLENU
- JEMNÁ PROSÝVKA
- HUTNĚNÝ PODKLAD Z PDK FRAKCE 0/32 TL. 150 mm
- HUTNĚNÝ PODKLAD Z PDK FRAKCE 32/63 TL. 300 mm
- HUTNĚNÝ VYROVNÁVACÍ NÁSYP
- PŮVODNÍ TERÉN

PDL6

- OCHRANNÁ LAZURA
- POHLEDOVÁ DESKA, BETON C20/25 XC1, VYZTUŽENÁ KARI SÍTÍ 6/150/150 mm, TL. 65 mm
- PE SEPARAČNÍ FÓLIE
- TEPELNÁ IZOLACE Z EPS POLYSTYRENU, PEVNOST V TLAKU min. 150 kPa, λ_D=0,035 W/mK, TL. 100+80 mm
- SBS MODIFIKOVANÝ ASFALTOVÝ PÁS S NOSNOU VLOŽKOU ZE SKLENÉ ROHOŽE, TL. 4 mm
- ASFALTOVÁ PENETRACE
- ŽELEZOBETONOVÁ PODKLADNÍ DESKA TL. 150 mm, BETON C25/30 XC4, VYZTUŽENÁ KARI SÍTÍ 8/150/150 mm
- HUTNĚNÝ PODKLAD Z PDK FRAKCE 16/32 TL. 150 mm
- HUTNĚNÝ VYROVNÁVACÍ NÁSYP
- PŮVODNÍ TERÉN

PDL8

- TEPELNÁ IZOLACE Z EPS POLYSTYRENU, PEVNOST V TLAKU min. 150 kPa, λ_D=0,035 W/mK, TL. 100+80 mm
- SBS MODIFIKOVANÝ ASFALTOVÝ PÁS S NOSNOU VLOŽKOU ZE SKLENÉ ROHOŽE, TL. 4 mm
- ASFALTOVÁ PENETRACE
- ŽELEZOBETONOVÁ PODKLADNÍ DESKA TL. 150 mm, BETON C25/30 XC4, VYZTUŽENÁ KARI SÍTÍ 8/150/150 mm
- HUTNĚNÝ PODKLAD Z PDK FRAKCE 16/32 TL. 150 mm
- HUTNĚNÝ VYROVNÁVACÍ NÁSYP
- PŮVODNÍ TERÉN

STR1

- STŘECHA KINGSPAN 1000 RW QUADCORE, TL. 120/155 mm, U=0,156 W/m²K, BARVA RAL 7016
- OCELOVÉ VAZNICE – IPE 160, TL. 160 mm
- ŽELEZOBETONOVÁ PREFABRIKOVANÁ NOSNÁ KONSTRUKCE HALY

STR5

- OCHRANNÁ LAZURA
- POHLEDOVÁ DESKA, BETON C20/25 XC1, VYZTUŽENÁ KARI SÍTÍ 6/150/150 mm, TL. 50 mm
- PE SEPARAČNÍ FÓLIE
- KROČEJOVÁ IZOLACE Z ČEDIČOVÉ VLNY, TL. 30+20 mm
- ŽELEZOBETONOVÁ MONOLITICKÁ STROPNÍ DESKA, TL. 250 mm
- ZAVĚŠENÝ DVOUÚROVŇOVÝ KŘÍŽOVÝ ROŠT SDK PODHLEDU
- SDK DESKA, TL. 12,5 mm
- PENETRACE
- INTERIÉROVÁ VÝMALBA

STR8

- BETONOVÁ DLAŽBA NA TERČE, TL. 40 mm
- REKTIFIKAČNÍ TERČE
- STŘEŠNÍ HYDROIZOLAČNÍ PVC-P FÓLIE VYZTUŽENÁ POLYESTEROVOU MŘÍŽKOU, MECHANICKY KOTVENÁ, ODOLNÁ PROTI UV ZÁŘENÍ, TL. 2 mm
- SEPARAČNÍ NETKANÁ TEXTILIE ZE SYNTETICKÝCH VLÁKEN 300g/m²
- SPÁDOVÉ KLÍNY Z EPS POLYSTYRENU, λ_D=0,035 W/mK, TL. min 20 mm
- TEPELNÁ IZOLACE Z EPS POLYSTYRENU, λ_D=0,035 W/mK, TL. 160 mm
- POJISTNÁ HYDROIZOLACE – SBS MODIFIKOVANÝ ASFALTOVÝ PÁS S HLINÍKOVOU NOSNOU VLOŽKOU, TL. 4 mm
- ŽELEZOBETONOVÁ MONOLITICKÁ STROPNÍ DESKA, TL. 250 mm
- TEPELNÁ IZOLACE Z MINERÁLNÍ VATY, λ_D=0,035 W/mK, LEPENÁ K PODKLADU VHODNÝM LEPIDLEM, TL. 200 mm
- NOSNÝ ROŠT + PROVĚTRÁVANÁ VZDUCHOVÁ MEZERA, TL. VZDUCHOVÉ MEZERY min. 40 mm
- VLÁKNOCEMENTOVÝ FASÁDNÍ OBKLAD. TL. 8 mm

STR9

- KERAMICKÁ DLAŽBA, TL. 10 mm
- FLEXIBILNÍ LEPIDLO, TL. 5 mm
- PREFABRIKOVANÁ KONSTRUKCE SCHODIŠTĚ

STR10

- STŘEŠNÍ HYDROIZOLAČNÍ PVC-P FÓLIE VYZTUŽENÁ POLYESTEROVOU MŘÍŽKOU, MECHANICKY KOTVENÁ, ODOLNÁ PROTI UV ZÁŘENÍ, TL. 2 mm
- SEPARAČNÍ NETKANÁ TEXTILIE ZE SYNTETICKÝCH VLÁKEN 300g/m²
- SPÁDOVÉ KLÍNY Z EPS POLYSTYRENU, λ_D=0,035 W/mK, TL. min 20 mm
- TEPELNÁ IZOLACE Z EPS POLYSTYRENU, λ_D=0,035 W/mK, TL. 3x 100 mm
- PAROTĚSNÁ ZÁBRANA – SBS MODIFIKOVANÝ ASFALTOVÝ PÁS S HLINÍKOVOU NOSNOU VLOŽKOU, TL. 4 mm
- ŽELEZOBETONOVÁ MONOLITICKÁ STROPNÍ DESKA, TL. 250 mm
- ZAVĚŠENÝ DVOUÚROVŇOVÝ KŘÍŽOVÝ ROŠT SDK PODHLEDU
- SDK DESKA, TL. 12,5 mm
- PENETRACE
- INTERIÉROVÁ VÝMALBA

STR11

- STŘEŠNÍ HYDROIZOLAČNÍ PVC-P FÓLIE VYZTUŽENÁ POLYESTEROVOU MŘÍŽKOU, MECHANICKY KOTVENÁ, ODOLNÁ PROTI UV ZÁŘENÍ, TL. 2 mm
- SEPARAČNÍ NETKANÁ TEXTILIE ZE SYNTETICKÝCH VLÁKEN 300g/m²
- SPÁDOVÉ KLÍNY Z EPS POLYSTYRENU, λ_D=0,035 W/mK, TL. min 20 mm
- TEPELNÁ IZOLACE Z EPS POLYSTYRENU, λ_D=0,035 W/mK, TL. 3x 100 mm
- PAROTĚSNÁ ZÁBRANA – SBS MODIFIKOVANÝ ASFALTOVÝ PÁS S HLINÍKOVOU NOSNOU VLOŽKOU, TL. 4 mm
- ŽELEZOBETONOVÁ MONOLITICKÁ STROPNÍ DESKA, TL. 250 mm
- TEPELNÁ IZOLACE Z MINERÁLNÍ VATY, λ_D=0,035 W/mK, LEPENÁ K PODKLADU VHODNÝM LEPIDLEM, TL. 200 mm
- NOSNÝ ROŠT + PROVĚTRÁVANÁ VZDUCHOVÁ MEZERA, TL. VZDUCHOVÉ MEZERY min. 40 mm
- VLÁKNOCEMENTOVÝ FASÁDNÍ OBKLAD. TL. 8 mm

ST1

- STĚNY KINGSPAN 1000 NF QUADCORE, TL. 120 mm, U=0,150 W/m².K, BARVA RAL 9007
- ŽELEZOBETONOVÁ PREFABRIKOVANÁ NOSNÁ KONSTRUKCE HALY

ST2

- DEKORATIVNÍ VODĚODOLNÁ OMÍTKA SOKLU
- STĚRKOVÁ HMOTA NA BÁZI CEMENTU S VÝZTUŽNOU TKANINOU
- TEPELNÁ IZOLACE Z XPS POLYSTYRENU, TL. 100 mm, λ_D=0,035 W/mK
- ŽELEZOBETONOVÝ ZÁKLADOVÝ PRÁH, ROZMĚR 140x1500 mm

ST5

- ŽELEZOBETONOVÁ PREFABRIKOVANÁ SENDVIČOVÁ KONSTRUKCE ADMINISTRATIVNÍ BUDOVY, VNITŘNÍ NOSNÝ ŽB PANEL TL. 200 mm, TEPELNÍ IZOLACE Z MINERÁLNÍ VATY, λ_D=0,035 W/mK, TL. 200 mm, VNĚJŠÍ KRYCÍ ŽB PANEL TL. 60 mm, TL. CELKEM 460 mm

ZP2

- BETONOVÁ POCHOZÍ ZÁMKOVÁ DLAŽBA, TL. 60 mm, BARVA PŘÍRODNÍ
- HUTNĚNÉ KAMENIVO, PDK 4/8 mm, TL. 30 mm
- HUTNĚNÉ KAMENIVO, PDK 8/16 mm, TL. 50 mm
- HUTNĚNÉ KAMENIVO, PDK 0/63 mm, TL. 100 mm
- HUTNĚNÝ VYROVNÁVACÍ NÁSYP
- PŮVODNÍ TERÉN

OBOR	KATEDRA	JMÉNO STUDENTA
C	124 – kce pozemních staveb	Bc. Kristýna Rudolfová
ROČNÍK	VEDOUCÍ DIPLOMOVÉ PRÁCE	
Druhý	doc. Ing. Jiří Pazderka, Ph.D.	

DIPLOMOVÁ PRÁCE:

ŘEŠENÍ STAVEBNÍCH DETAILŮ BUDOVY FIREMNÍHO CENTRA

MĚŘÍTKO	1:50
DATUM	17.5.2020

NÁZEV VÝKRESU:

PŮDORYS I.NP

Č. VÝKRESU

08.