VÝUKOVÁ VERZE ARCHICADU
GRAPHISOFT.

POHLED 1

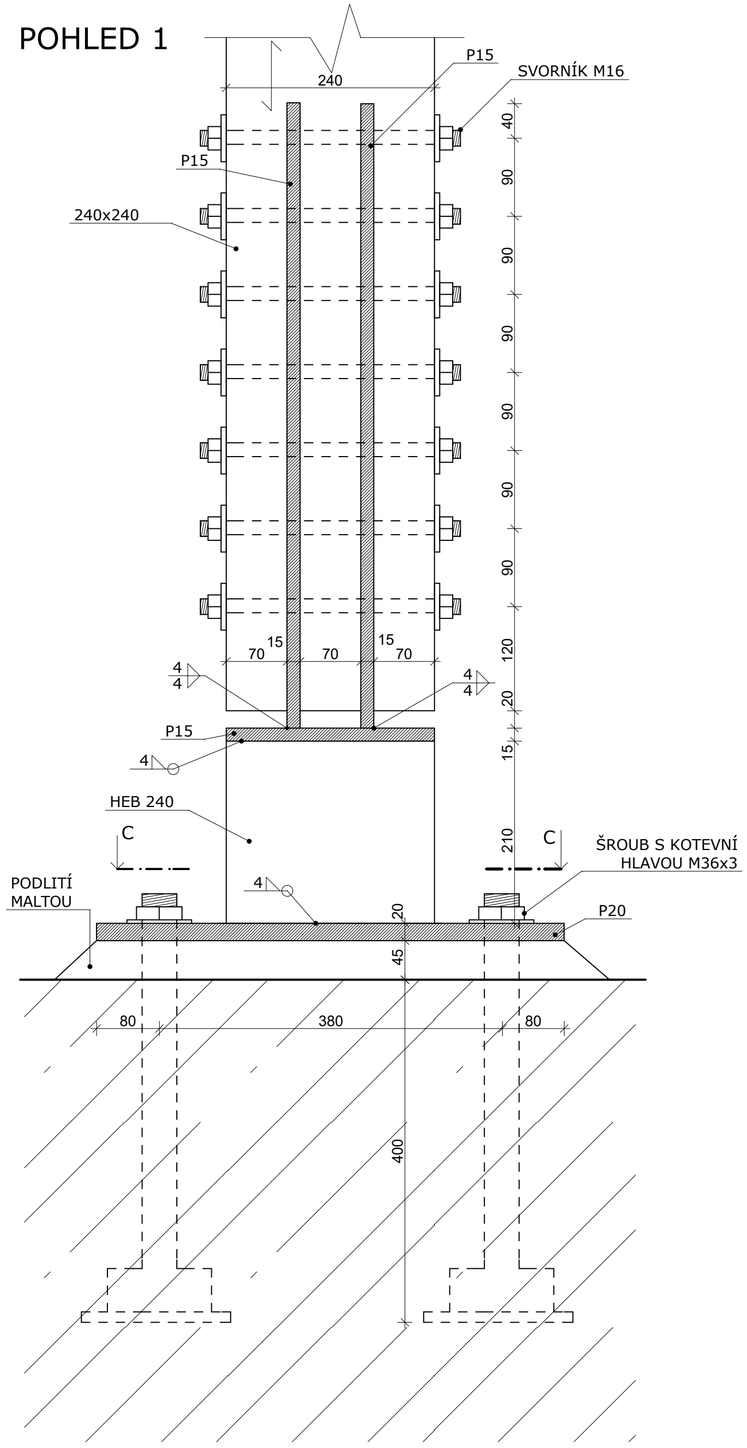

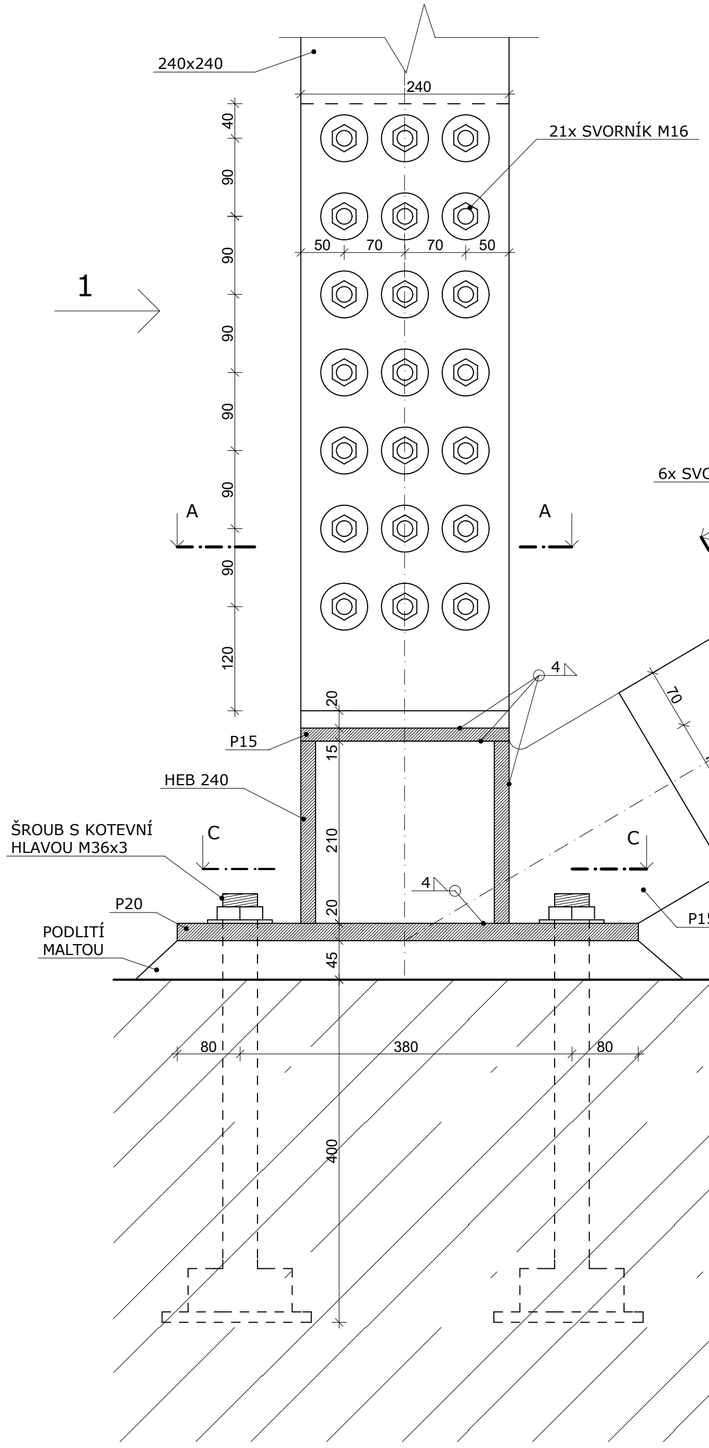

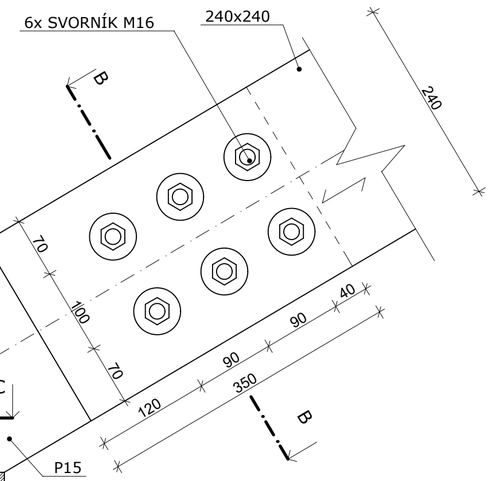

ŘEZ A-A

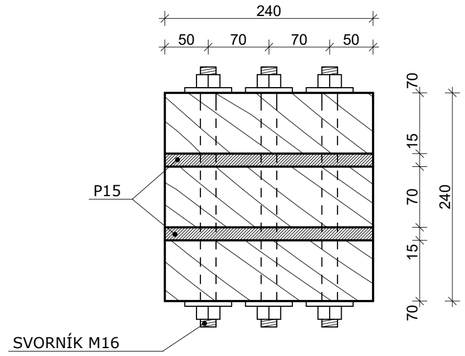

ŘEZ B-B

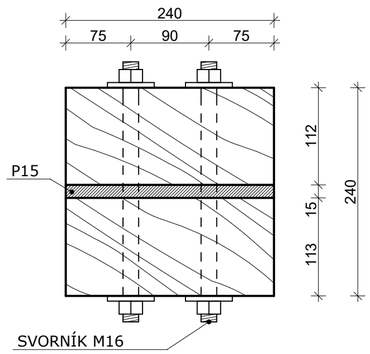

ŘEZ C-C

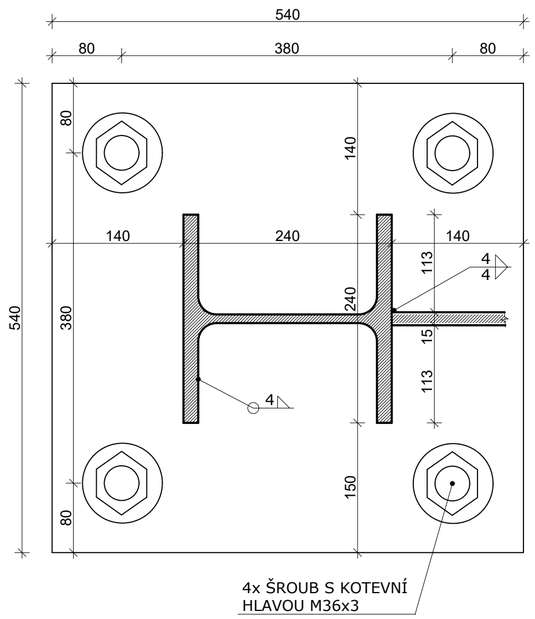

POZNÁMKA:
- VEŠKERÉ SVORNÍKY MAJÍ HLADKÝ DŘÍK O PRŮMĚRU 16 mm SE ZÁVITEM M16 NA OBOU KONCÍCH, DOPLNĚNÝ PODLOŽKOU PRO DŘEVĚNÉ KONSTRUKCE

MATERIÁLY
DŘEVO: GL30h; C24
OCEL: S235
BETON: C20/25
SVORNÍK: 8.8

OBOR: KONSTRUKCE POZEMNÍCH STAVEB (NC)	**VYPRACOVAL:** Bc. DANIEL ŠVAŘÍČEK	
KATEDRA: OCELOVÉ A DŘEVĚNÉ KONSTRUKCE	**VEDOUCÍ PRÁCE:** Ing. K. MIKEŠ, Ph.D.	
DIPLOMOVÁ PRÁCE		
DŘEVĚNÁ ROZHLEDNA		MĚŘÍTKO: 1:5
DETAIL D1		Č. VÝKRESU: 8