VÝUKOVÁ VERZE ARCHICADU
GRAPHISOFT

ŘEZ A-A

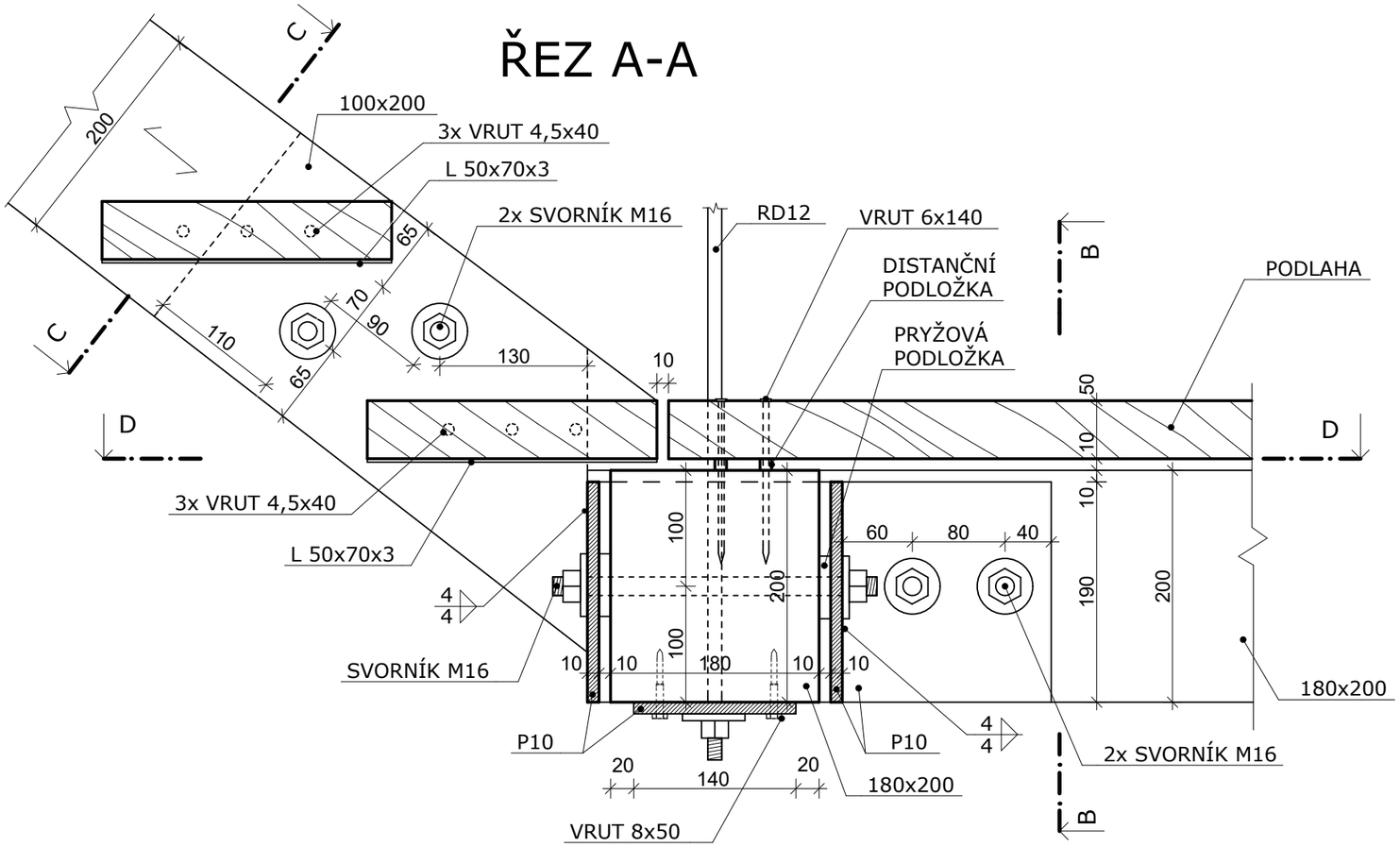

ŘEZ B-B

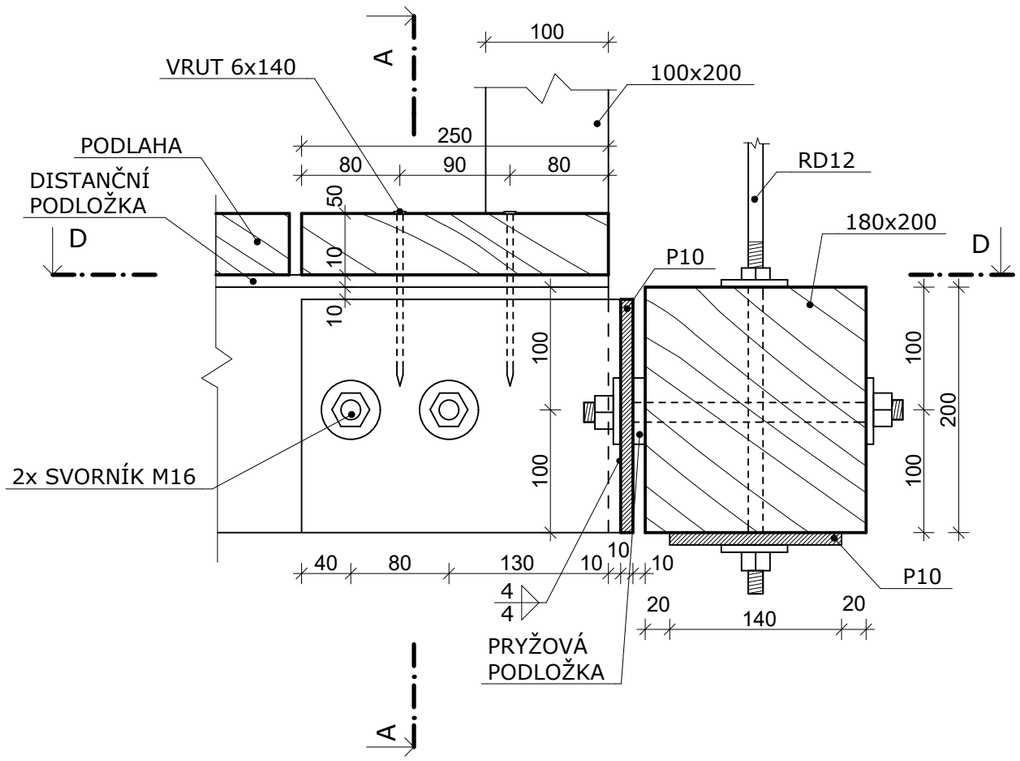

ŘEZ C-C

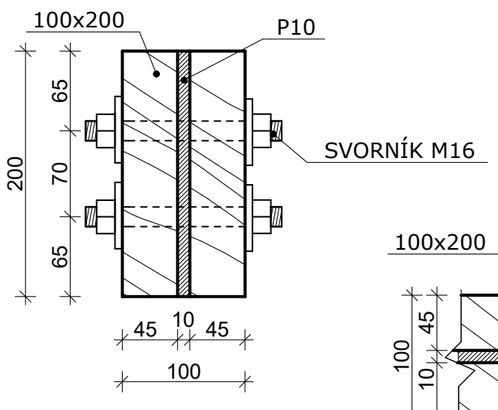

ŘEZ D-D

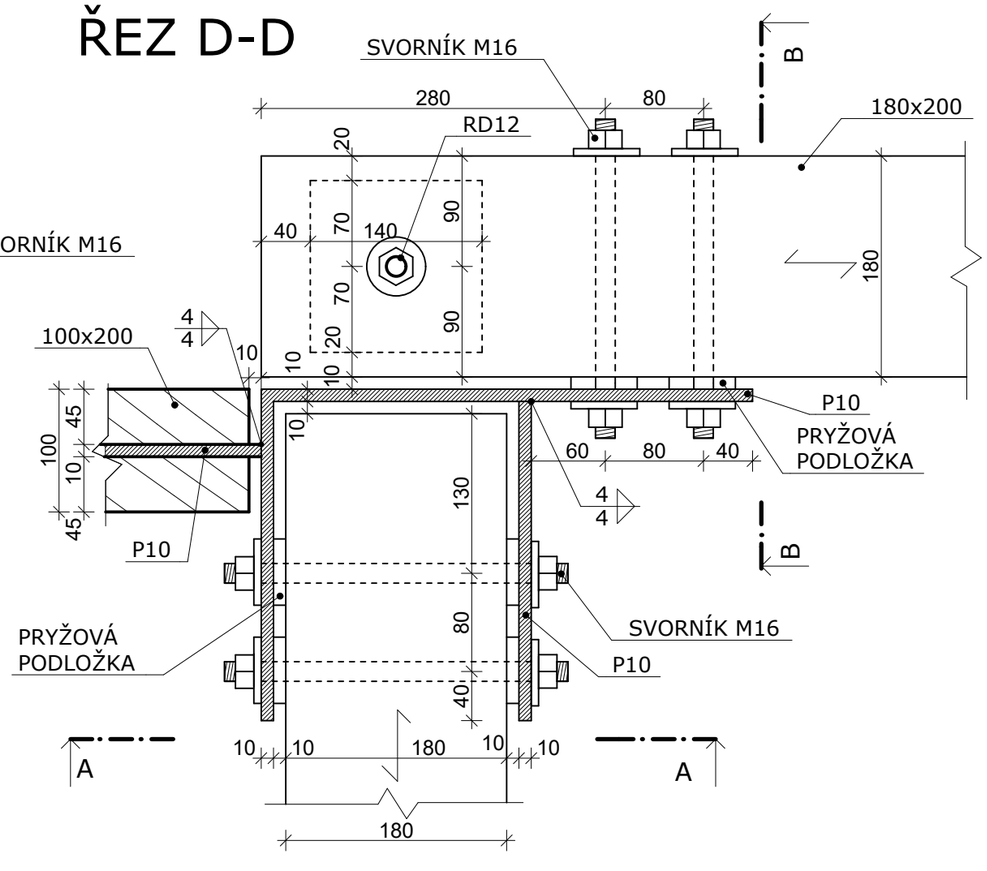

POZNÁMKA:
- PODLAHA JE Z FOŠEN 50x250 mm S MEZEROU 10 mm A JE KOTVENA VRUTY K TRÁMU
- VRUT 6x140 - NAPŘ. ROTHOBLAAS KKF
- VRUT 4,5x50 S PŘEDVRTÁNÍM - NAPŘ. ROTHOBLAAS HBS+evo
- DISTANČNÍ PODLOŽKA POD FOŠNY PODLAHY - NAPŘ. ROTHOBLAAS PROFID
- VRUT 8x50 S ŠESTIHRANOU HLAVOU PRO STABILIZACI ROZNÁŠECÍ DESKY TÁHLA - NAPŘ. ROTHOBLAAS KOP V NEREZOVÉ OCELI
- VEŠKERÉ SVORNÍKY MAJÍ HLADKÝ DŘÍK O PRŮMĚRU 16 mm SE ZÁVITEM M16 NA OBOU KONCÍCH, DOPLNĚNÝ PODLOŽKOU PRO DŘEVĚNÉ KONSTRUKCE

MATERIÁLY
DŘEVO: GL30h; C24
OCEL: S235
SVORNÍK: 8.8

OBOR: KONSTRUKCE POZEMNÍCH STAVEB (NC)	**VYPRACOVAL:** Bc. DANIEL ŠVAŘÍČEK	
KATEDRA: OCELOVÉ A DŘEVĚNÉ KONSTRUKCE	**VEDOUCÍ PRÁCE:** Ing. K. MIKEŠ, Ph.D.	
DIPLOMOVÁ PRÁCE		
DŘEVĚNÁ ROZHLEDNA		MĚŘÍTKO: 1:5
DETAIL D6		Č. VÝKRESU:13