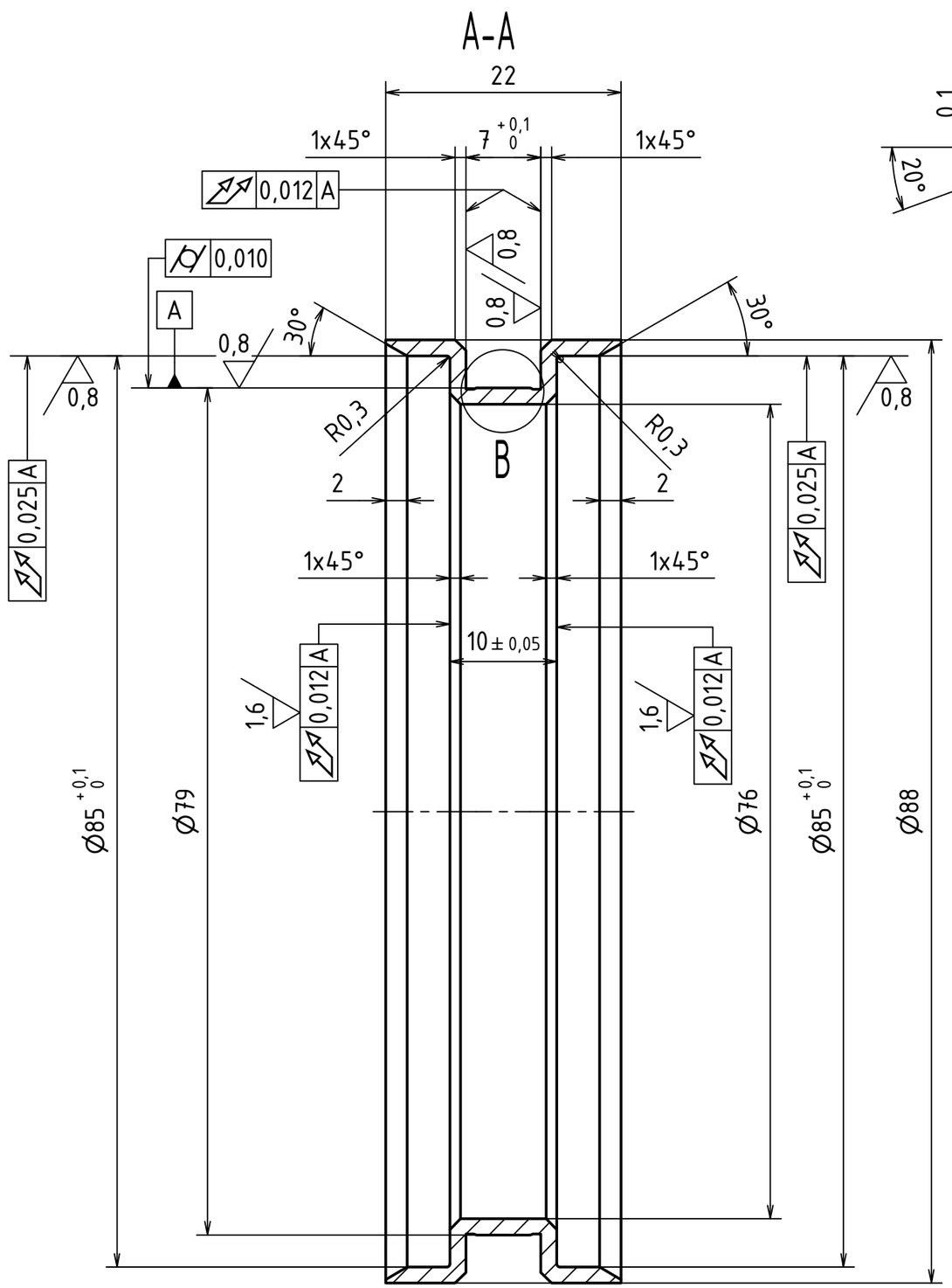

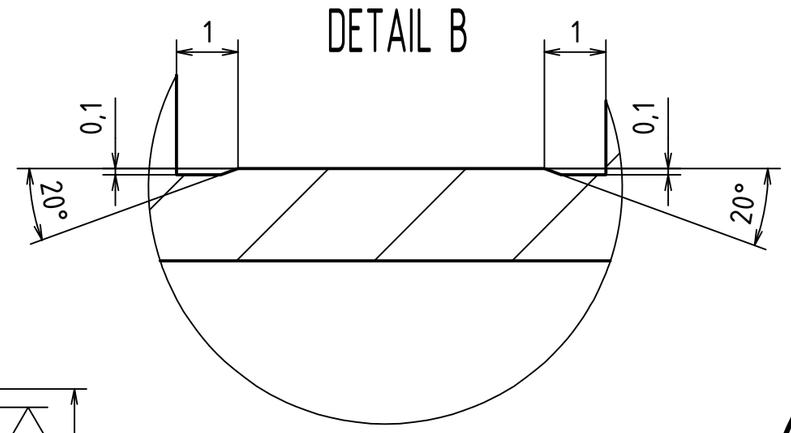

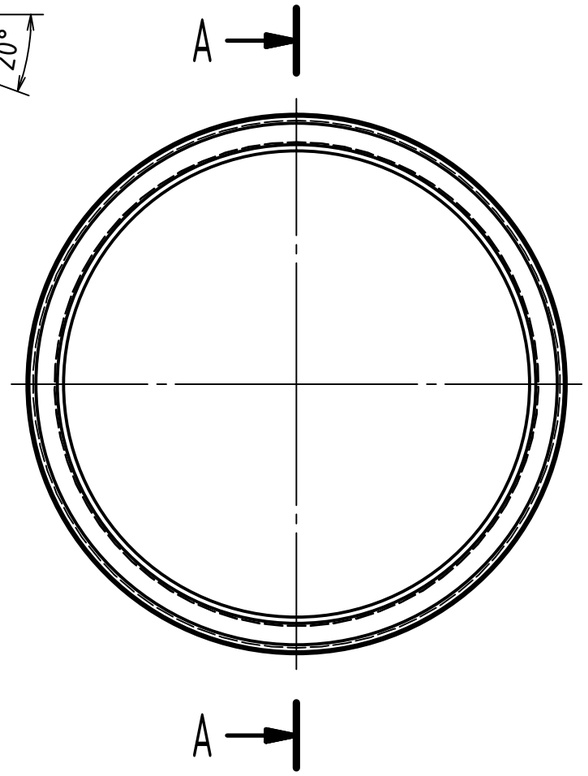

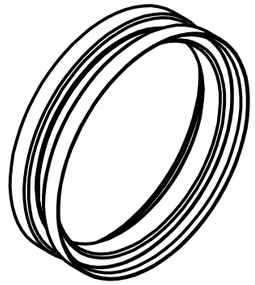

3,2

MATERIÁL: S355 J2									
POLOTOVAR: KR90-25									
PROMÍTÁNÍ: (ISO E)		TOL. DLE ISO 8015: K							
PŘESNOST ISO 2768 - m									
VŠEOB. TOL. ISO 8062-___							INDEX	ZMĚNA	DATUM	PODPIS
	Autor	Datum		Podpis	Datum			MĚŘÍTKO	
NAVRHL	Marek BOUS	25.2.2019	PŘEZK.			HMOTNOST 0,086 kg		N	
KRESLIL	Marek BOUS	26.2.2019	SCHVÁLIL			SESTAVA ___		KUSOVNIK ___	
TECHNOL.						STARÝ V. ___			

ČESKÉ VYSOKÉ UČENÍ TECHNICKÉ V PRAZE

FAKULTA STROJNÍ

NÁZEV

TYP:

RADICI OBJIMKA

ČÍSLO VÝKRESU

12120 DPMB 3

LIST: 1/1