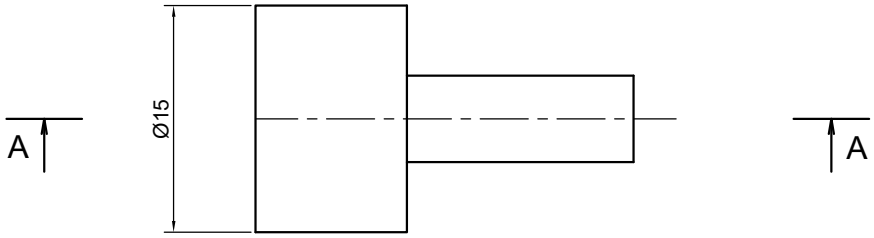

A-A

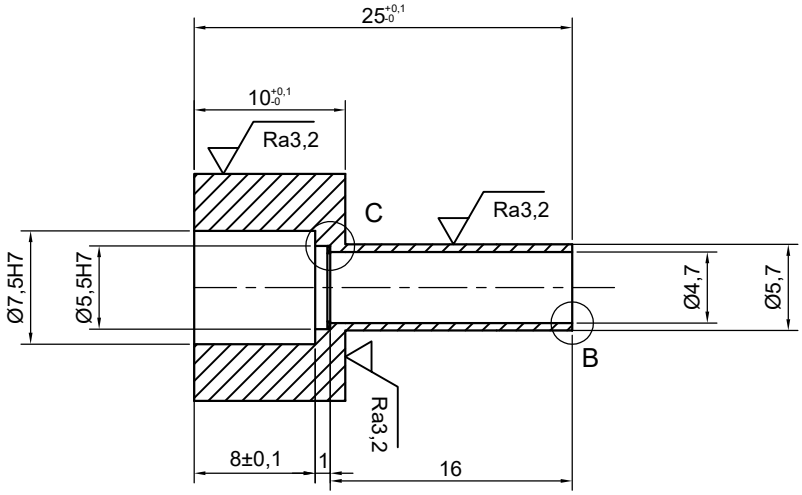

Detail B
10:1

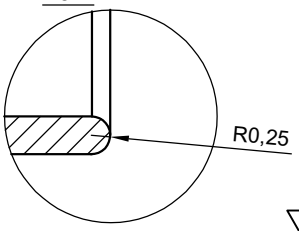

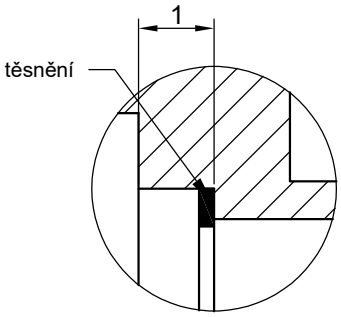

Ra0,4 (Ra3,2)

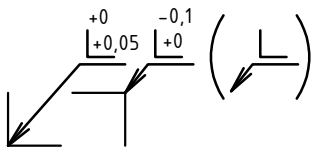

MATERIÁL	1.4407								
POLOTOVAR:	KR16-25 EN10060								
TOLEROVÁNÍ DLE ISO 8015									
PŘESNOST ISO 2768 -									
						INDEX	ZMĚNA	DATUM	PODPIS
	Autor	Datum		Podpis	Datum				
NAVRHL	MORÁVEK Petr	1.6.2019	PŘEZK.					MĚŘÍTKO	2:1
KRESLIL			SCHVÁLIL					PROMÍTÁNÍ:	(ISO E)

ČESKÉ VYSOKÉ UČENÍ TECHNICKÉ V PRAZE

FAKULTA STROJNÍ

NÁZEV: Nosič

TYP:

ČÍSLO VÝKRESU: 2019-DP-0008

LIST: /