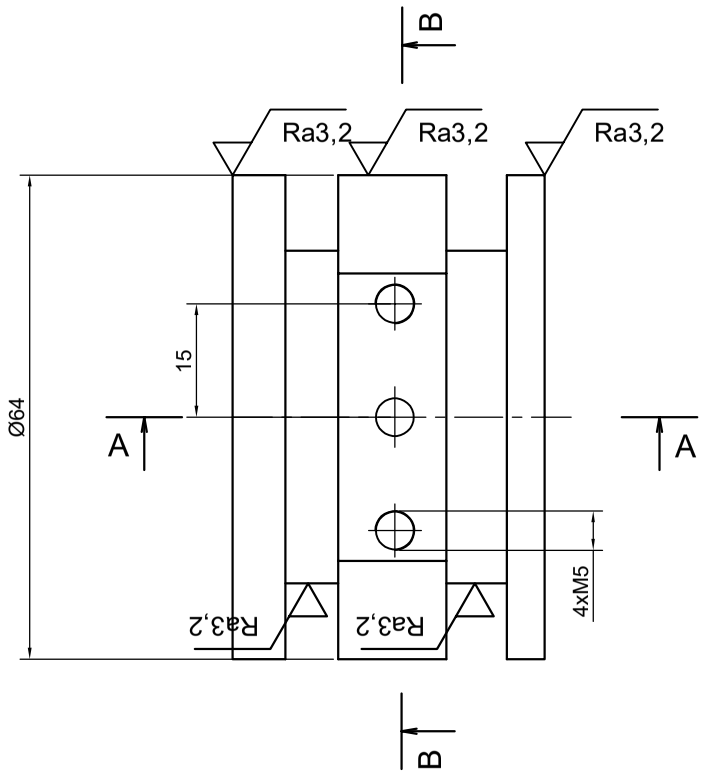

A-A (2:1)

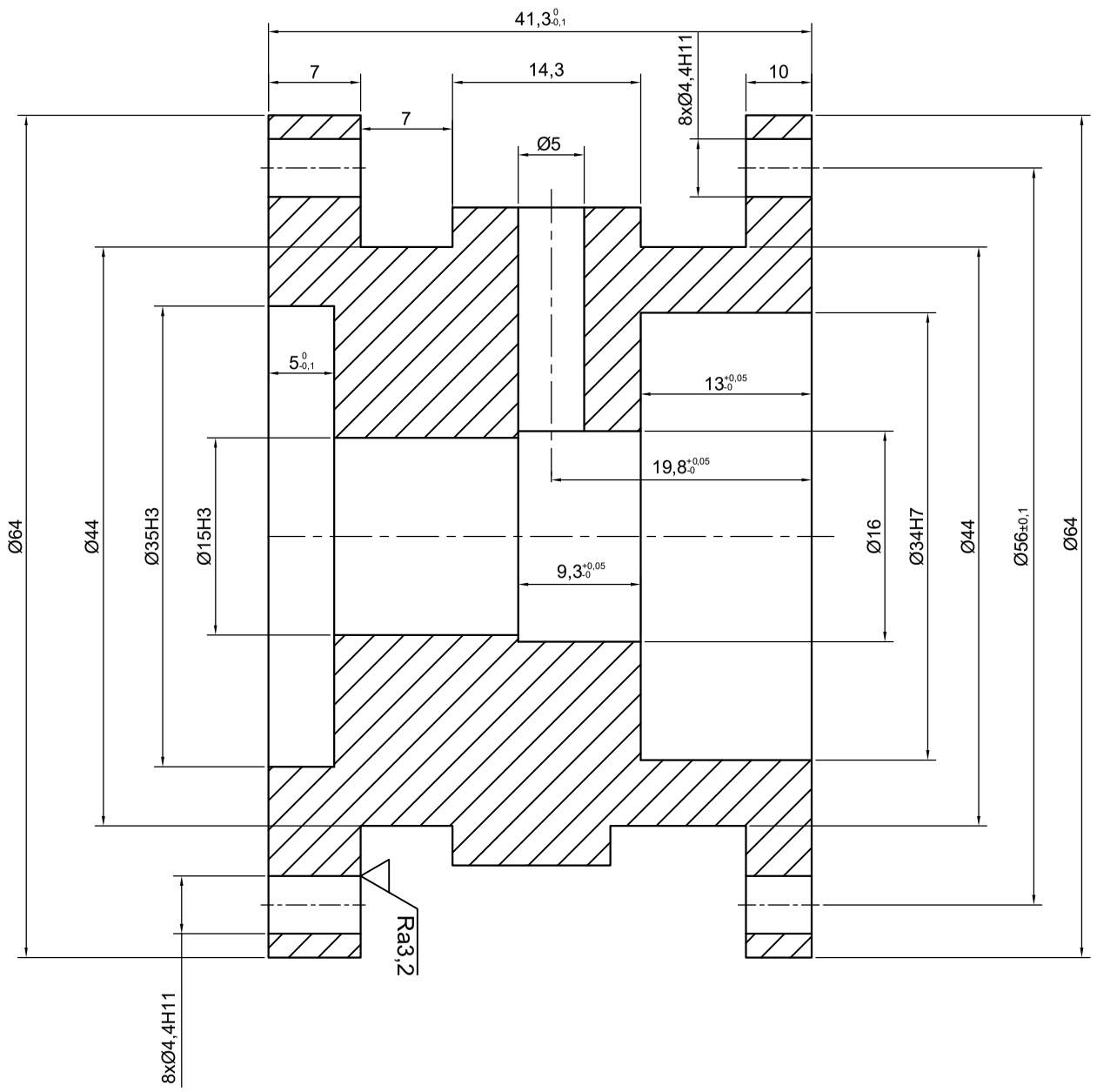

B-B

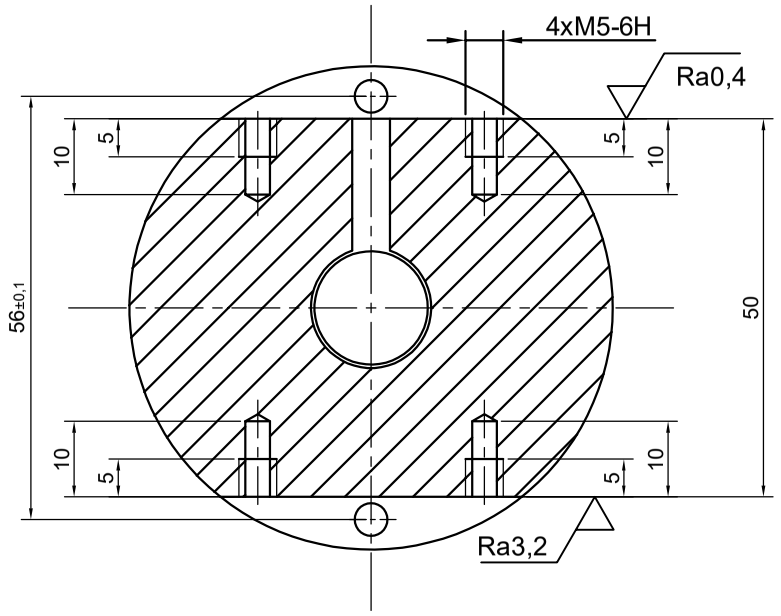

Ra0,4 (Ra3,2)

MATERIÁL	1.4407								
POLOTOVAR:	KR65-50 EN10060								
TOLEROVÁNÍ DLE ISO 8015									
PŘESNOST ISO 2768 -									
						INDEX	ZMĚNA	DATUM	PODPIS
	Autor	Datum		Podpis	Datum				
NAVRHL	MORÁVEK Petr	1.6.2019	PŘEZK.						
KRESLIL			SCHVÁLIL						

+0 +0,05 −0,1 +0

MĚŘÍTKO 1:1

PROMÍTÁNÍ: (ISO E)

TYP:

ČESKÉ VYSOKÉ UČENÍ TECHNICKÉ V PRAZE

FAKULTA STROJNÍ

NÁZEV

Tělo

ČÍSLO VÝKRESU

2019-DP-0003

LIST: /