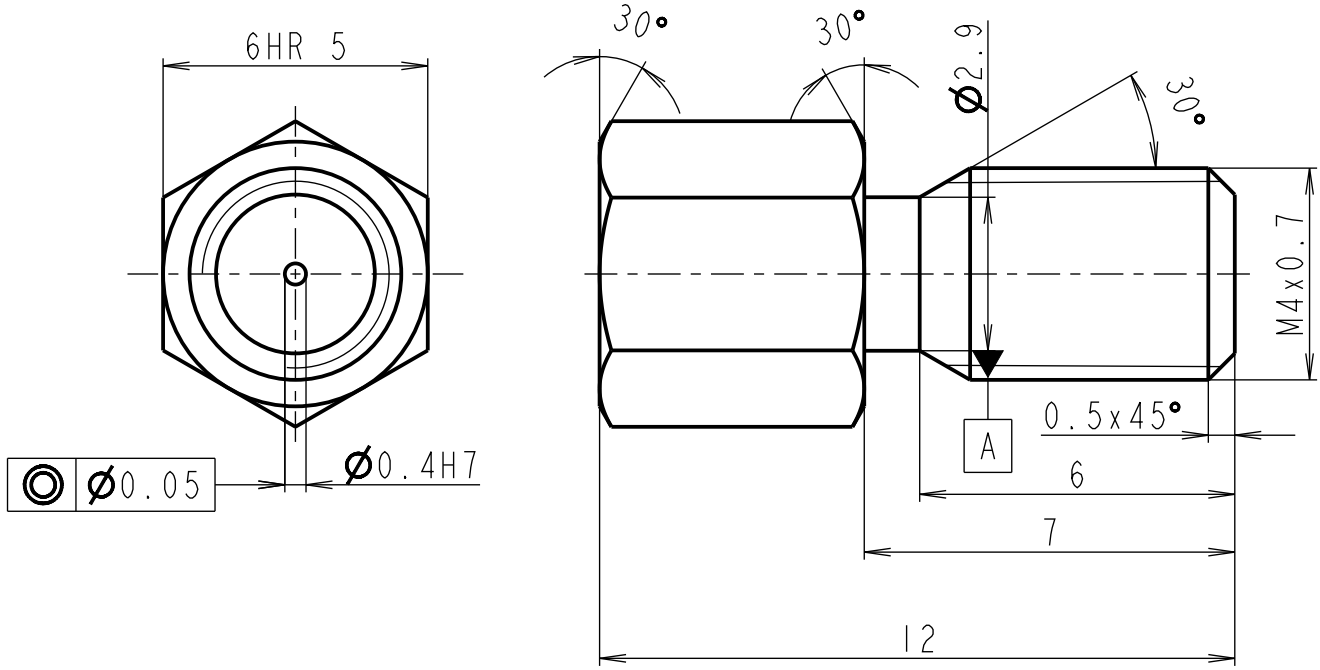

Ra 3,2

MATERIAL: 17 240									
POLOTOVAR: TYC SESTIHRANNA DIN 176 6-20									
PROMITANI (ISO E)									
TOLEROVANI PODLE ISO 8015: NE									
PRESNOST ISO 2768 - mK							INDEX	ZMENA	DATUM	PODPIS
	Podpis	Datum		Podpis	Datum				
NAVRHL			STATIK			HMOTNOST kg		MERITKO	7:1
KRESLIL	Ales Flidr	23.06.2019	NORM.REF.			MIKROFILM		C.SVITKU	
SKUPINAR			PREZKOUSEL			SESTAVA		KUSOVNIK	
TECHNOLOG			SCHVALIL			STARY V.			

CESKE VYSOKE UCENI TECHNICKE V PRAZE

FAKULTA STROJNI

Ú 12120

NAZEV

TYP:

UPEVNOVACI_SROUB

CISLO VYKRESU

5-004

LIST: 1/1