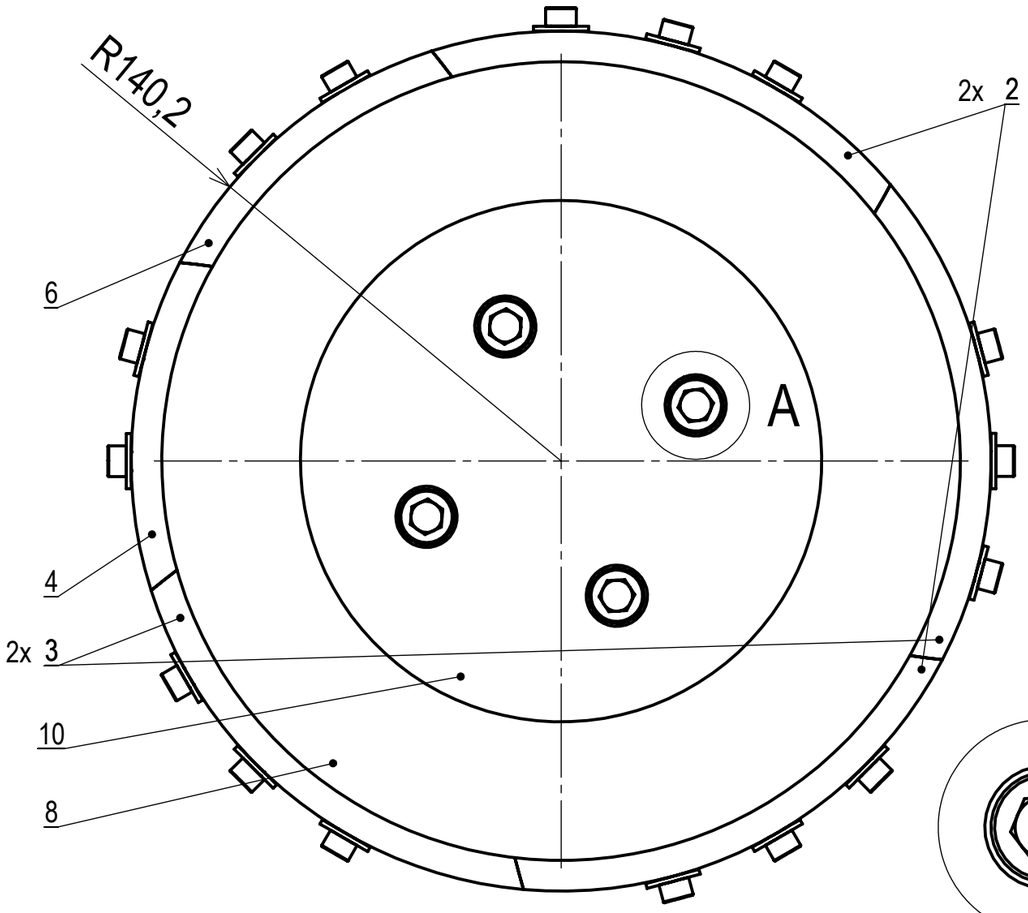

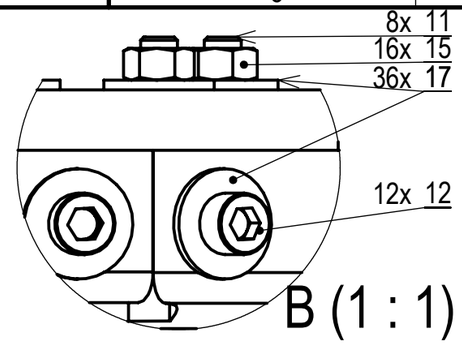

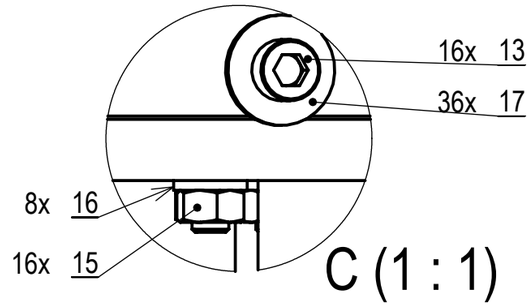

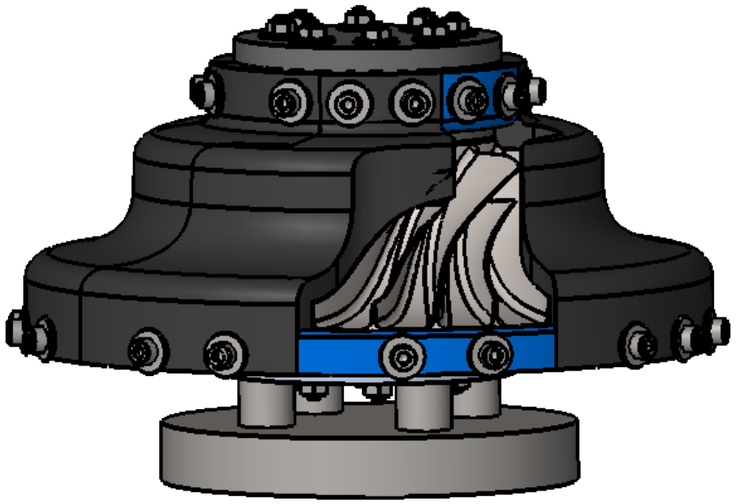

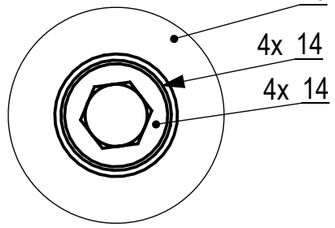

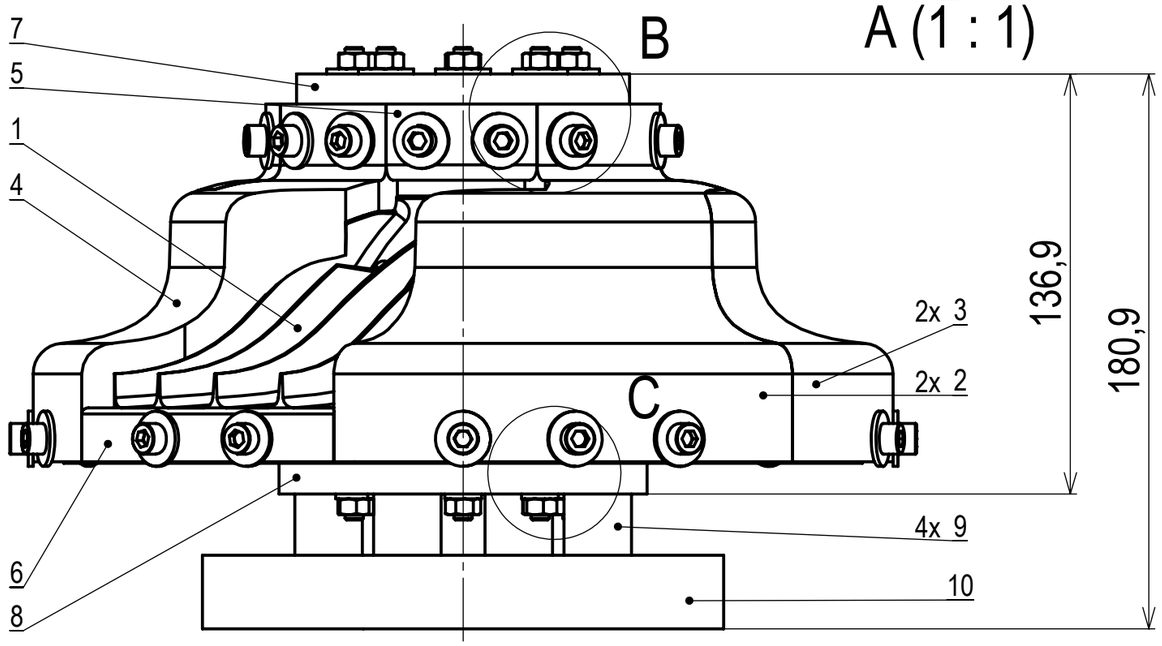

POZ.	NÁZEV - ROZMĚR	ČÍSLO VÝKRESU	POLOTOVAR	MATERIÁL	HMOTNOST	KS
18	PODLOŽKA 12 ISO 7092-200HV-A2				2,9 g	4
17	PODLOŽKA 6 ISO 7093-A2				2,85 g	36
16	PODLOŽKA 6 ISO 7089-200HV-A2				1,04 g	8
15	ŠESTIHRANNÁ MATICE ISO 4032-M6.05-A2				2,74 g	16
14	ŠROUB ISO 4762 M12x50-A2				0,07	4
13	ŠROUB ISO 4762 M6x25-A2				8,78 g	16
12	ŠROUB ISO 4762 M6x20-A2				7,65 g	12
11	ZÁVITOVÁ TYČ DIN 975 M6x154-A2	01-34-0601-14	ZÁVITOVÁ TYČ DIN 975 M6x2000-A2		0,03	8
10	KRUHOVÁ DESKA - MAGNET	01-34-0601-13	OBROBEK	ČSN 17 145	4,01	1
9	NASTAVOVACÍ KROUŽEK 20	01-34-0601-11	Ø 25 - 500 ČSN EN 10088-3	ČSN 17 240	0,04	4
8	SPODNÍ KRYT	01-34-0601-10	Ø 290 - 35 ČSN EN 755-3	EN AW 7075	2,33	1
7	HORNÍ KRYT	01-34-0601-09	Ø120x50 ASTM D 6778	POM-C	0,57	1
6	KRYT LOPATEK 2D1 SPODNÍ	01-34-0601-07	CÍVKA - VLÁKNO	ABS-M30	0,02	1
5	KRYT LOPATEK 2D HORNÍ	01-34-0601-06	CÍVKA - VLÁKNO	ABS-M30	0,01	1
4	KRYT LOPATEK 2D1	01-34-0601-04	CÍVKA - VLÁKNO	ABS-M30	0,13	1
3	KRYT LOPATEK 3D2	01-34-0601-03	CÍVKA - VLÁKNO	ABS-M30	0,2	2
2	KRYT LOPATEK 3D1	01-34-0601-02	CÍVKA - VLÁKNO	ABS-M30	0,2	2
1	OBĚŽNÉ KOLO RAD. KOMPRESORU	01-34-0601-01		Ti-6Al-4V	4,6	1

	AUTOR	DATUM		PODPIS	DATUM	HMOTNOST 13,78 kg	MĚŘÍTKO 1:2
NAVRHL	SVOBODA Jan, Bc.	12.6.2019	PŘEZK.			SESTAVA	
KRESLIL	SVOBODA Jan, Bc.	12.6.2019	SCHVÁLIL			KUSOVNÍK 01-34-0601-K	PROMÍTÁNÍ: (ISO E)

ČESKÉ VYSOKÉ UČENÍ TECHNICKÉ V PRAZE
FAKULTA STROJNÍ

NÁZEV
TYP:
OBĚŽNÉ KOLO - PŘÍPRAVEK

ČÍSLO VÝKRESU
01-34-0601-00

LIST: 1/1