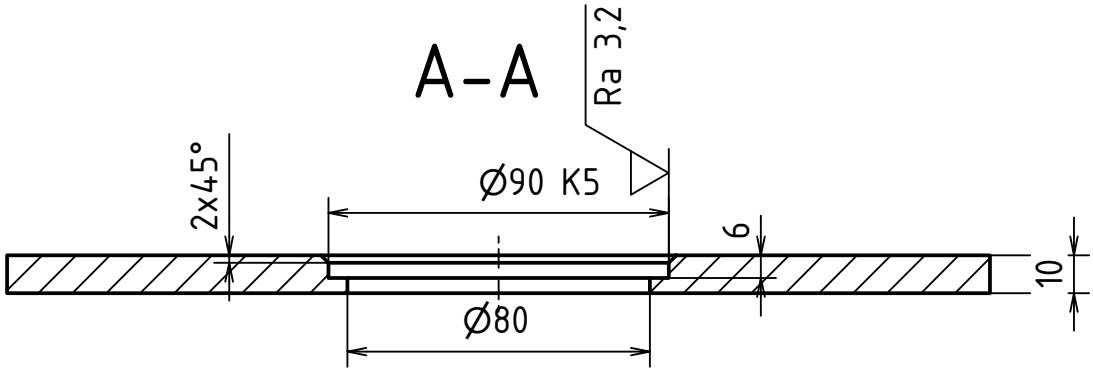

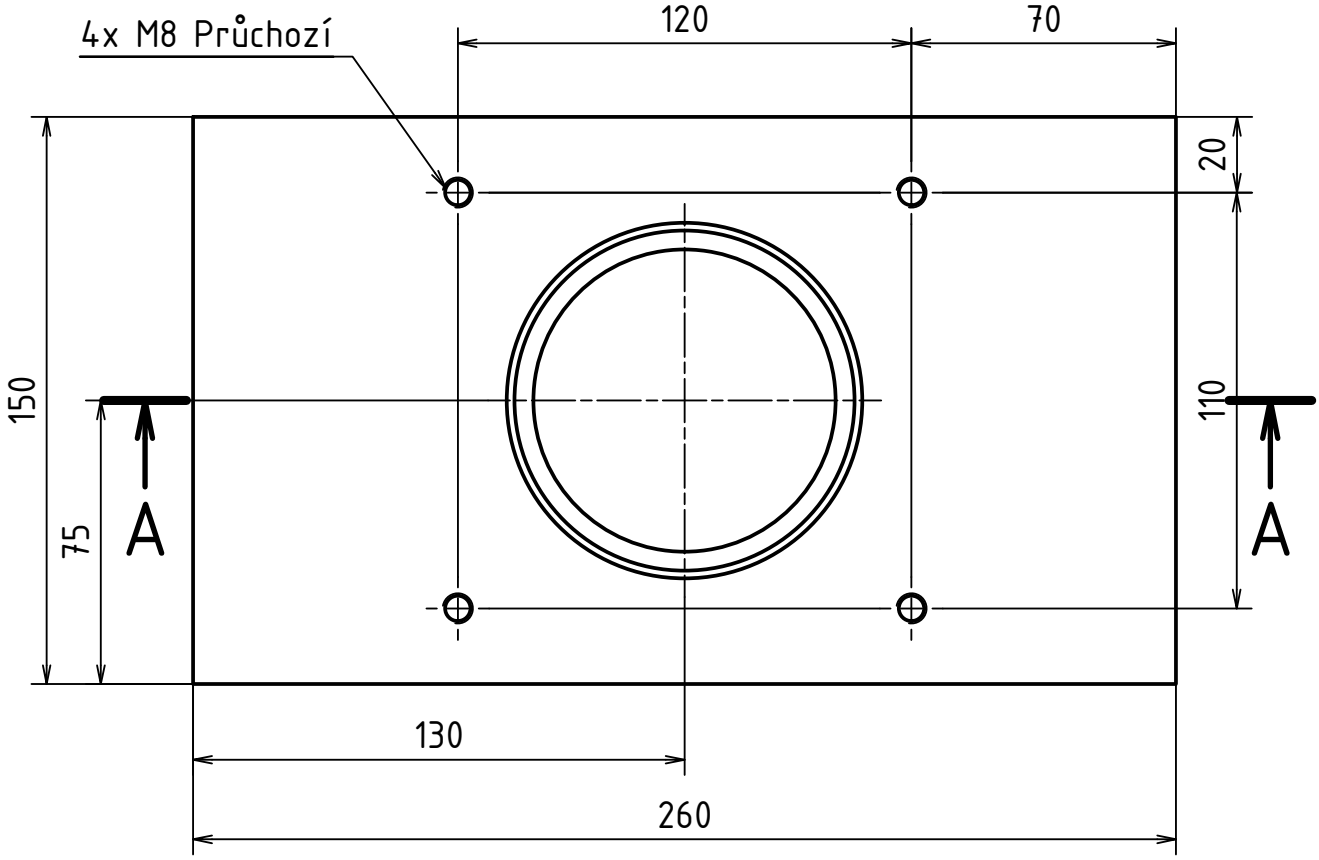

Ra 6,3 (Ra 3,2)

MATERIÁL: 10 420			
POLOTOVAR: ČSN 42 5524 - 160x260x8			
TOLEROVÁNÍ DLE ISO 8015			
PŘESNOST ISO 2768 - mK			
VŠEOB. TOL. ISO 8062 -	INDEX	ZMĚNA	DATUM	PODPIS

+0,5 +0,1 -0,2 -0,5 (L)

	Autor	Datum		Podpis	Datum	HMOTNOST Není k dispozici	MĚŘÍTKO 1:2
NAVRHL	Antonín Železný		PŘEZK.			SESTAVA	
KRESLIL	Antonín Železný	15/07/2019	SCHVÁLIL			KUSOVNÍK	PROMÍTÁNÍ: (ISO E)

ČESKÉ VYSOKÉ UČENÍ TECHNICKÉ V PRAZE

FAKULTA STROJNÍ

v5.0

NÁZEV: Ložiskový domek část 2

TYP:

ČÍSLO VÝKRESU: BP 0249 - 01 - 01 - 02

LIST: 1 /