A3

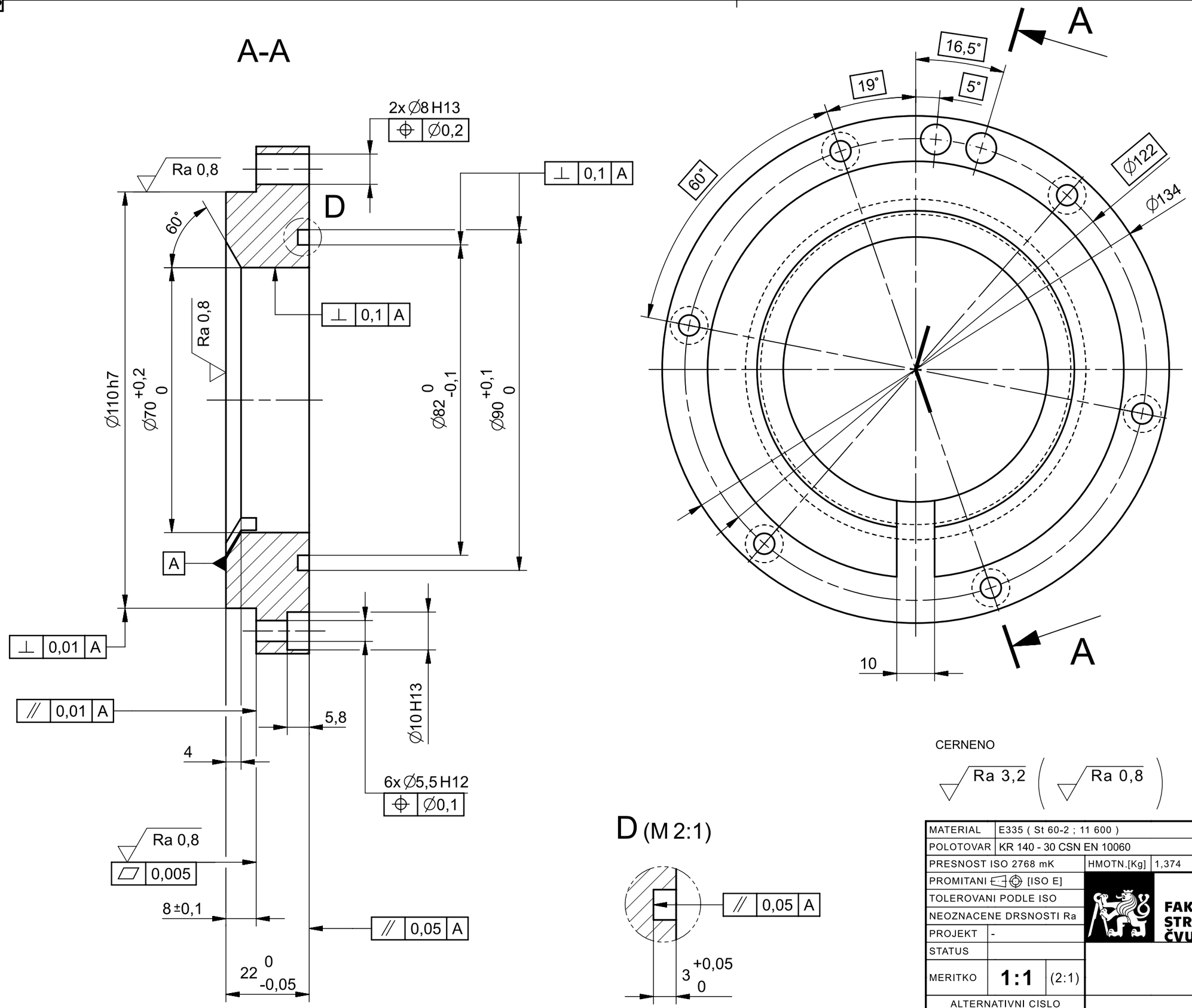

CERNENO

Ra 3,2 (Ra 0,8)

±0,3 -0,3 -0,1

MATERIAL	E335 (St 60-2 ; 11 600)		KRESLIL	HORAK	18.07.2019
POLOTOVAR	KR 140 - 30 CSN EN 10060		ZMENIL	HORAK	18.07.2019
PRESNOST ISO 2768 mK	HMOTN.[Kg]	1,374	SCHVALIL		
PROMITANI [ISO E]					
TOLEROVANI PODLE ISO					
NEOZNACENE DRSNOSTI Ra					
PROJEKT	-				
STATUS					
MERITKO	1:1	(2:1)			
ALTERNATIVNI CISLO					

FAKULTA STROJNÍ ČVUT V PRAZE

NAZEV

PRIRUBA_1

CISLO VYKRESU

PRT_000022980/00

LIST 1

LISTU 1