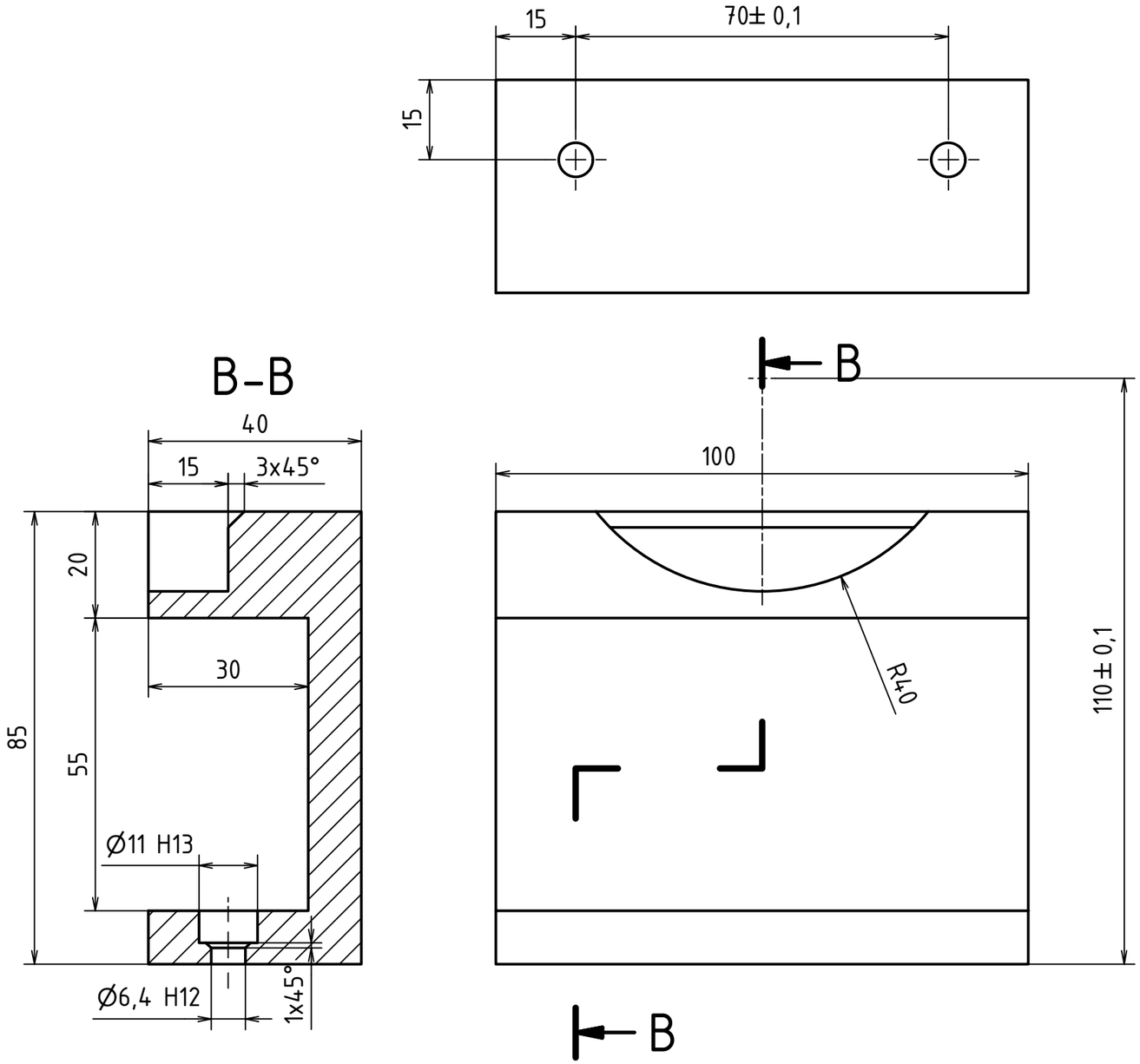

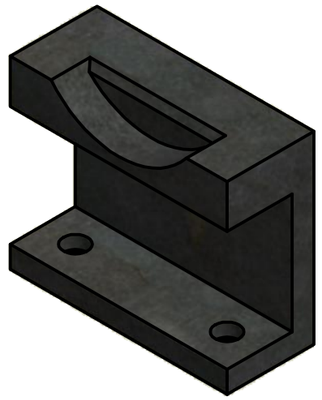

Ra 3,2

MATERIÁL: 11 375.0									
POLOTOVAR: 110-45 ČSN 42 5522									
TOLEROVÁNÍ DLE ISO 8015									
PŘESNOST ISO 2768 - mK									
VŠEOB. TOL. ISO 8062 -							INDEX	ZMĚNA	DATUM	PODPIS
	Autor	Datum		Podpis	Datum	HMOTNOST 1,284 kg	MĚŘÍTKO 1:1 (1:2)		
NAVRHL	Martin Karas	01.01.1753	PŘEZK.			SESTAVA 01-02-BP0243-00			
KRESLIL	Martin Karas	08.07.2019	SCHVÁLIL			KUSOVNÍK	PROMÍTÁNÍ: (ISO E)		

ČESKÉ VYSOKÉ UČENÍ TECHNICKÉ V PRAZE | FAKULTA STROJNÍ

NÁZEV: Upínací přípravek nižší

TYP:

ČÍSLO VÝKRESU: 01-02-BP0243-08

LIST: 1 /1