(1:2)

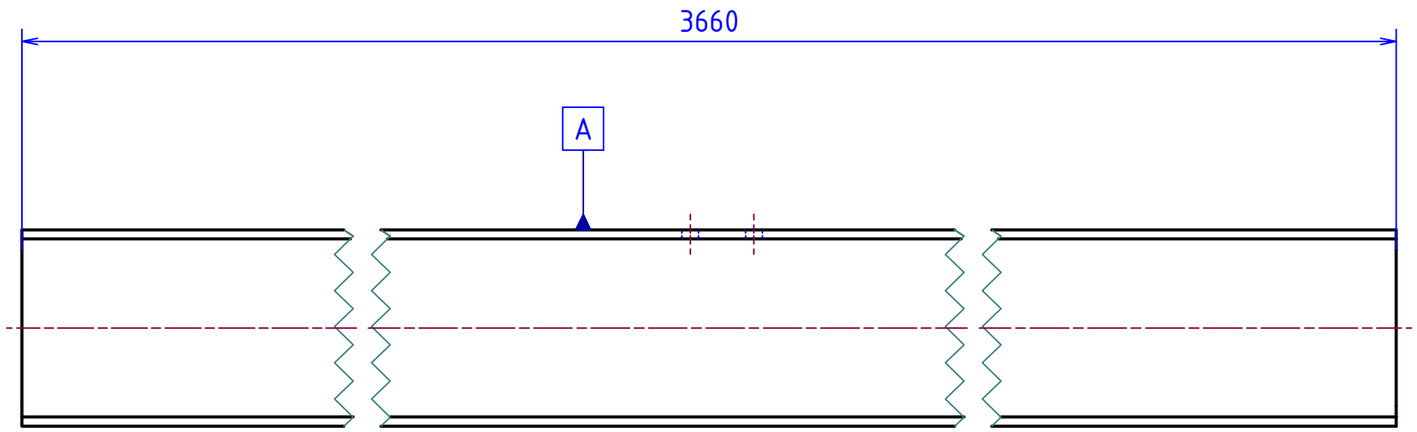

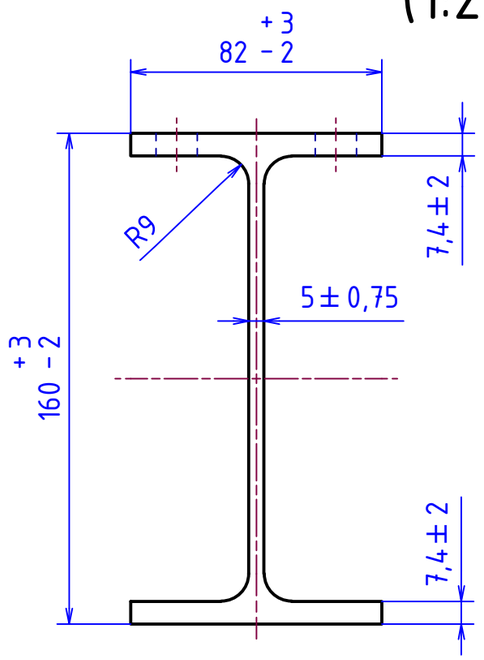

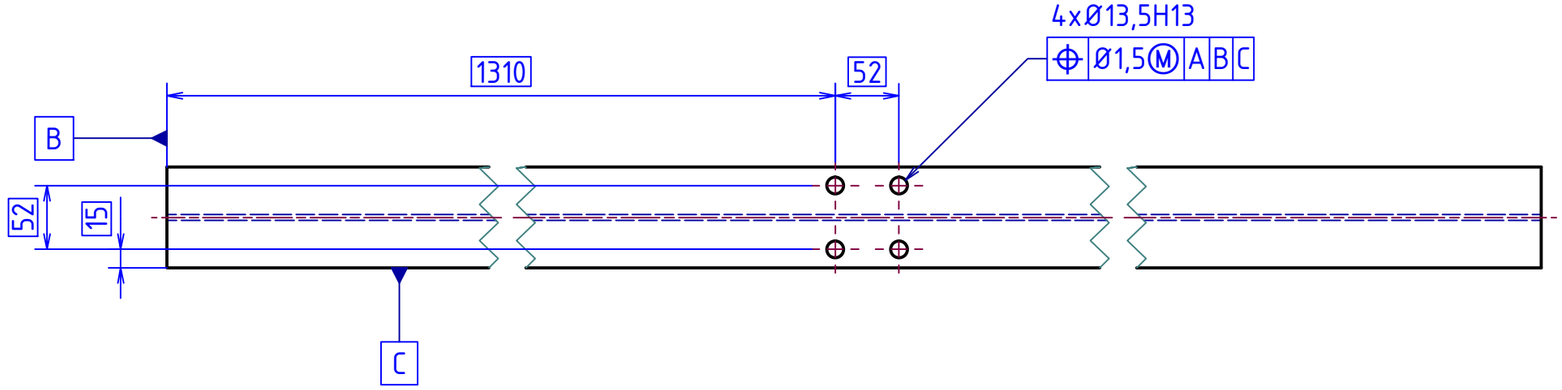

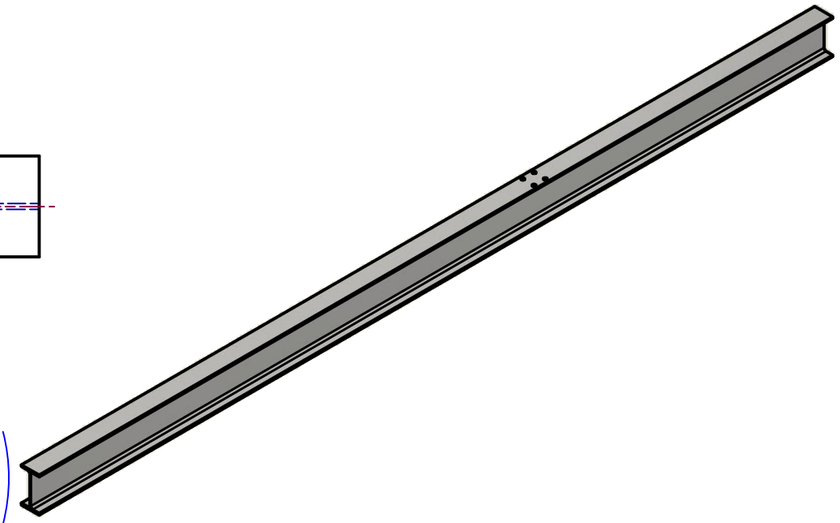

Ra 12,5

MATERIÁL: S235JR (1.0038), dle ČSN 11 375									
POLOTOVAR: Profil IPE160 - DIN 1025-5									
TOLEROVÁNÍ DLE ISO 8015									
PŘESNOST ISO 2768 - mK									
VŠEOB. TOL. ISO 8062 -							INDEX	ZMĚNA	DATUM	PODPIS
	Autor	Datum		Podpis	Datum	HMOTNOST 57,828 kg	MĚŘÍTKO 1:5 1:2		
NAVRHL	Karel Šteker	17.10.2018	PŘEZK.			SESTAVA			
KRESLIL	Karel Šteker	07.05.2019	SCHVÁLIL			KUSOVNÍK	PROMÍTÁNÍ: (ISO E)		

ČESKÉ VYSOKÉ UČENÍ TECHNICKÉ V PRAZE | FAKULTA STROJNÍ v5.0

NÁZEV: Dlouhý příčný nosník 1

TYP:

ČÍSLO VÝKRESU: IPE160, 3 660mm

LIST: 1 /