ŘEZ H1-1 km 0,000

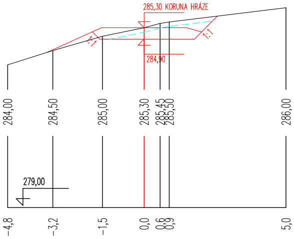
285,30 KORUNA HRÁZE
284,90
1:1
1:1
284,00
284,50
285,00
285,30
285,45
285,50
286,00
279,00
-4,8
-3,2
-1,5
0,0
0,6
0,9
5,0

ŘEZ H1-2 km 0,015

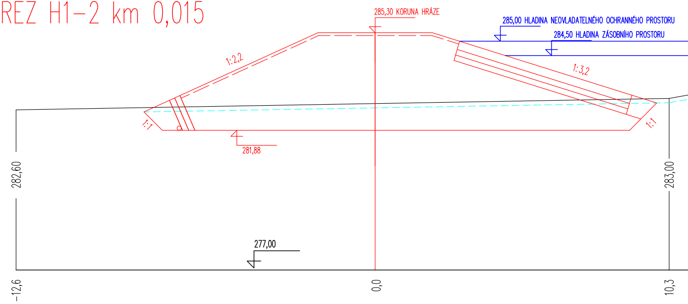
285,30 KORUNA HRÁZE
285,00 HLADINA NEOVLADATELNÉHO OCHRANNÉHO PROSTORU
284,50 HLADINA ZÁSOBNÍHO PROSTORU
1:2,2
1:3,2
1:1
1:1
281,88
282,60
283,00
277,00
-12,6
0,0
10,3

ŘEZ H1-7 km 0,080

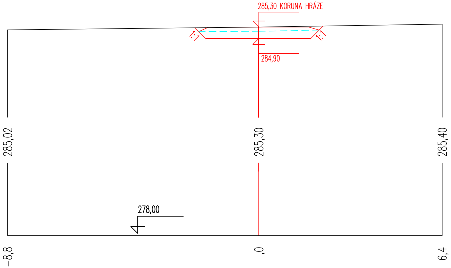
285,30 KORUNA HRÁZE
284,90
1:1
1:1
285,02
285,30
285,40
278,00
-8,8
,0
6,4

ŘEZ H02-1 km 0,000

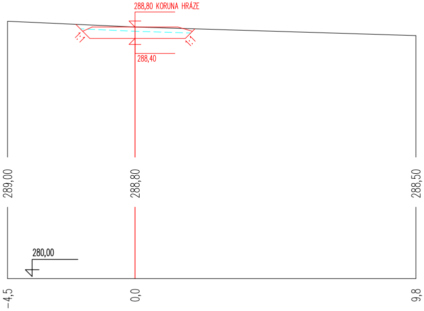
288,80 KORUNA HRÁZE
288,40
1:1
1:1
289,00
288,80
288,50
280,00
-4,5
0,0
9,8

PRODUCED BY AN AUTODESK STUDENT VERSION

ŘEZ H1–3 km 0,030

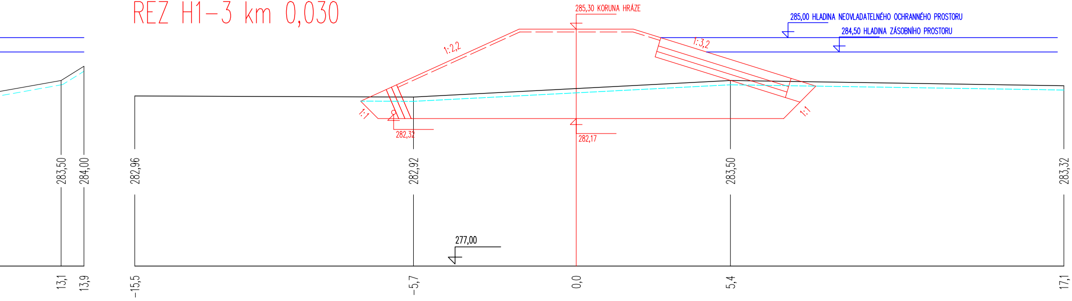
285,30 KORUNA HRÁZE
285,00 HLADINA NEOVLADATELNÉHO OCHRANNÉHO PROSTORU
284,50 HLADINA ZÁSOBNÍHO PROSTORU
1:2,2
1:3,2
1:1
1:1
282,32
282,17
277,00
283,50
284,00
282,96
282,92
283,50
283,32
13,1
13,9
–15,5
–5,7
0,0
5,4
17,1

ŘEZ H02–2 km 0,010

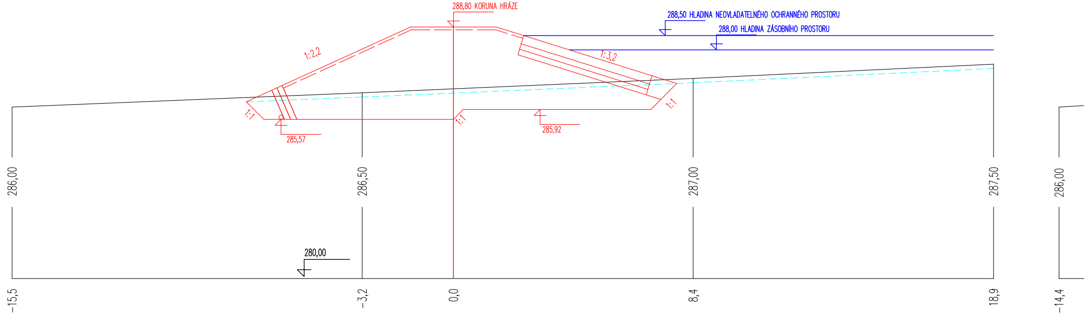
288,80 KORUNA HRÁZE
288,50 HLADINA NEOVLADATELNÉHO OCHRANNÉHO PROSTORU
288,00 HLADINA ZÁSOBNÍHO PROSTORU
1:2,2
1:3,2
1:1
1:1
1:1
285,57
285,92
280,00
286,00
286,50
287,00
287,50
286,00
–15,5
–3,2
0,0
8,4
18,9
–14,4

PRODUCED BY AN AUTODESK STUDENT VERSION

ŘEZ H1-4 km 0,045

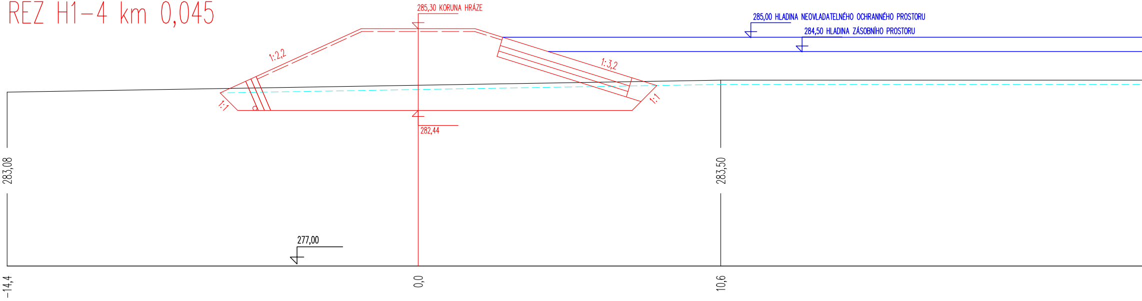
285,30 KORUNA HRÁZE
285,00 HLADINA NEOVLADATELNÉHO OCHRANNÉHO PROSTORU
284,50 HLADINA ZÁSOBNÍHO PROSTORU
1:2,2
1:3,2
1:1
1:1
282,44
277,00
283,08
283,50
-14,4
0,0
10,6

ŘEZ HO2-3 km 0,020

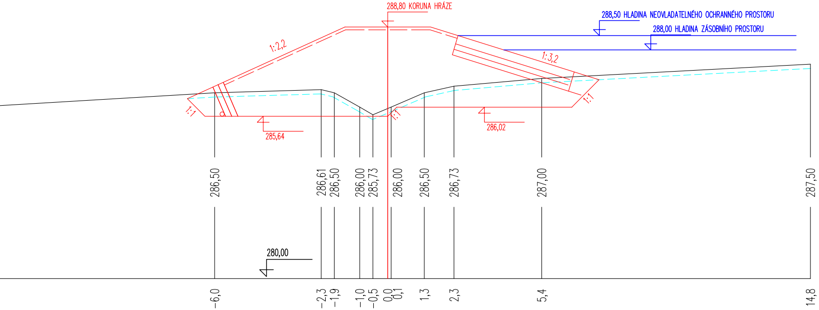
288,80 KORUNA HRÁZE
288,50 HLADINA NEOVLADATELNÉHO OCHRANNÉHO PROSTORU
288,00 HLADINA ZÁSOBNÍHO PROSTORU
1:2,2
1:3,2
1:1
1:1
1:1
285,64
286,02
280,00
286,50
286,61
286,50
286,00
285,73
286,00
286,50
286,73
287,00
287,50
-6,0
-2,3
-1,9
-1,0
-0,5
0,0
0,1
1,3
2,3
5,4
14,8

ŘEZ HO2-4 km 0,030

PRODUCED BY AN AUTODESK STUDENT VERSION

ŘEZ H1-5 km 0,060

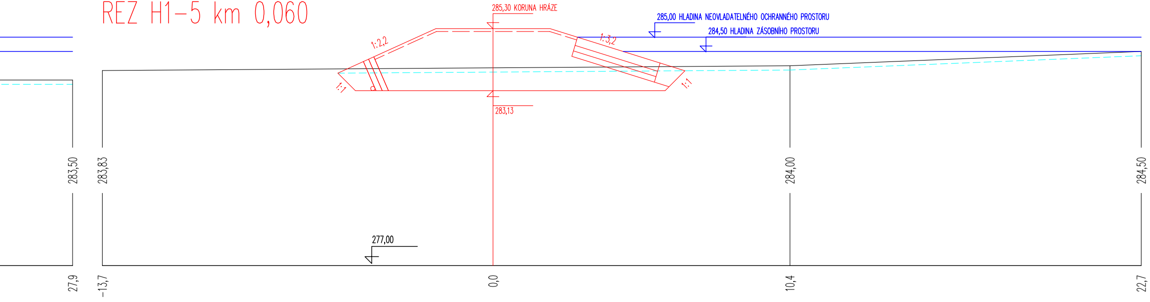
285,30 KORUNA HRÁZE
285,00 HLADINA NEOVLADATELNÉHO OCHRANNÉHO PROSTORU
284,50 HLADINA ZÁSOBNÍHO PROSTORU
1:2,2
1:3,2
1:1
1:1
283,13
277,00
283,50
283,83
284,00
284,50
27,9
-13,7
0,0
10,4
22,7

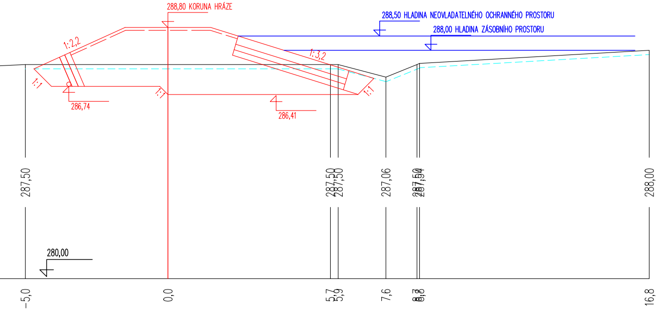
288,80 KORUNA HRÁZE
288,50 HLADINA NEOVLADATELNÉHO OCHRANNÉHO PROSTORU
288,00 HLADINA ZÁSOBNÍHO PROSTORU
1:2,2
1:3,2
1:1
1:1
1:1
286,74
286,41
280,00
287,50
287,50
287,50
287,06
287,50
287,54
288,00
-5,0
0,0
5,7
5,9
7,6
8,7
8,8
16,8

ŘEZ H02-5 km 0,038

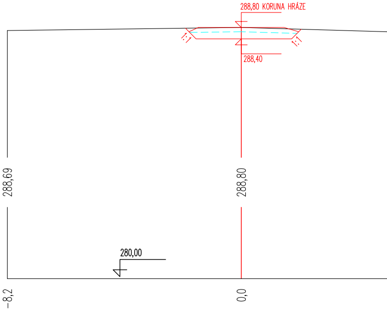
288,80 KORUNA HRÁZE
1:1
1:1
288,40
280,00
288,69
288,80
-8,2
0,0

ŘEZ H1-6 km 0,075

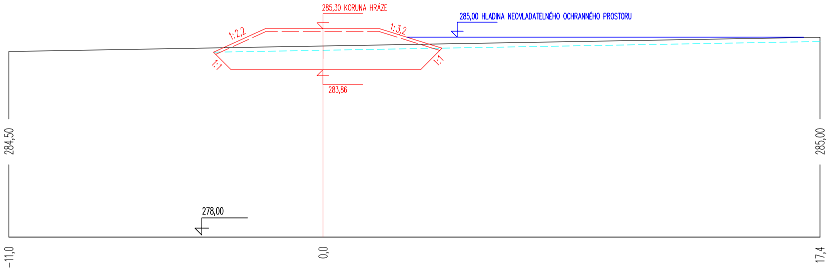
285,30 KORUNA HRÁZE
285,00 HLADINA NEOVLADATELNÉHO OCHRANNÉHO PROSTORU
1:2,2
1:3,2
1:1
1:1
283,86
278,00
284,50
285,00
-11,0
0,0
17,4

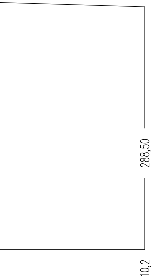

H1 – MVN „ZA TRATÍ" – DOLNÍ
H20 – MVN „ZA TRATÍ" – HORNÍ

VYPRACOVAL: KLÁRA VEJVALKOVÁ	VEDOUCÍ BAKALÁŘSKÉ PRÁCE: Ing. VÁCLAV DAVID, Ph.D.	
KATASTRÁLNÍ ÚZEMÍ: BÍLÝ KOSTEL NAD NISOU	OBEC: BÍLÝ KOSTEL NAD NISOU	
KRAJ LIBERECKÝ	PŘEDMĚT: BAKALÁŘSKÁ PRÁCE	
AKCE: MALÁ VODNÍ NÁDRŽ "ZA TRATÍ"		DATUM: 05.2019
		STUPEŇ: STUDIE
PŘÍLOHA: PŘÍČNÉ ŘEZY HRÁZÍ	MĚŘÍTKO: 1:100	Č.PŘÍLOHY: C4.2
		POČET A4: 9 A4

PRODUCED BY AN AUTODESK STUDENT VERSION