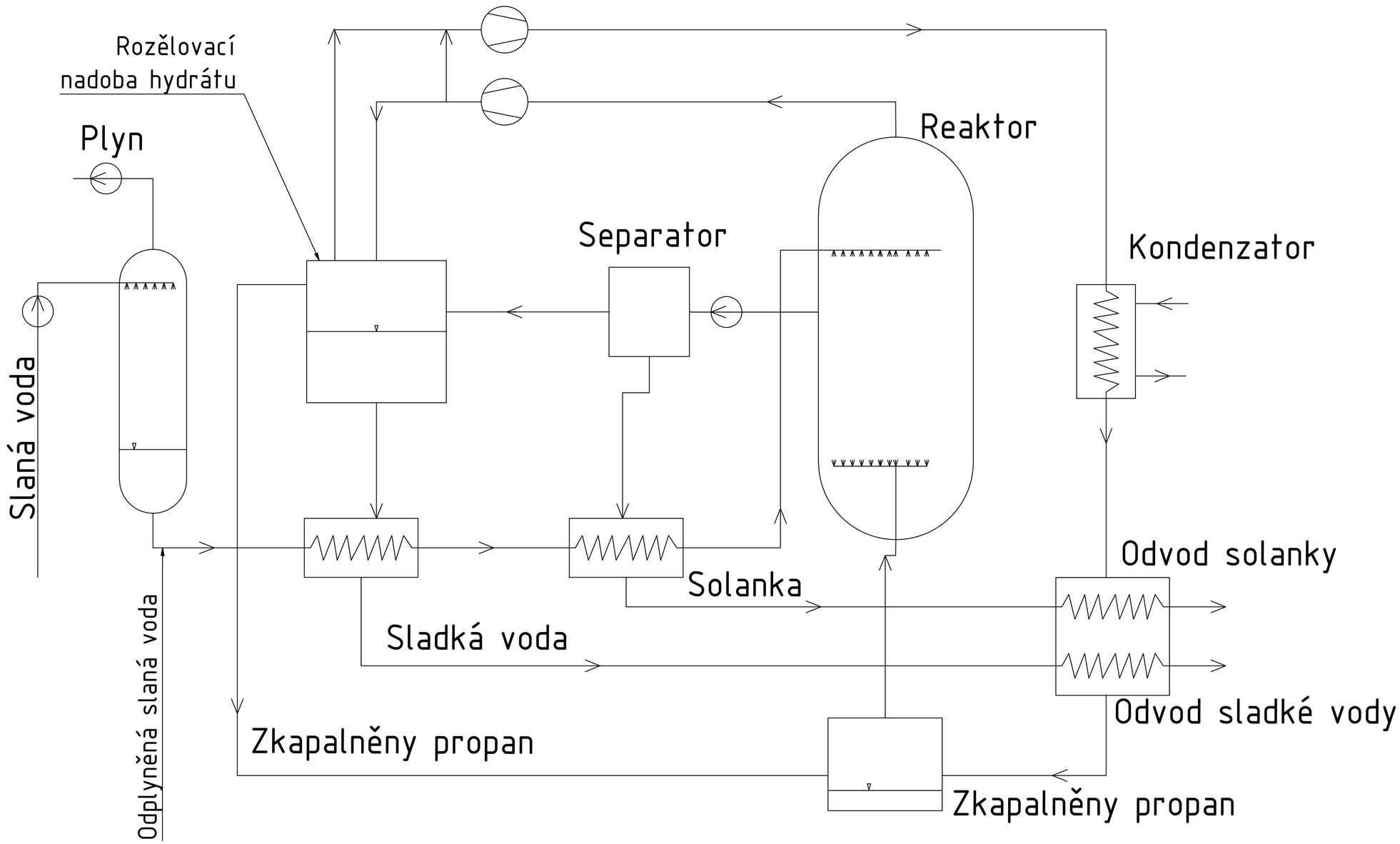

					Datum	Jméno
				Nakreslen	30.05.2019	sereg
				Kontr.		
				Norma		
Stav	Změn	Datum	Jméno			

1

A2