KATASTRY	Příkrý		
ČÍSLO PARCELY–NÁZEV ULICE	2604		
DRUH POVRCHU	zahrada		
VZDÁLENOSTI ŠACHET	26.75	19.63	49.79
OZNAČENÍ ŠACHET	š1	š2	š3

SMĚROVÉ POMĚRY

LEGENDA TYPŮ ČAR
PŮVODNÍ TERÉN ————————
UPRAVENÝ TERÉN — — — — —

MĚŘÍTKA 1:200/100

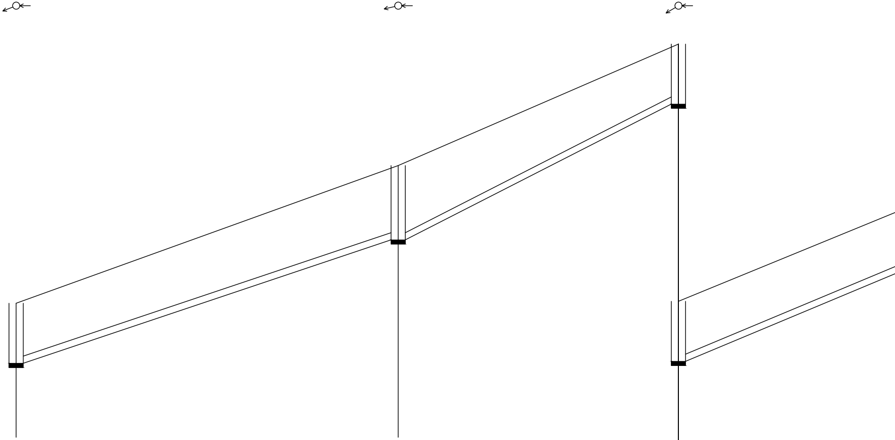

HLOUBKA DNA POTRUBÍ	2.10	2.60	2.10
KÓTA DNA POTRUBÍ	383.49	387.81	392.56
KÓTA PŮVODNÍHO TERÉNU	385.59	390.41	394.66
SROVNÁVACÍ ROVINA	376		385
		26.75	46.38
STANIČENÍ [km/m]	0.0		
PROFIL[mm]–MATERIÁL–DÉLKA[m]	DN250–395.32		
SKLON[promile]–DÉLKA[m]	161.5–26.75	242.0–19.63	204.7–49.79
ULOŽENÍ	písek		
KAPACITNÍ PRŮTOK[l/s]–RYCHLOST[m/s]	243.48–4.96	298.16–6.07	274.17–5.59
NÁVRHOVÝ PRŮTOK[l/s]–RYCHLOST[m/s]	0.92–1.27	0.65–1.31	0.65–1.24

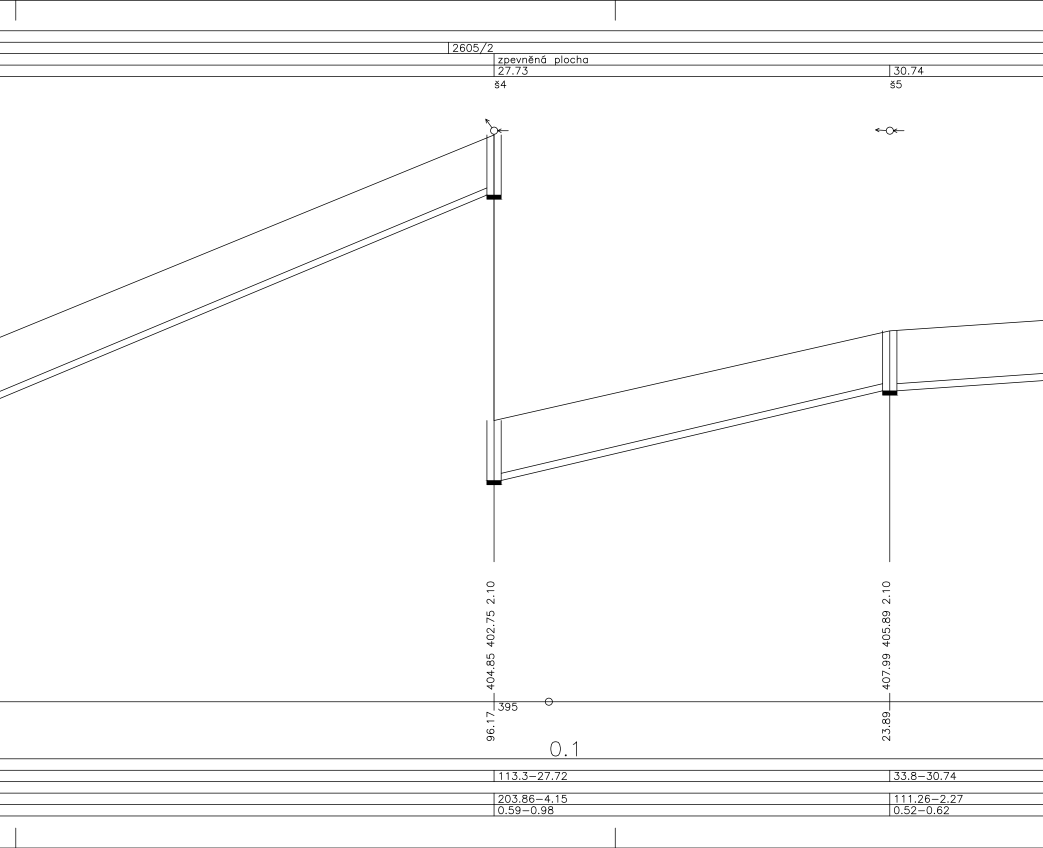
2605/2
zpevněná plocha
27.73
30.74
š4
š5
404.85 402.75 2.10
407.99 405.89 2.10
96.17
395
23.89
0.1
113.3−27.72
33.8−30.74
203.86−4.15
0.59−0.98
111.26−2.27
0.52−0.62

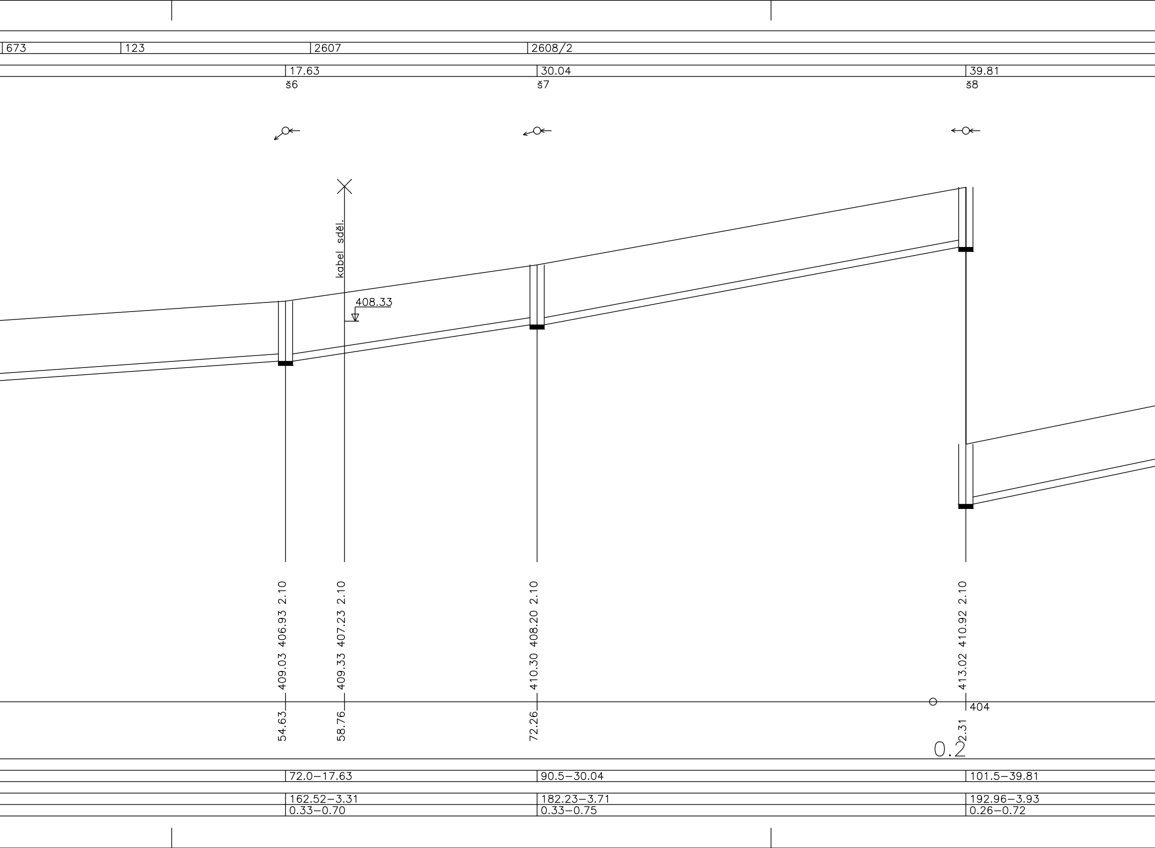
673
123
2607
2608/2
17.63
š6
30.04
š7
39.81
š8
kabel sděl.
408.33
409.03 406.93 2.10
409.33 407.23 2.10
410.30 408.20 2.10
413.02 410.92 2.10
54.63
58.76
72.26
404
2.31
0.2
72.0–17.63
90.5–30.04
101.5–39.81
162.52–3.31
182.23–3.71
192.96–3.93
0.33–0.70
0.33–0.75
0.26–0.72

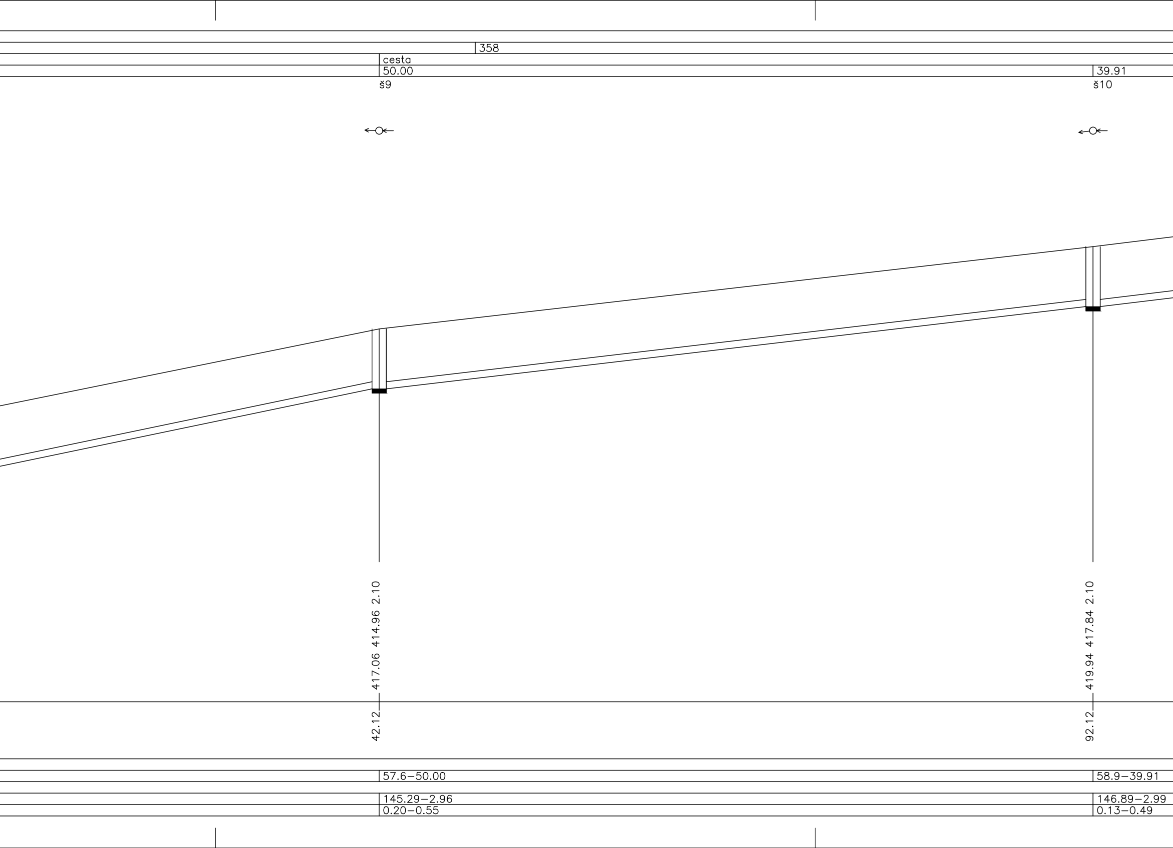
358
cesta
50.00
39.91
š9
š10
417.06 414.96 2.10
42.12
419.94 417.84 2.10
92.12
57.6−50.00
58.9−39.91
145.29−2.96
0.20−0.55
146.89−2.99
0.13−0.49

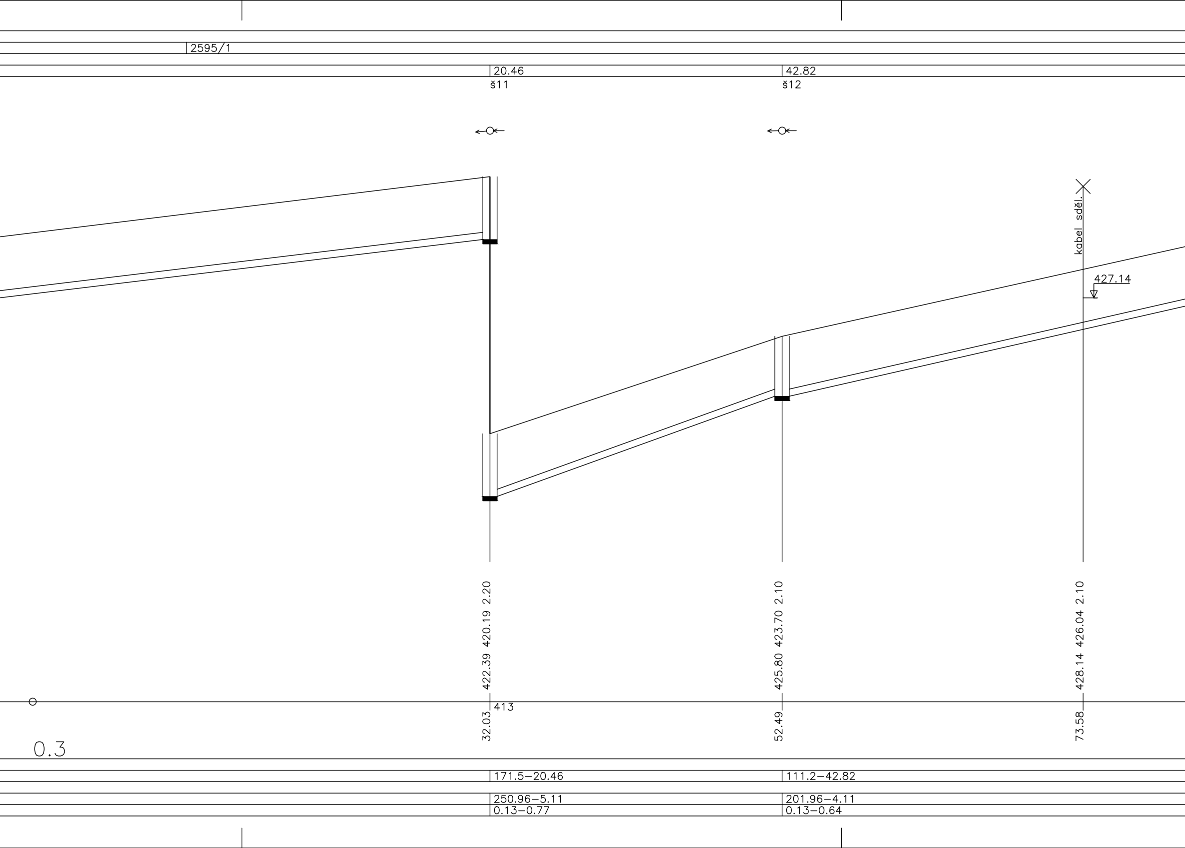
2595/1
20.46
š11
42.82
š12
kabel sděl.
427.14
422.39 420.19 2.20
425.80 423.70 2.10
428.14 426.04 2.10
413
32.03
52.49
73.58
0.3
171.5−20.46
111.2−42.82
250.96−5.11
201.96−4.11
0.13−0.77
0.13−0.64

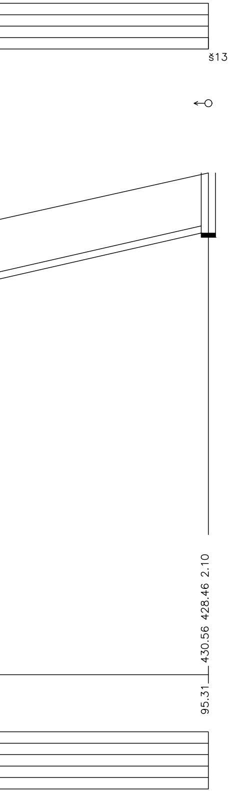
š13
430.56
428.46
2.10
95.31

Vypracoval	Bc. Jakub Pohanka	Fakulta stavební ČVUT
Vedoucí práce	Ing. Václav Jetel, Ph.D.	
Akce	Kanalizace Příkrý - sever	Stupeň DÚR Dokumentace územního rozhodnutí
		Datum 12/2018
Část	Charakteristické řezy	Formát 11 x A4 · Paré
		Měřítko 1:200/100
Příloha	Podélný řez	Č. části D
		Č. přílohy D.3