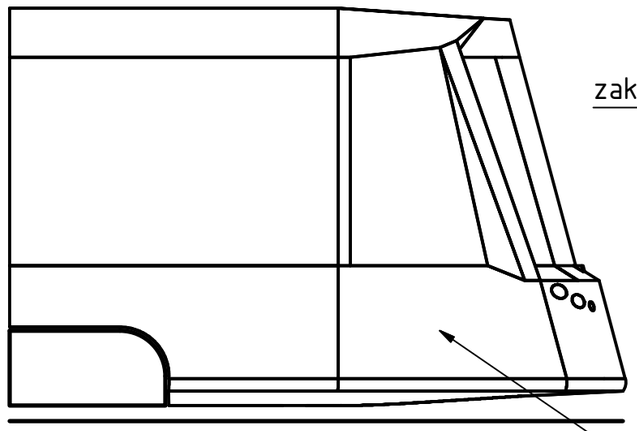

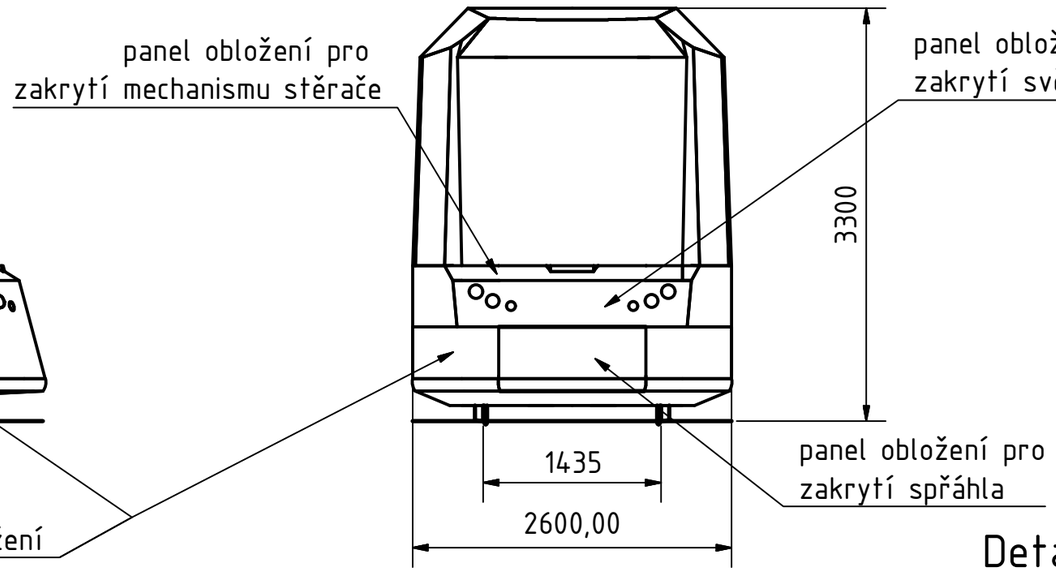

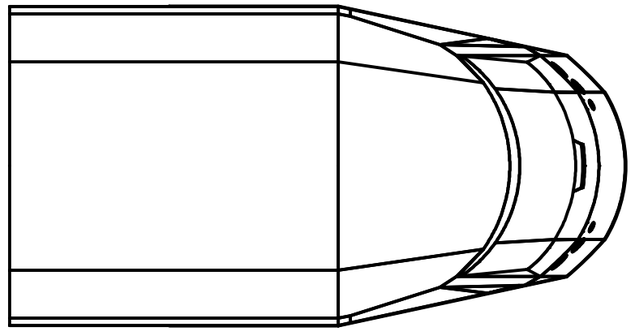

Detail upevnění panelu obložení k hrubé stavbě

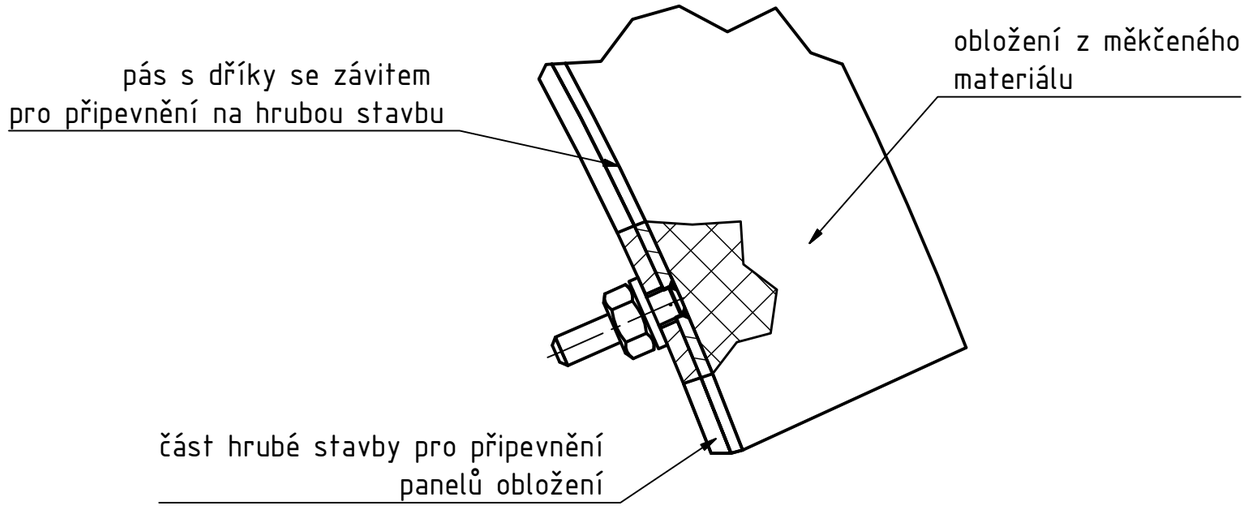

ČVUT FS						
					Datum	Jméno
				Nakreslen	11.7.2018	Vojtěch Zelený
				Zkontrolován		
				Norma		
Stav	Změny	Datum	Jméno			

Sestavný výkres čela

Vojtech Zeleny

1

A3