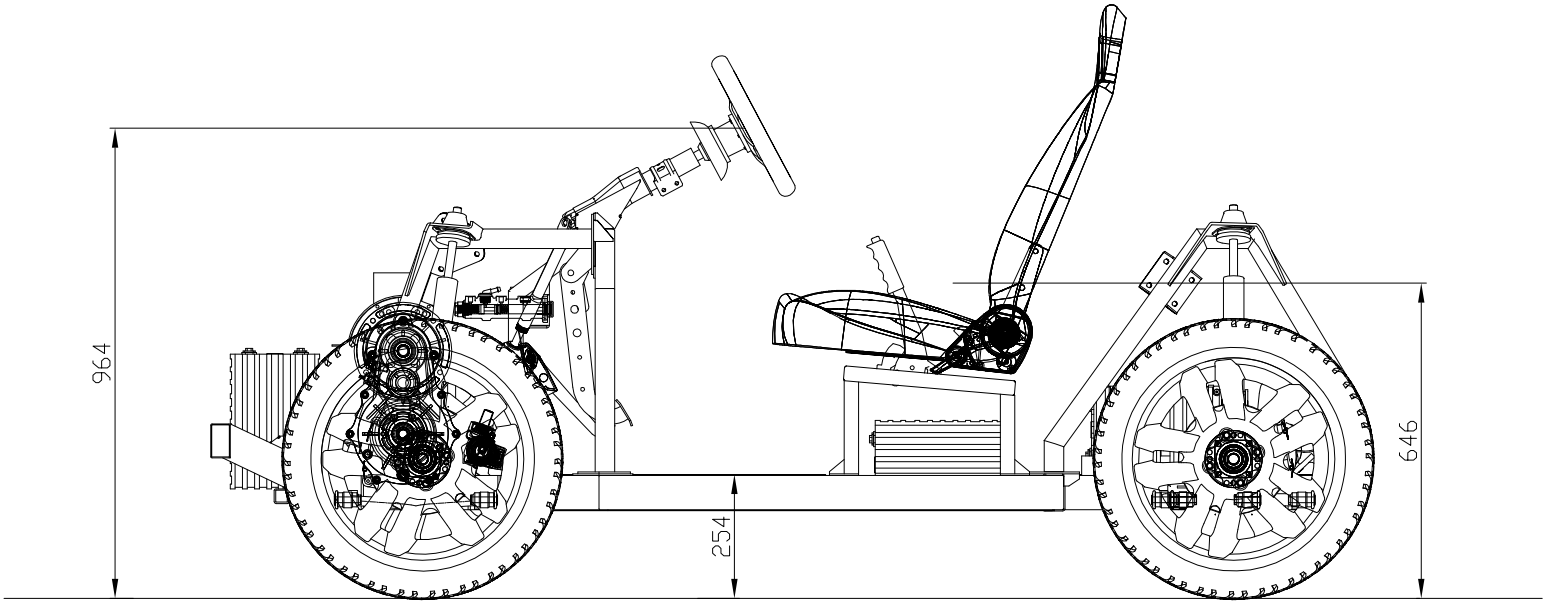
964
254
646

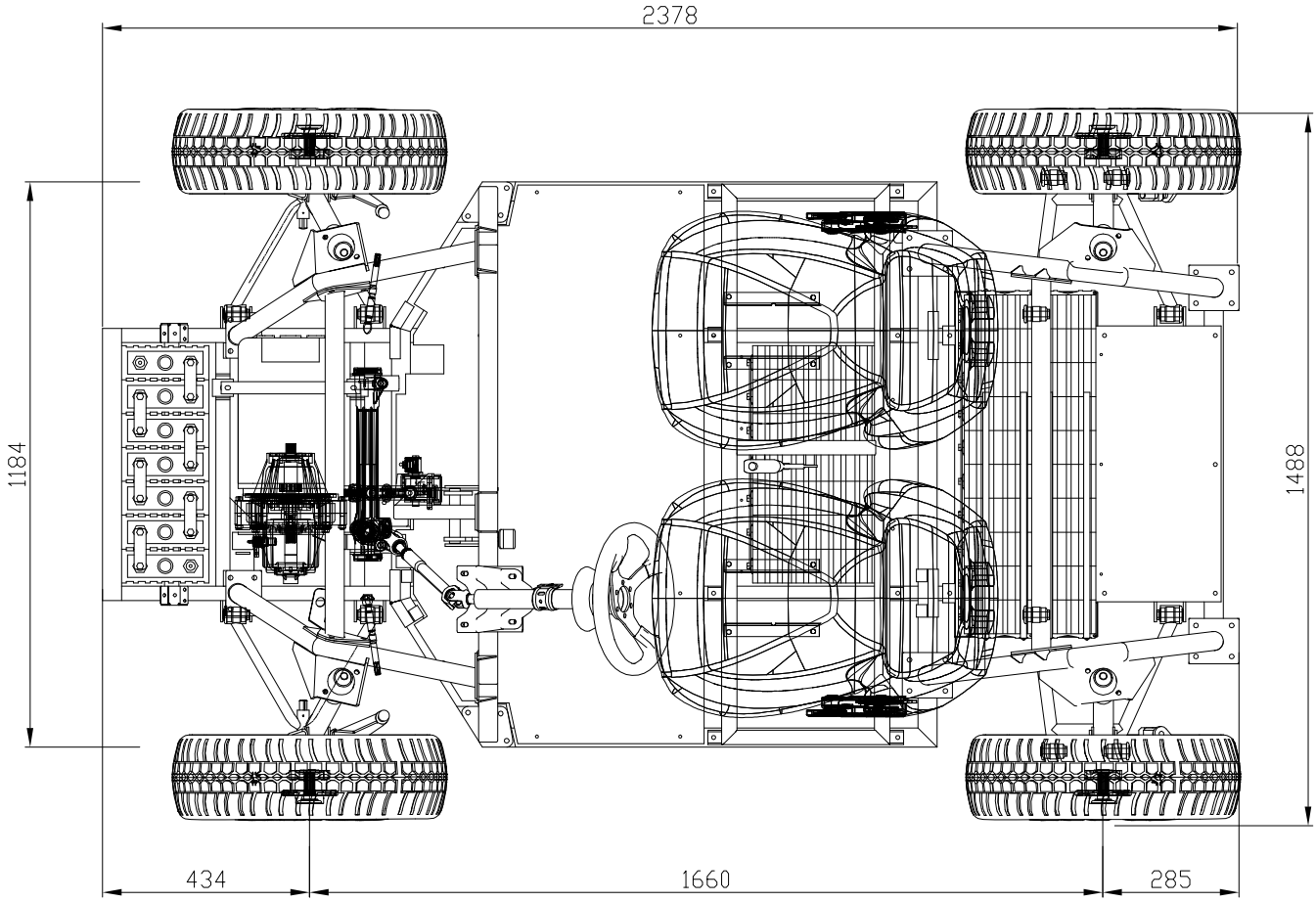
2378
1184
1488
434
1660
285