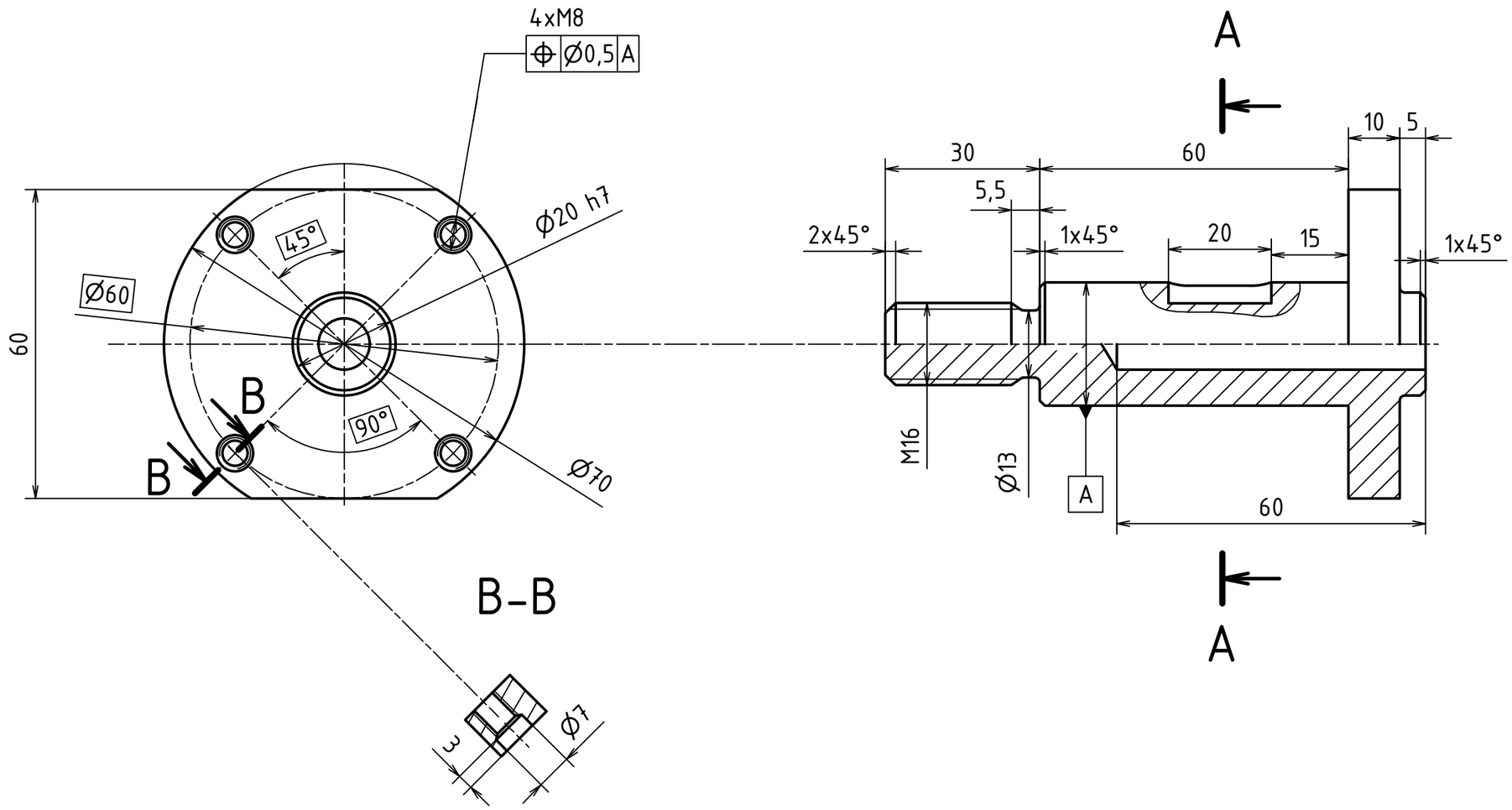

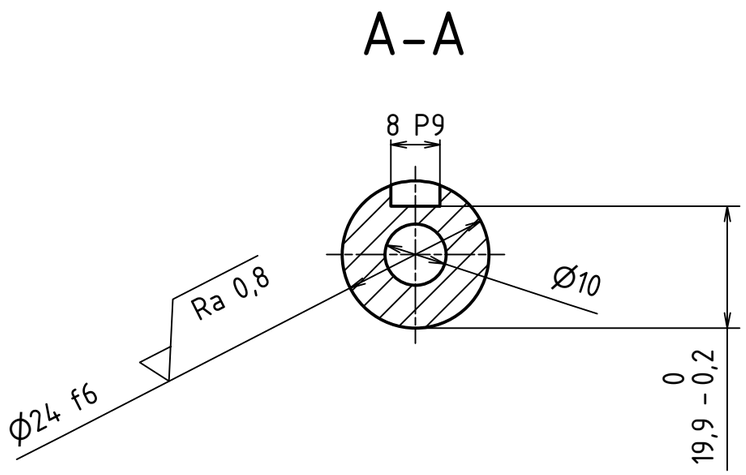

Ra 3,2

MATERIÁL: S235JR (11 375)									
POLOTOVAR: ČSN 42 5510 - KR 65-110									
TOLEROVÁNÍ DLE ISO 8015									
PŘESNOST ISO 2768 - mK									
VŠEOB. TOL. ISO 8062 -							INDEX	ZMĚNA	DATUM / PODPIS
	Autor	Datum		Podpis	Datum	HMOTNOST 0,502 kg	MĚŘÍTKO 1:1		
NAVRHL	Vojtěch ŠUSTR	15.05.2018	PŘEZK.			SESTAVA BP 0235 - 02 - 01			
KRESLIL	Vojtěch ŠUSTR	29.06.2018	SCHVÁLIL			KUSOVNÍK BP 0235 - 02 - 01	PROMÍTÁNÍ: (ISO E)		

ČESKÉ VYSOKÉ UČENÍ TECHNICKÉ V PRAZE

FAKULTA STROJNÍ

NÁZEV: TRN

TYP:

ČÍSLO VÝKRESU: BP 0235 - 02 - 01 - 02

LIST: 1 /1