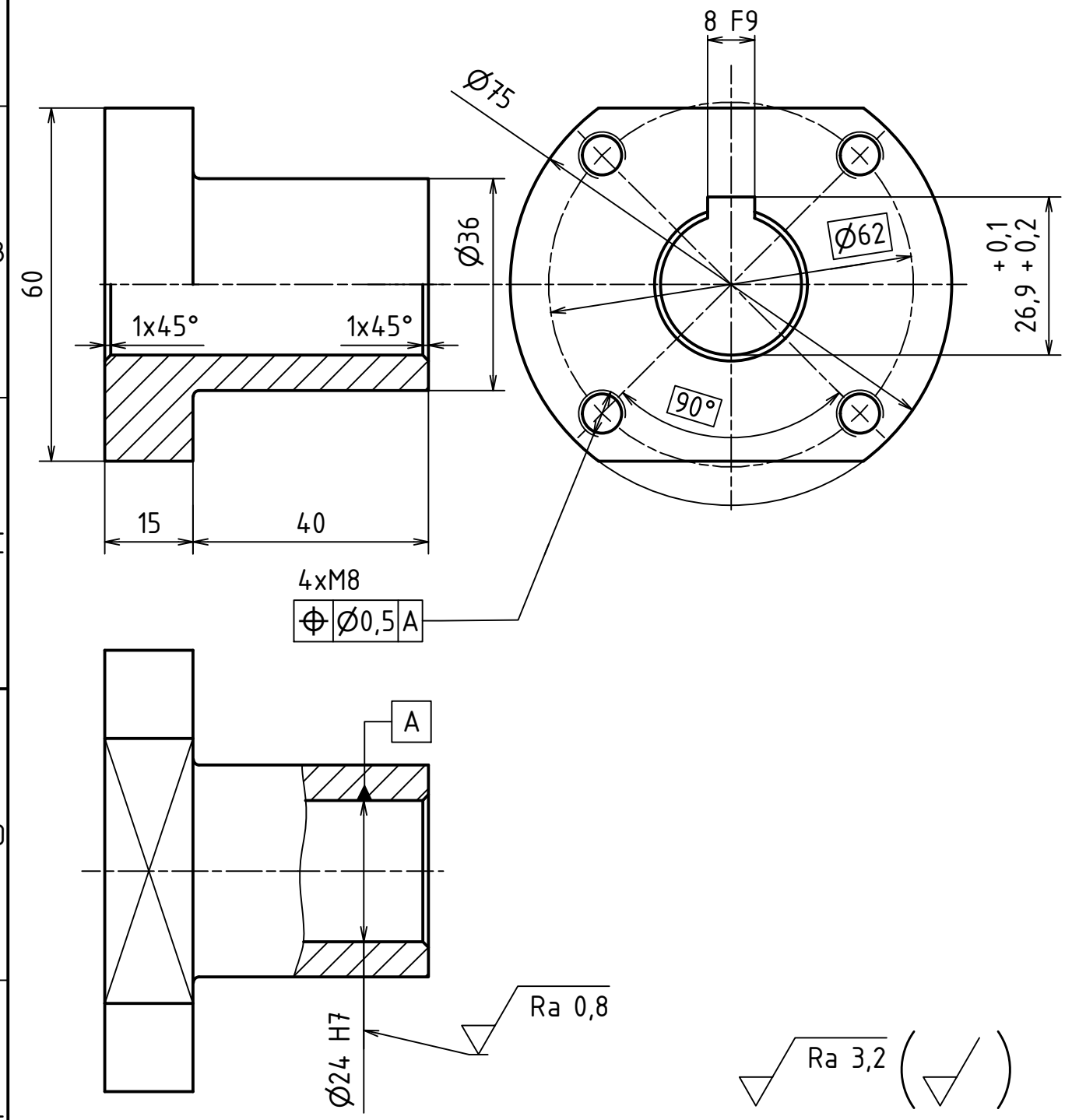

MATERIÁL: S235JR (11 375)
POLOTOVAR: ČSN 42 5510 - KR 65-60
TOLEROVÁNÍ DLE ISO 8015
PŘESNOST ISO 2768 - mK
VŠEOB. TOL. ISO 8062 -

+0,5 +0,1 -0,2 -0,5

INDEX	ZMĚNA	DATUM	PODPIS

	Autor	Datum		Podpis	Datum
NAVRHL	Vojtěch ŠUSTR	15.05.2018	PŘEZK.		
KRESLIL	Vojtěch ŠUSTR	29.06.2018	SCHVÁLIL		

HMOTNOST 0,563 kg
SESTAVA BP 0235 - 02 - 01
KUSOVNÍK BP 0235 - 02 - 01

MĚŘÍTKO 1:1
PROMÍTÁNÍ: (ISO E)

ČESKÉ VYSOKÉ UČENÍ TECHNICKÉ V PRAZE
FAKULTA STROJNÍ

NÁZEV: POUZDRO
TYP:
ČÍSLO VÝKRESU: BP 0235 - 02 - 01 - 01
LIST: 1 /1