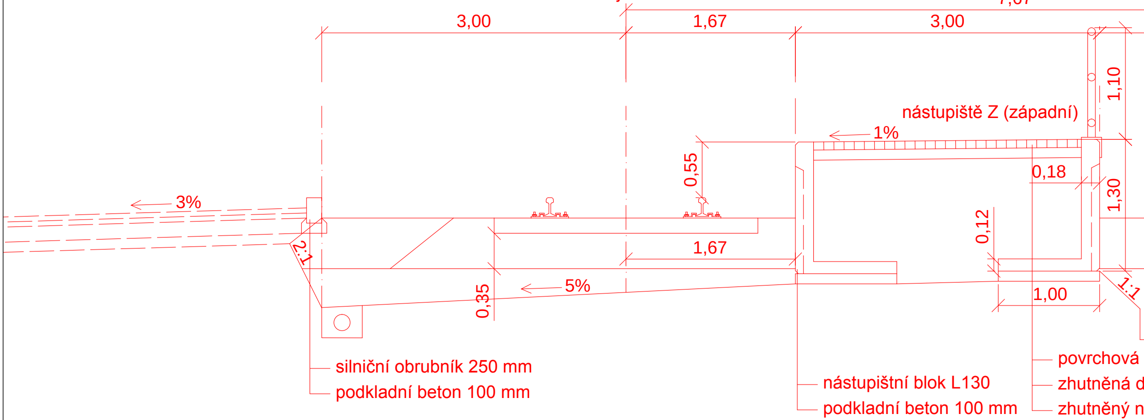
kolej č.13a
7,67
3,00
1,67
3,00
1,10
nástupiště Z (západní)
1%
0,55
3%
0,18
1,30
0,12
2:1
1,67
5%
0,35
1,00
1:1
silniční obrubník 250 mm
podkladní beton 100 mm
nástupištní blok L130
podkladní beton 100 mm
povrchová
zhutněná d
zhutněný n

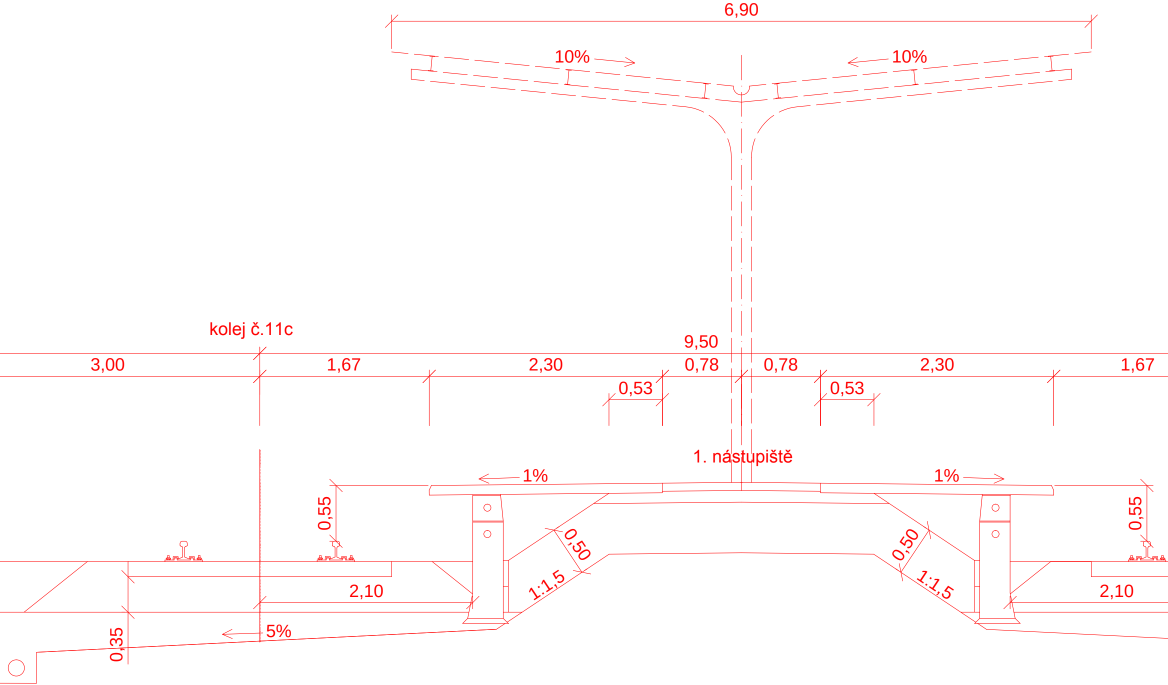
6,90
10%
10%
kolej č.11c
9,50
3,00
1,67
2,30
0,78
0,78
2,30
1,67
0,53
0,53
1. nástupiště
1%
1%
0,55
0,55
0,50
0,50
1:1,5
1:1,5
2,10
2,10
5%
0,35

úprava (zámková dlažba OBDK) tl. 80 mm

lrť tl. 100 mm

enamrzavý materiál. tl 1000 mm

řez A km 322,770

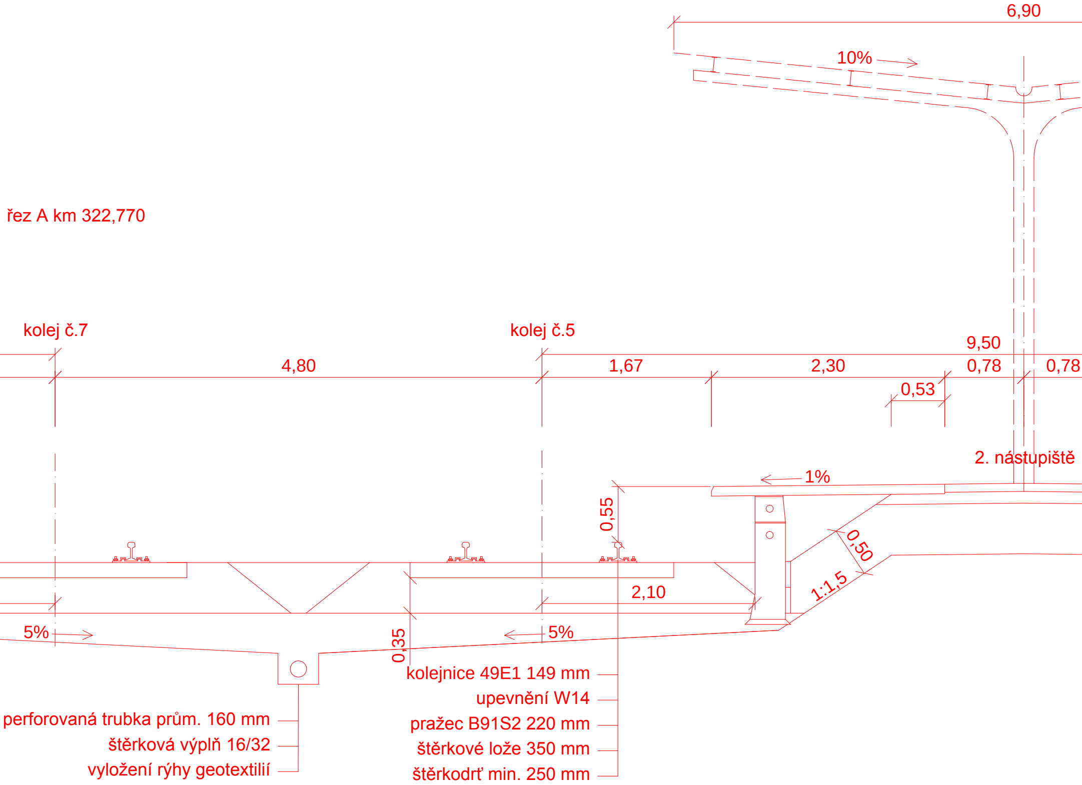
6,90
10%
kolej č.7
kolej č.5
9,50
4,80
1,67
2,30
0,78
0,78
0,53
2. nástupiště
1%
0,55
0,50
1:1,5
2,10
5%
5%
0,35

kolejnice 49E1 149 mm
upevnění W14
pražec B91S2 220 mm
štěrkové lože 350 mm
štěrkodrť min. 250 mm

perforovaná trubka prům. 160 mm
štěrková výplň 16/32
vyložení rýhy geotextilií

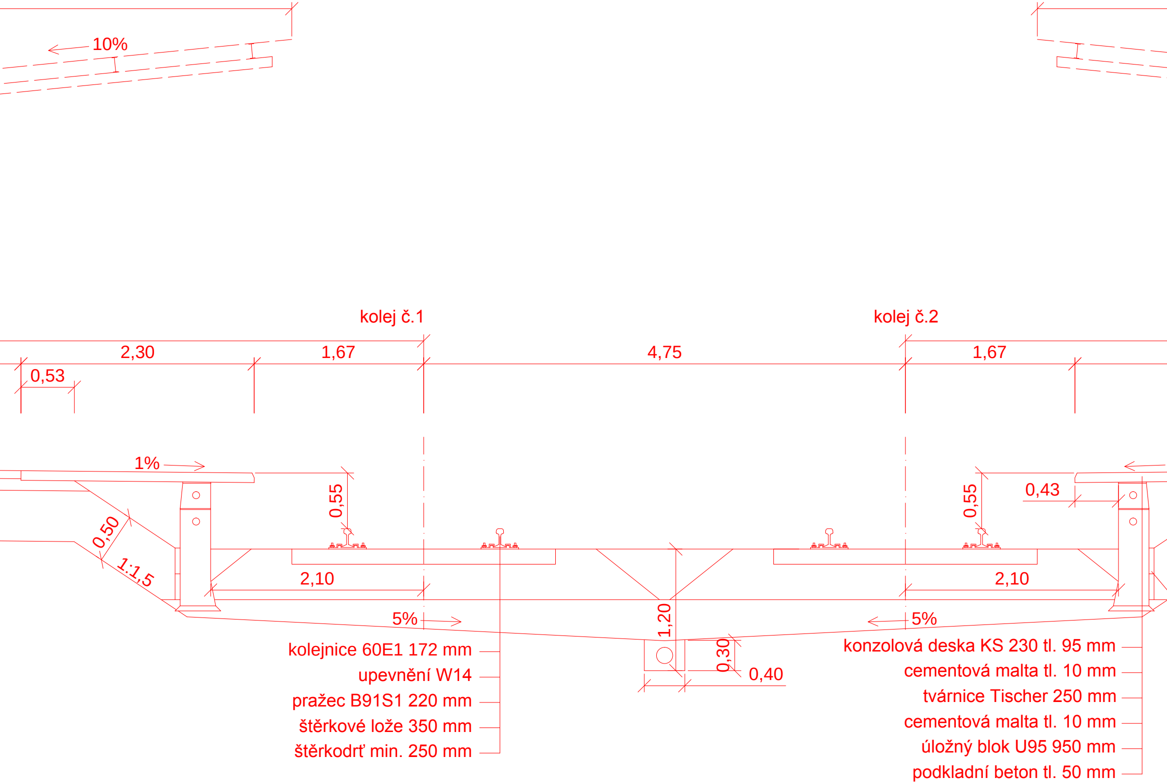
10%
kolej č.1
kolej č.2
2,30
1,67
4,75
1,67
0,53
1%
0,55
0,55
0,43
0,50
1:1,5
2,10
2,10
1,20
0,30
0,40
5%
5%

kolejnice 60E1 172 mm
upevnění W14
pražec B91S1 220 mm
štěrkové lože 350 mm
štěrkodrť min. 250 mm

konzolová deska KS 230 tl. 95 mm
cementová malta tl. 10 mm
tvárnice Tischer 250 mm
cementová malta tl. 10 mm
úložný blok U95 950 mm
podkladní beton tl. 50 mm

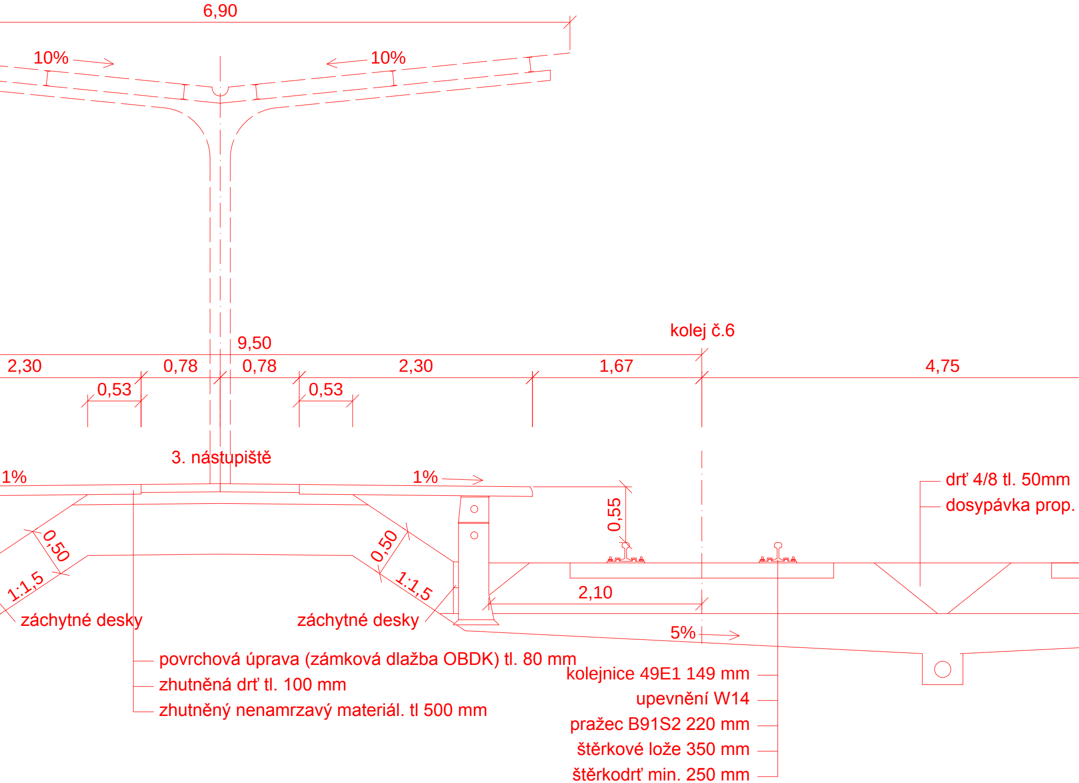
6,90
10%
10%
kolej č.6
9,50
2,30
0,78
0,78
2,30
1,67
4,75
0,53
0,53
3. nástupiště
1%
1%
drť 4/8 tl. 50mm
dosypávka prop.
0,55
0,50
0,50
1:1,5
1:1,5
2,10
záchytné desky
záchytné desky
5%
povrchová úprava (zámková dlažba OBDK) tl. 80 mm
zhutněná drť tl. 100 mm
zhutněný nenamrzavý materiál. tl 500 mm
kolejnice 49E1 149 mm
upevnění W14
pražec B91S2 220 mm
štěrkové lože 350 mm
štěrkodrť min. 250 mm

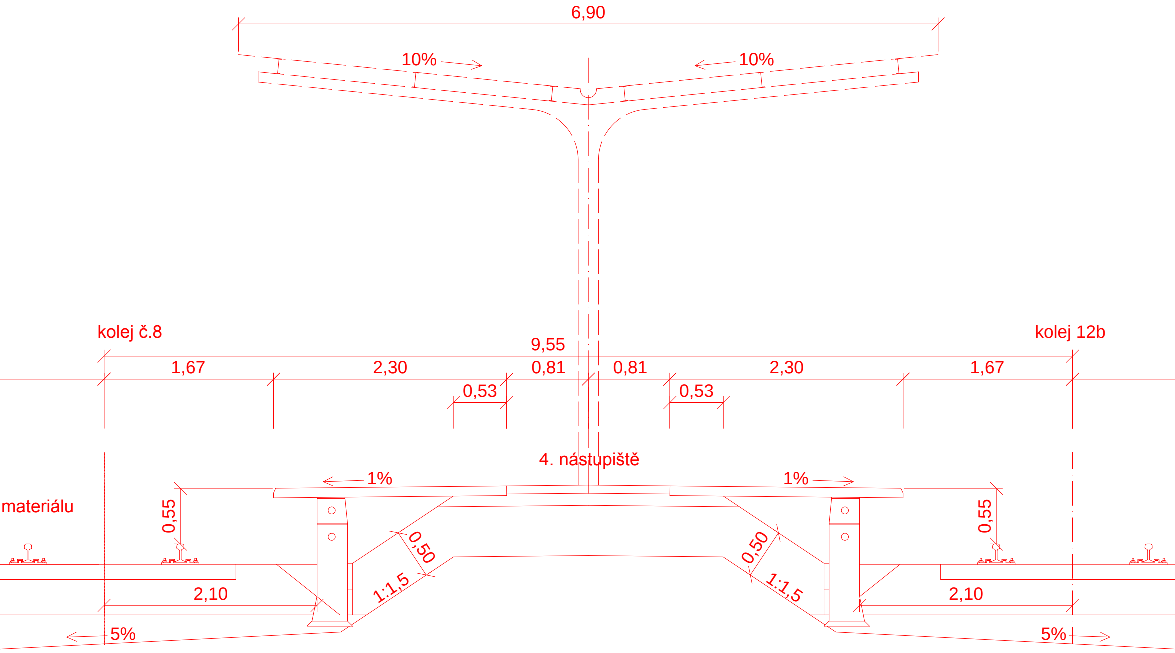
6,90
10%
10%
kolej č.8
kolej 12b
9,55
1,67
2,30
0,81
0,81
2,30
1,67
0,53
0,53
4. nástupiště
1%
1%
materiálu
0,55
0,55
0,50
0,50
1:1,5
1:1,5
2,10
2,10
5%
5%

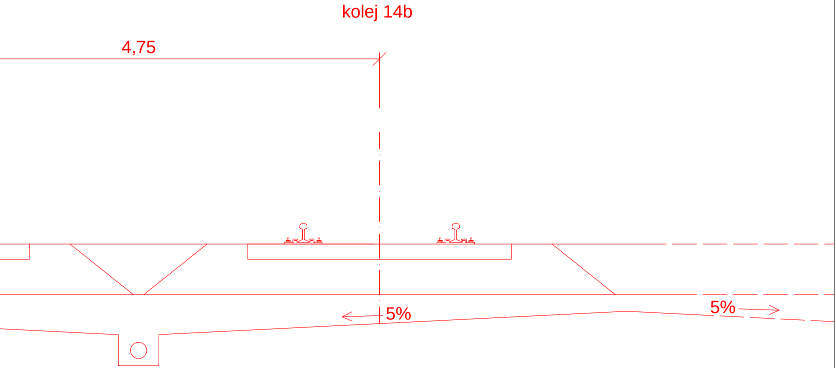
kolej 14b
4,75
5%
5%

ČESKÉ VYSOKÉ UČENÍ TECHNICKÉ V PRAZE
FAKULTA DOPRAVNÍ
ÚSTAV DOPRAVNÍCH SYSTÉMŮ

DIPLOMOVÁ PRÁCE

Vedoucí práce: doc. Ing. Lukáš Týfa, Ph.D., Ing. David Vodák

PŘÍLOHA
S 4.8

MODERNIZACE ŽST. NYMBURK var.01
Charakteristický příčný řez km 322,770

Měřítko: 1:50

12 / 2017

Vypracoval: Jan Zalabák