Anežka Juhová
francouzská berle

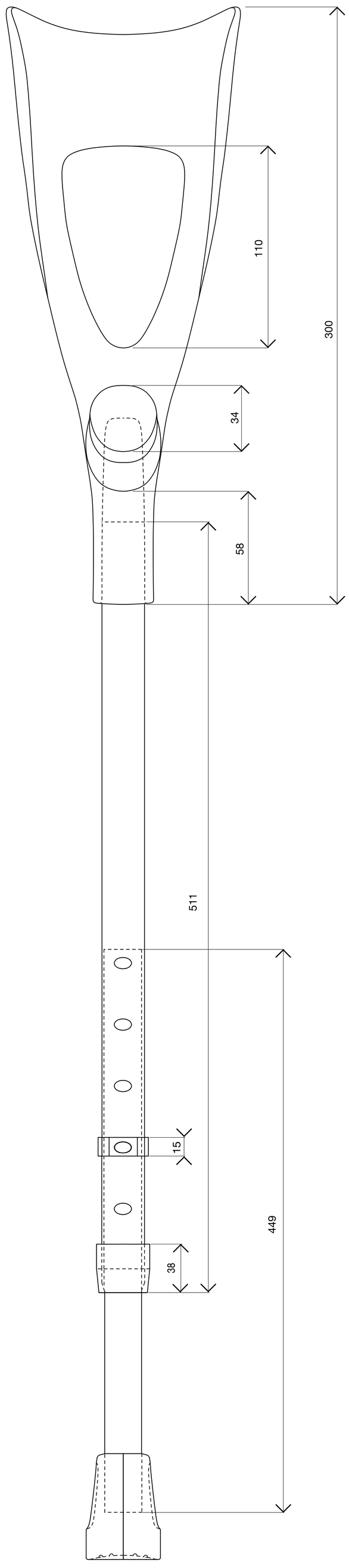

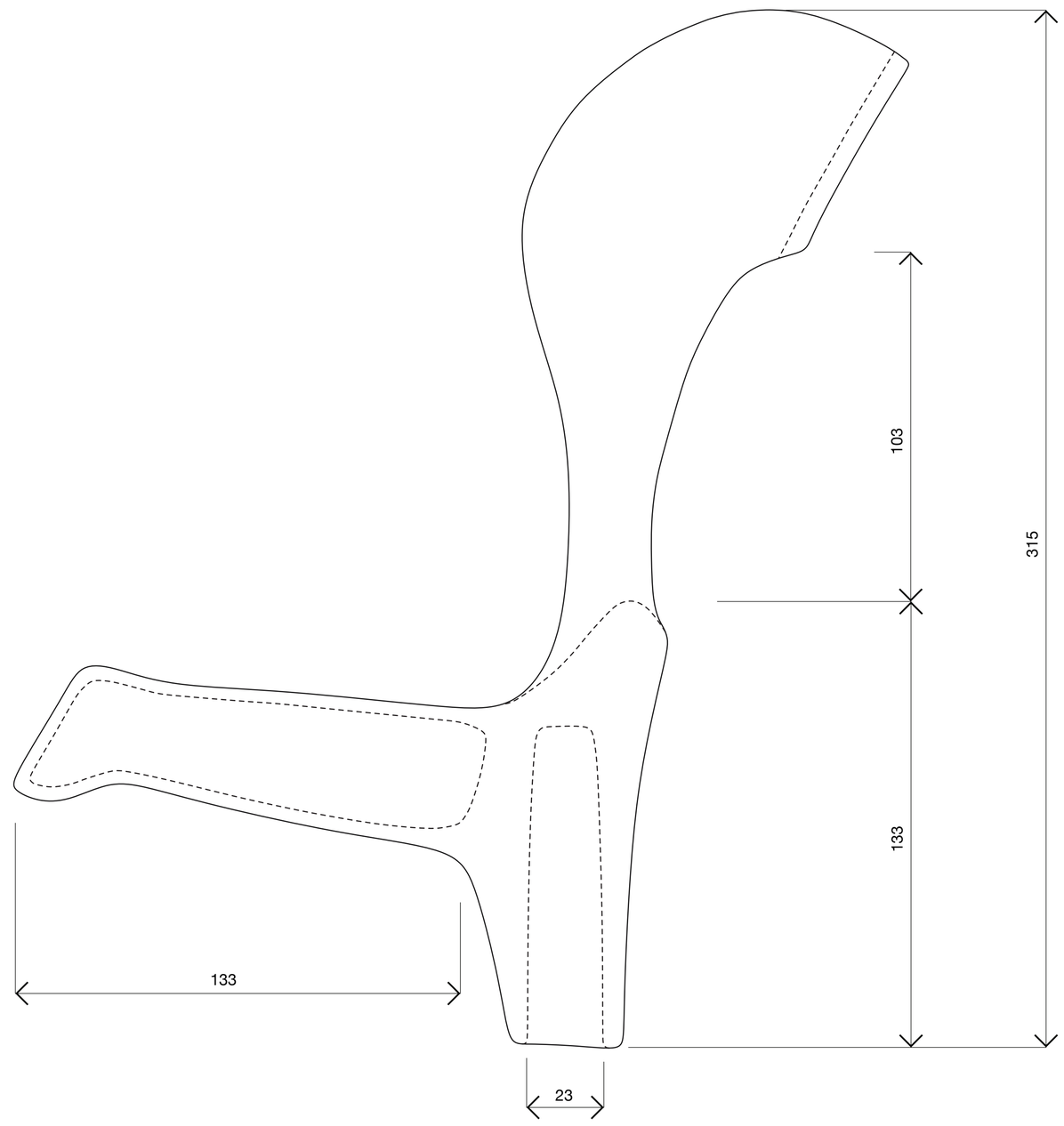

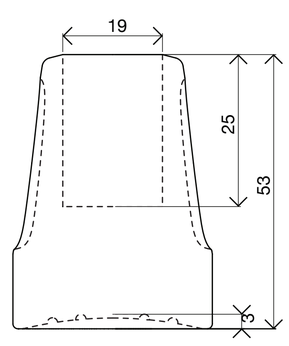

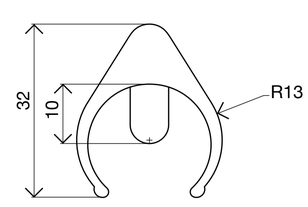

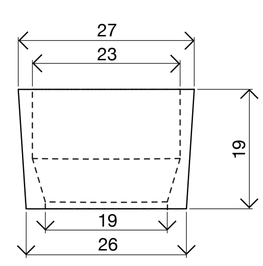

15150 ÚSTAV PRŮMYSLOVÉHO DESIGNU / FA ČVUT	ATELIÉR MgA. Jan Jaroň / MgA. Daniel Gonzalez		
JMÉNO ANEŽKA JUHOVÁ	ROČNÍK / SEMESTR 3 / 6	DATUM 25. 5. 2018	
NÁZEV FRANCOUZSKÁ BERLE		MĚŘÍTKO 1:1	