P62
km 2,150
přímá, D=0mm

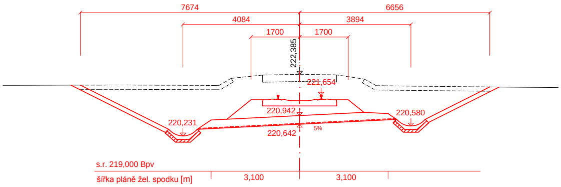
7674
6656
4084
3894
1700
1700
222,385
221,654
220,942
220,580
220,231
220,642
5%
s.r. 219,000 Bpv
šířka pláně žel. spodku [m]
3,100
3,100

P63
km 2,200
přímá, D=0mm

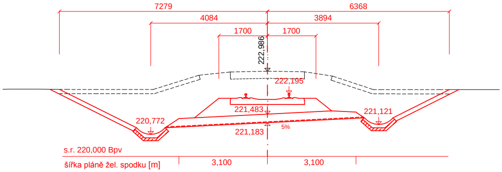
7279
6368
4084
3894
1700
1700
222,986
222,195
221,483
221,121
220,772
221,183
5%
s.r. 220,000 Bpv
šířka pláně žel. spodku [m]
3,100
3,100

P72
km 2,650
přímá, D=0mm

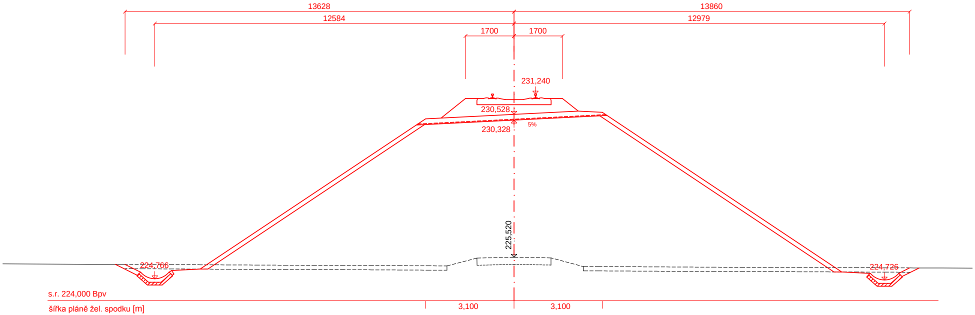
13628
13860
12584
12979
1700
1700
231,240
230,528
230,328
5%
225,520
224,766
224,726
s.r. 224,000 Bpv
šířka pláně žel. spodku [m]
3,100
3,100

P64
km 2,250
přímá, D=0mm

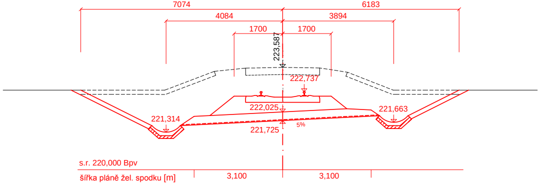
7074
6183
4084
3894
1700
1700
223,587
222,737
222,025
221,314
221,663
221,725
5%
s.r. 220,000 Bpv
šířka pláně žel. spodku [m]
3,100
3,100

P65
km 2,300
přímá, D=0mm

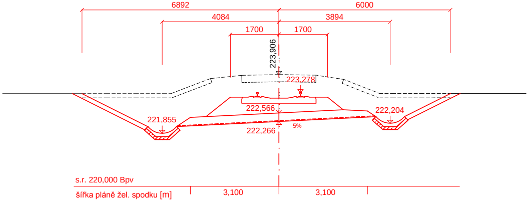
6892
6000
4084
3894
1700
1700
223,906
223,278
222,566
221,855
222,204
222,266
5%
s.r. 220,000 Bpv
šířka pláně žel. spodku [m]
3,100
3,100

P73
km 2,700
přímá, D=0mm

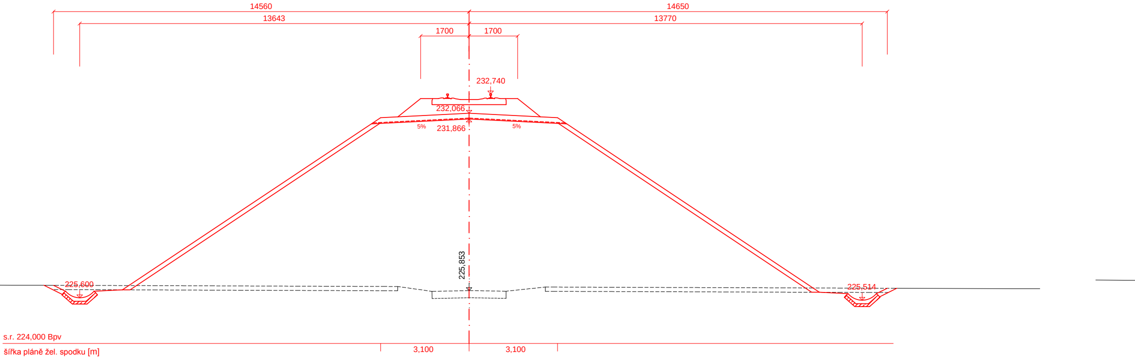
14560
14650
13643
13770
1700
1700
232,740
232,066
5%
231,866
5%
225,853
225,600
225,514
s.r. 224,000 Bpv
šířka pláně žel. spodku [m]
3,100
3,100

P66
km 2,350
přímá, D=0mm

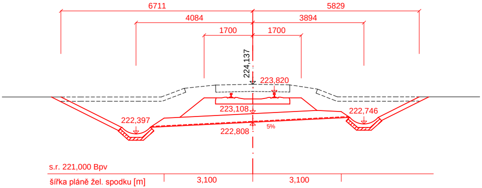
6711
5829
4084
3894
1700
1700
224,137
223,820
223,108
222,746
222,397
222,808
5%
s.r. 221,000 Bpv
šířka pláně žel. spodku [m]
3,100
3,100

P67
km 2,400
přímá, D=0mm

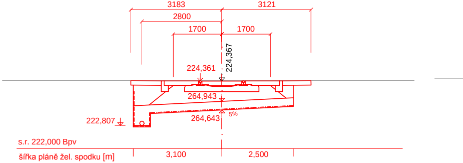
3183
3121
2800
1700
1700
224,367
224,361
264,943
222,807
264,643
5%
s.r. 222,000 Bpv
šířka pláně žel. spodku [m]
3,100
2,500

P74
km 2,750
přímá, D=0mm

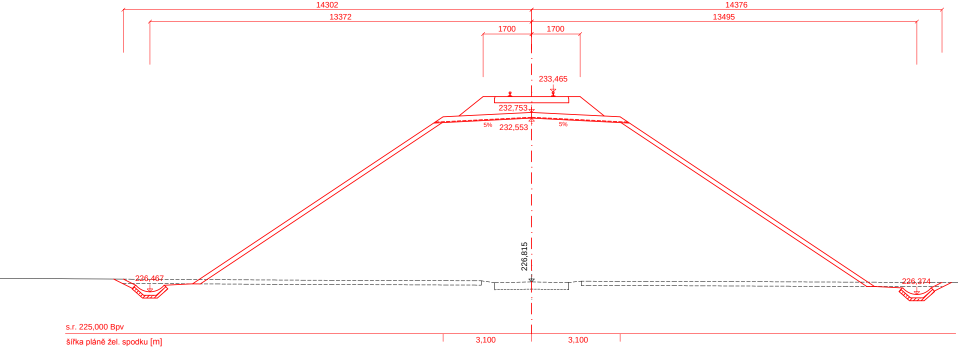
14302
14376
13372
13495
1700
1700
233,465
232,753
232,553
5%
5%
226,815
226,467
226,374
s.r. 225,000 Bpv
šířka pláně žel. spodku [m]
3,100
3,100

P68
km 2,450
přímá, D=0mm

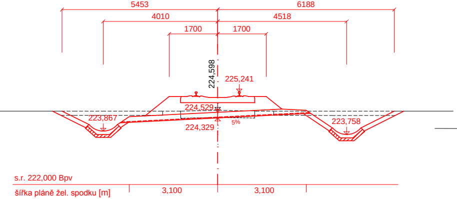
5453
6188
4010
4518
1700
1700
224,598
225,241
224,529
223,867
223,758
224,329
5%
s.r. 222,000 Bpv
šířka pláně žel. spodku [m]
3,100
3,100

P69
km 2,500
přímá, D=0mm

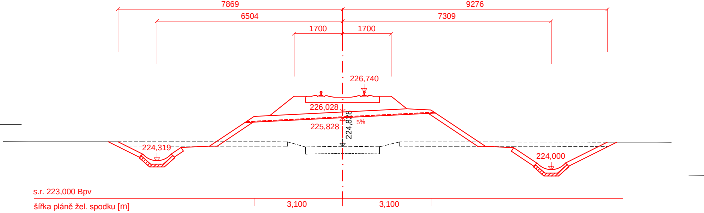
7869
9276
6504
7309
1700
1700
226,740
226,028
225,828
224,828
5%
224,319
224,000
s.r. 223,000 Bpv
šířka pláně žel. spodku [m]
3,100
3,100

P75
km 2,800
přímá, D=0mm

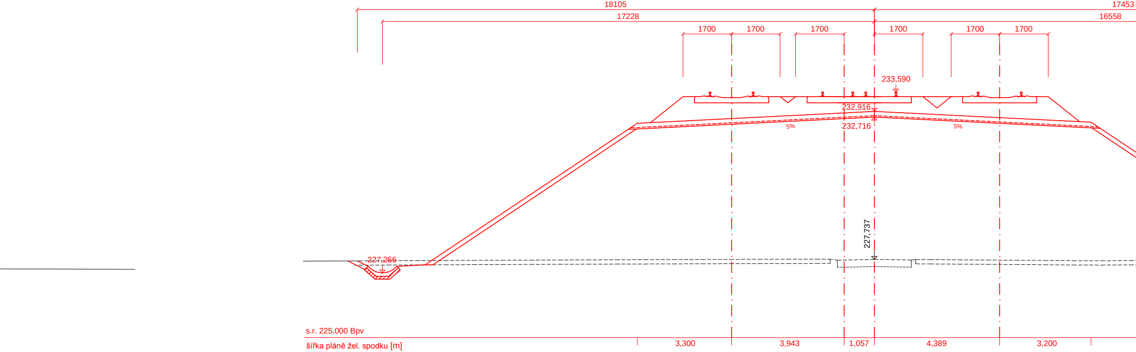
18105
17453
17228
16558
1700
1700
1700
1700
1700
1700
233,590
232,916
232,716
5%
5%
227,737
227,266
s.r. 225,000 Bpv
šířka pláně žel. spodku [m]
3,300
3,943
1,057
4,389
3,200

P70
km 2,550
přímá, D=0mm

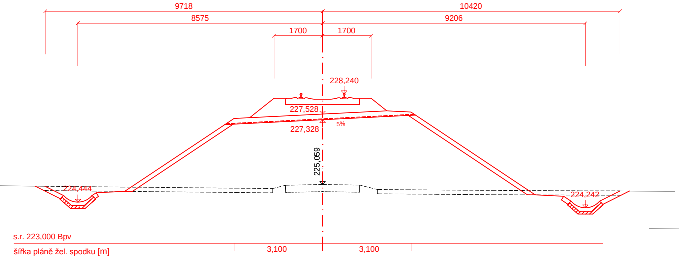

9718
10420
8575
9206
1700
1700
228,240
227,528
5%
227,328
225,059
224,444
224,242
s.r. 223,000 Bpv
šířka plání žel. spodku [m]
3,100
3,100

P71
km 2,600
přímá, D=0mm

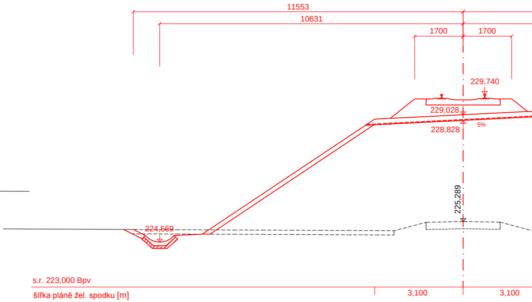

11553
10631
1700
1700
229,740
229,028
5%
228,828
225,289
224,569
s.r. 223,000 Bpv
šířka plání žel. spodku [m]
3,100
3,100

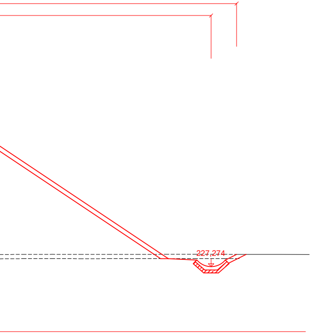

P76
km 2,850
přímá, D=0mm

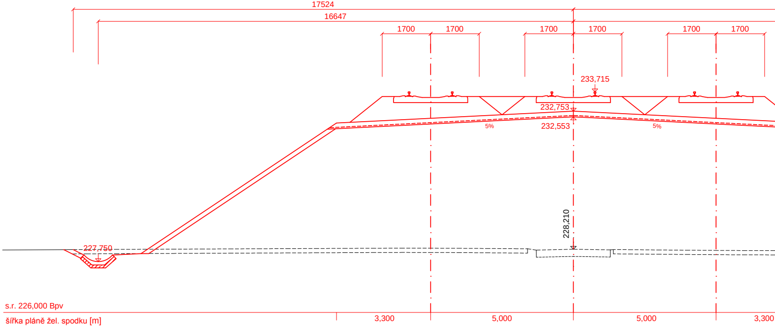

17524
16647
1700
1700
1700
1700
1700
1700
233,715
232,753
5%
232,553
5%
228,210
227,750
s.r. 226,000 Bpv
šířka plání žel. spodku [m]
3,300
5,000
5,000
3,300

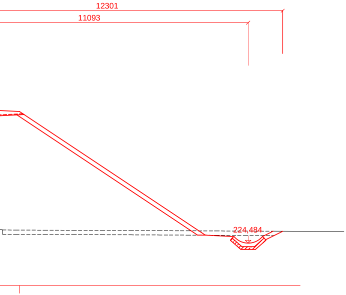
12301
11093
224,484

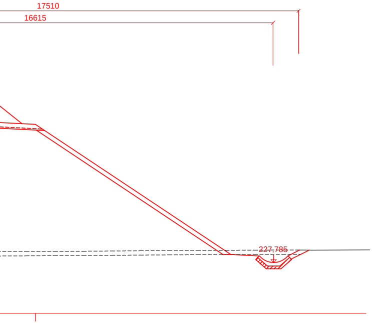
17510
16615
227,785

OBOR	KATEDRA	JMÉNO STUDENTA
KD	K137-Katedra železničních staveb	Jan Šuk
ROČNÍK	VYUČUJÍCÍ	
Druhý	Ing. Petr Břešťovský, Ph.D.	

PŘÍČNÉ ŘEZY
km 2,150 000 - 2,850 000

FORMÁT	11xA4
MĚŘÍTKO	1:100
DATUM	5.1.2018
PŘEDMĚT	Diplomová práce
Č. VÝKRESU	7.4