zuzana dvořáková
cookin

Stolování a vaření je nedílnou součástí každodenního života nás všech, proč si to tedy pořádně neuzít i na cestách. Téma skládací mobilář pro pohodlnou přípravu jídla na cestách je určené pro ty, kteří rádi cestují autem na dlouhé výlety pod stan. Chtěla bych, aby si vaření v externím uklidi stejně jako ti, kteří cestují obytnými vozy s kuchyní a zároveň jim to nezabírala moc místa v autě.

M 1:4

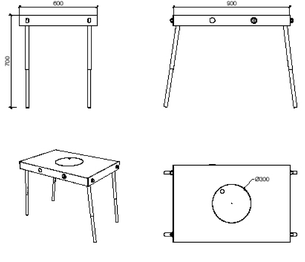

eva karaivanová
your space

Tématem bakalářské práce je návrh řešení univerzálního nábytku pro studenty. Nábytek je určen pro studentské kolieje, internáty, či sdílené byty. Výsledným produktem je sekretář, jakožto nábytek, který zahrnuje prostor pro práci na počítači, či psaní. Prací plocha je tvořena skloperou deskou, která zároveň uzavírá vnitřní prostor sekretáře. Prostor je uzamykatelný tak, aby zde student mohl uschovat své cennosti, notebook a studijní materiály. Další součástí nábytku je úložný prostor, který je ve spodní části tvořen komodou se zásuvkami, v horní části se nachází choubořetová skříňka s poličkami. Nábytek by měl zajišťovat jakousi základní jednotku, kterou student potřebuje ke studiu, k ukládání oblečení a ložních pomůcek.

M 1:5

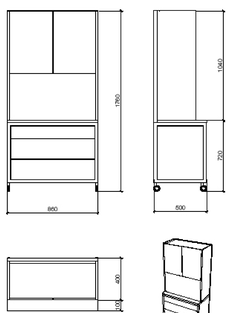

jakub klouzek
křeslo

Křeslo je navrženo tak, aby při jeho realizaci bylo využito co nejjednodušších výrobních procesů a tím se snížila i koncová cena produktu. Křeslo je také modul sestavit z několika přednastavených dílů a přizpůsobit si ho tak vlastním požadavkům. Výsledkem mojí práce je první funkční prototyp, kde je sedák a opěrak tvořen žalouzkovým popruhy a několika typy polyuretanových pěn, pro dosažení ideální tuhosti sedáku. Podrušky s drobnými řemeslnými detaily jsou vyrobeny z dubového dřeva.

M 1:4

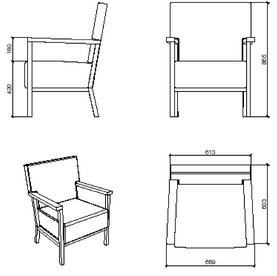

jan krise
spoj praha > dobříš

Návrh nábytkového konstrukčního prvku z šedé litiny. Použití tradičního materiálu a klasické technologie ručního formování do pískových forem za cílem vytvoření nosného prvku pro spojování desek stolů, regálů, jejich nohou a dalších možných řešení odkládacích ploch. Vystupem je prototyp v reálném materiálu ve formě masivního dubového jídelního stolu pro čtyři osoby.

M 1:1

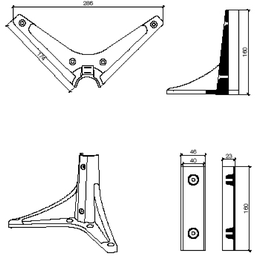

nikola mikulecká
čajový set

Čajový set je skla s bambusovými doplňky, určený především do kaváren. Což je podle mě jediný způsob jak mu pomoci z Čajovny s vyhraněnou společností, zbavit ho přílišné exotičnosti a vymanit ho z rukou hrstky odborníků a nadšenců. Pít čaj a pracovat na notebooku, zastavit se na čaj při cestě městem, myslet na čaj jako na variantu pří hovoru s přátelí, to je vztah, který bychom k čaji měli získat. Nemůžeme vyvrat čaj z kotlenů a nalít mémi to, jak se čaj po staletí servíruje, ale nemusíme ulpívat na ortodoxních postupech. Čaj může mít moderní tvar, komunikovat s moderním člověkem a přesto si zachovat to kouzelné co nabízí tradice a o čem hovoří čajový znalci.

M 1:1

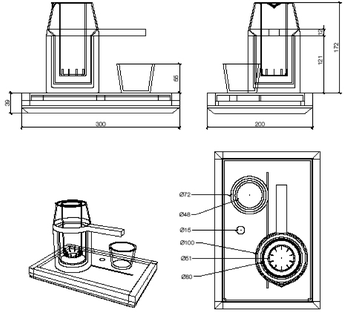

olga osintseva
exteriérové osvětlení

Systém osvětlení inspirovaný a navržený čnejení do prostoru Holejšího náhledi na pražském Smíchově. Soustava se skládá ze svítících zdrojů a ostrovního systému s fotovoltaikou, určeného pro rozsvícení i jiných malých osvětlovacích motí bez snadného přívodu elektřiny. Rozptýlený pohyblivý svit imitující odlesky na vodě, ma za účel cílení a zpříjemnit pobyt návštěvníkovi a zvýšit pocit bezpečí.

M 1:1

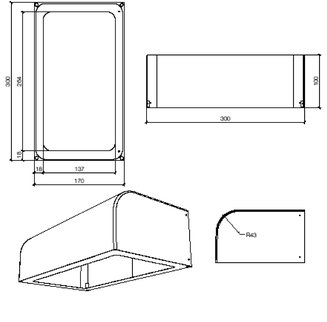

michaela štetiarová
pestitelská nádoba

Jedinečnost nádoby na pěstovaní se skrývá v její komplexnosti přizpůsobené pěstování microgreens stejně jako klíčků. Produkt je designovaný tak, aby stejné komponenty pouze na základě jednoduché rotace/skládání byly využitelné na dvě typy pěstování. Vzniká tak výjimečný produkt, který má za cíl pěstovat microgreens a klíčky s co nejkvalitějším výsledkem, s co nejmenším množstvím komponent a maximálním efektem. Nejvetším bonusem nádoby je její schopnost obsahovat celý proces pěstování. Podmínky, které Pěstební nádoby poskytuje jsou mnohem méně náročné na manipulaci a zejména na spotřebu vody a celkové energie.
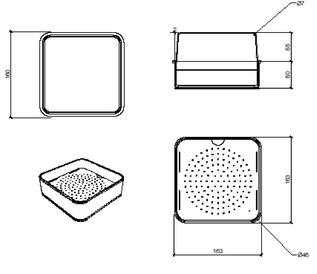
M 1:1