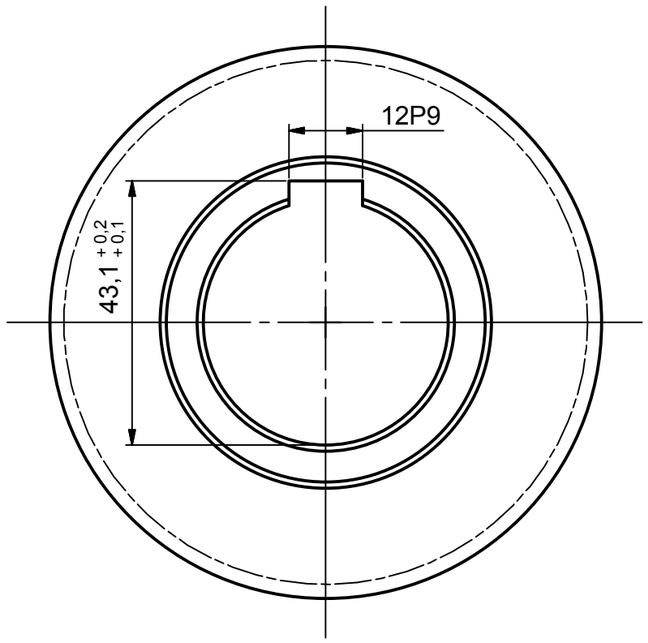

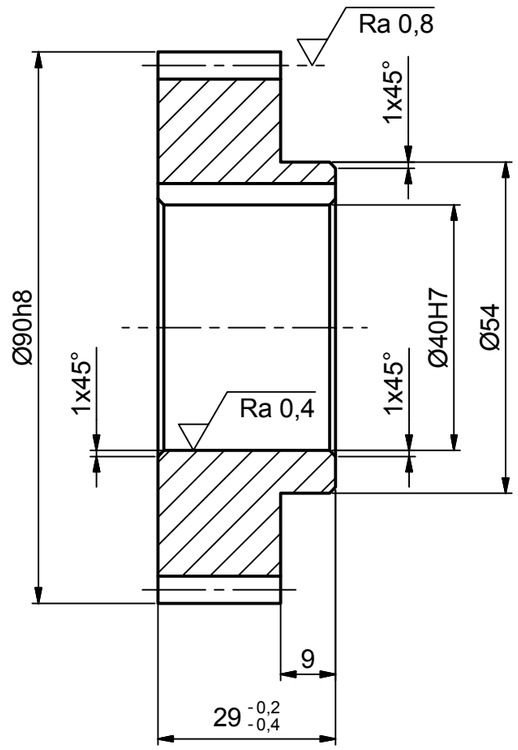

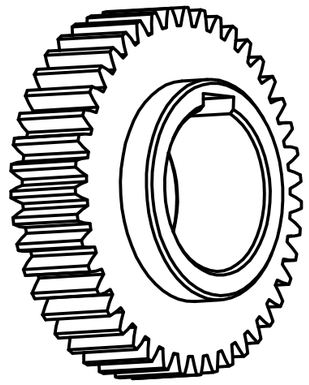

Ozubené kolo		ČELNÍ
Zuby		PŘÍMÉ
Typ šneku		
Ozubení		EVOLVENTNÍ
Modul	m	2
Počet zubů	z	43
Normálný zakl. profil		
Úhel profilu	α	20°
Úhel	β	
Smysl stoupání		
Jednotkové posunutí	x	
Posunutí z. profilu	x_n	
Jedn. zm. tl. profilu	x_t	
Úhel roztec. kružnice	d	
Stupeň přesnosti		7-E ČSN 01 4682
Rozměr přes zuby	W	/
Modul	m_n	2
Průměr z.kružnice	d_b	
Průměr roztěč.kruž.	d	86
Průměr.patní.kruž.	d_f	
Úhel sklonu na z.vál.		
Úhel ns		
Vzdálenost ns	a_w	
Součinitel průměru šneku	q	
Délka površky roz.kruž.	R	
Úhel patního kužele		
Stoupání záv.šneku		
Spolu-zabírající kolo: Č.výkresu		
Spolu-zabírající kolo: Počet zubů	z	43
Spolu-zabírající kolo: Modul		2

ZUBY CEMENTOVÁNY A KALENY NA TVRDOST HRC 58

Ra 3,2 (Ra 0,8 , Ra 0,4)

MATERIÁL: 14 220
POLOTOVAR: KR100-3000 ČSN 42 5510.12
PROMÍTÁNÍ: (ISO E) TOL. DLE ISO 8015:
PŘESNOST ISO 2768 - mK
VŠEOB. TOL. ISO 8062-

+0,5 +0,1 +0,2 +0,5 (L)

INDEX	ZMĚNA	DATUM	PODPIS

	Autor	Datum		Podpis	Datum		MĚŘÍTKO
NAVRHL			PŘEZK.			HMOTNOST 0,772 kg	1:1
KRESLIL	Kuchař Otakar	18.4.2017	SCHVÁLIL			SESTAVA	KUSOVNIK
TECHNOL.						STARÝ V.	

ČESKÉ VYSOKÉ UČENÍ TECHNICKÉ V PRAZE

FAKULTA STROJNÍ

NÁZEV: SIGNOVAČKA - OZUBENÉ KOLO 1

TYP:

ČÍSLO VÝKRESU: 122801

LIST: