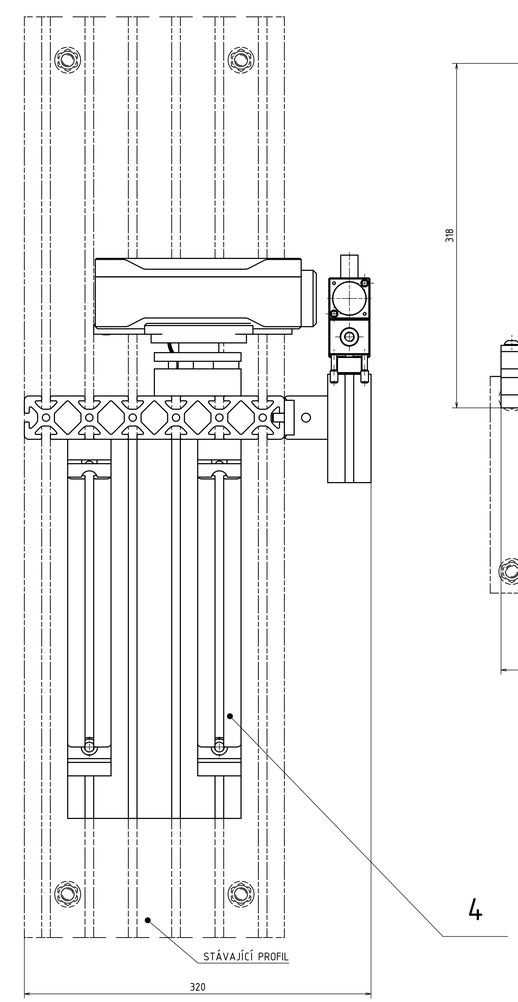

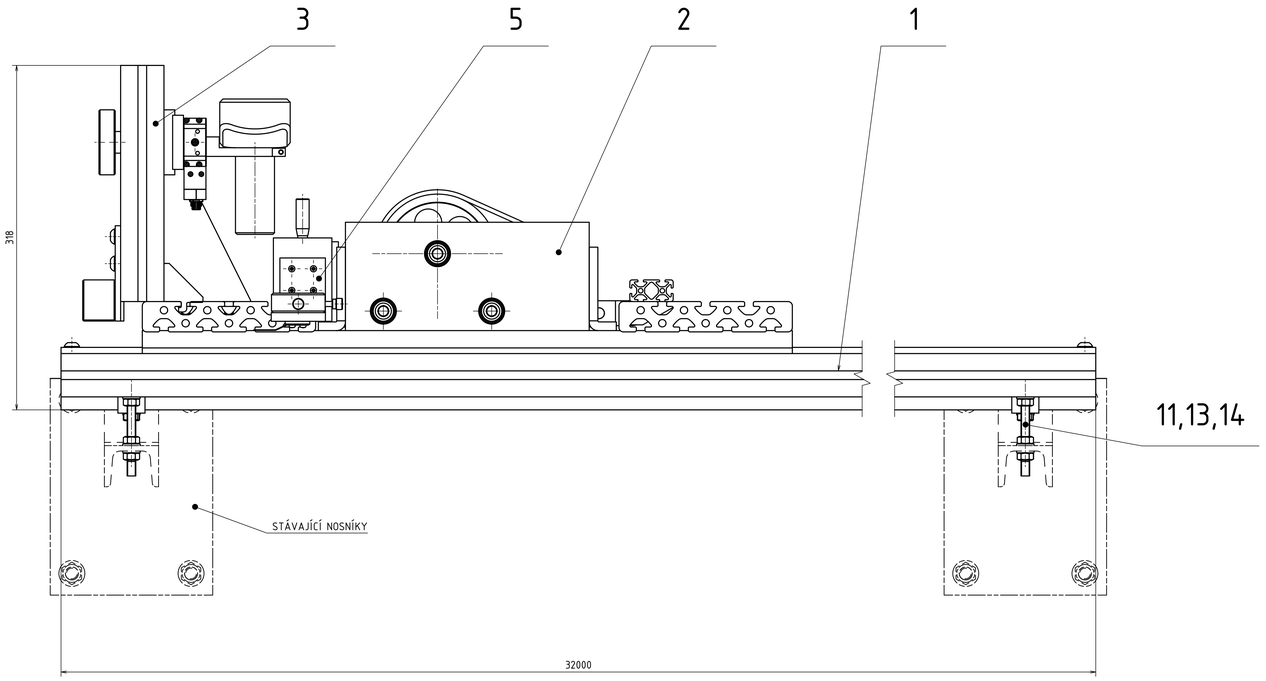

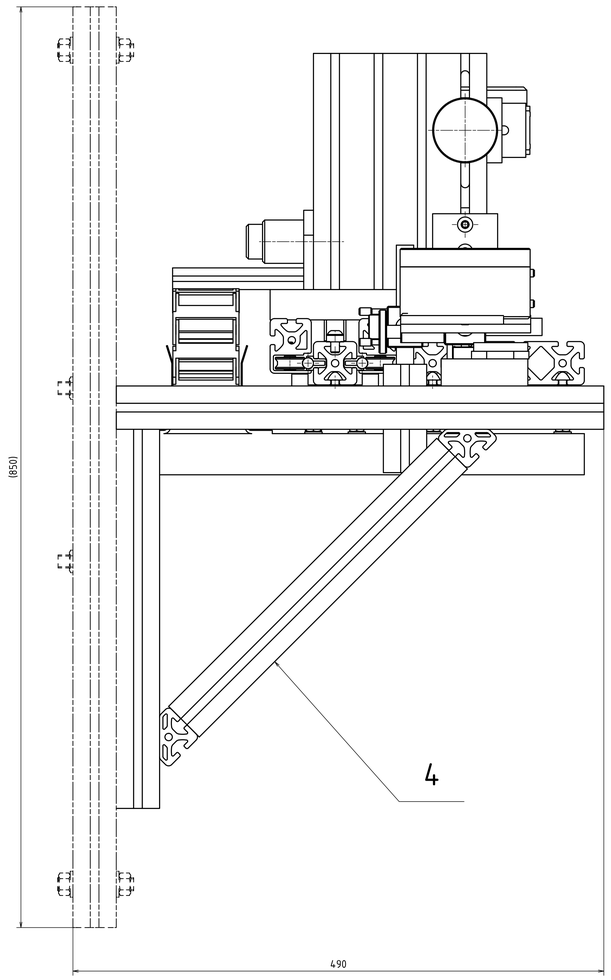

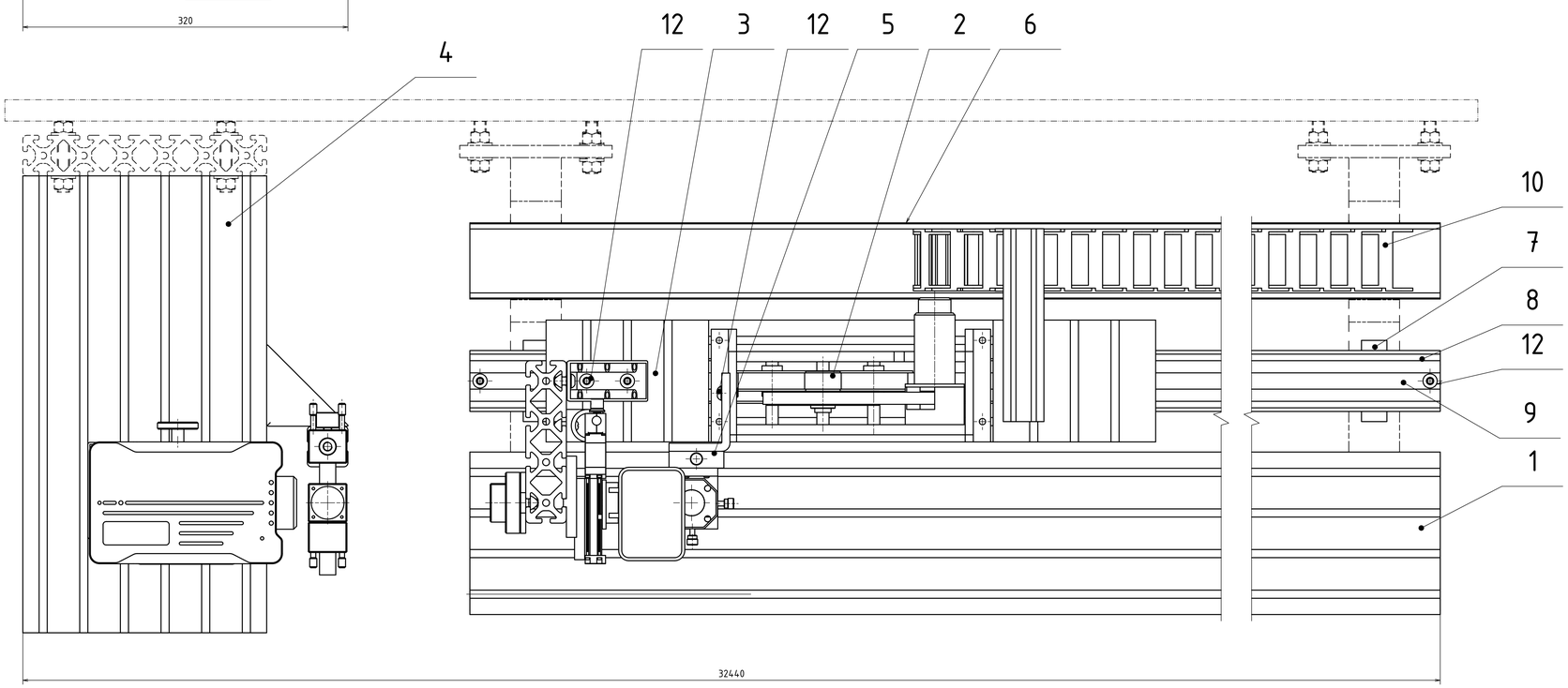

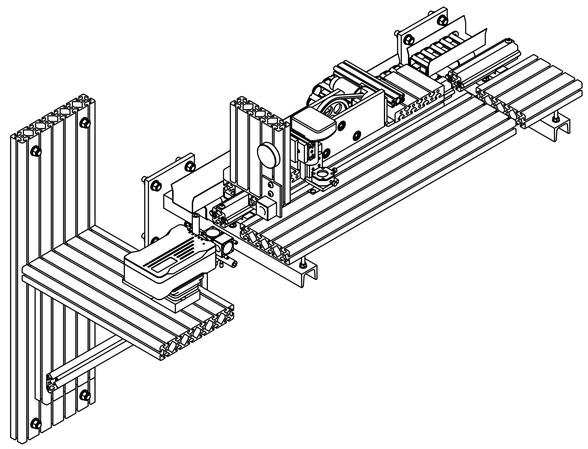

	Autor	Datum		Podpis	Datum	VÝROBNÍ ÚSTAV Ústav k dispozici	Měřítko 1:2
NAVRH.	HYNEK Jaromír	13.03.2013	PREZA				
KRESLIL	HYNEK Jaromír	13.03.2013	SCHVÁLIL			Kopie k BP-JBLK	PROMÍTÁNÍ: KS ISO 5

ČESKÉ VYSOKÉ UČENÍ TECHNICKÉ V PRAZE — FAKULTA STROJNÍ

NÁZEV: Zařízení na výrobu a kalibraci fotogrammetrických tyčí

ČÍSLO VÝKRESU: BP-00

LIST: 1 / 1