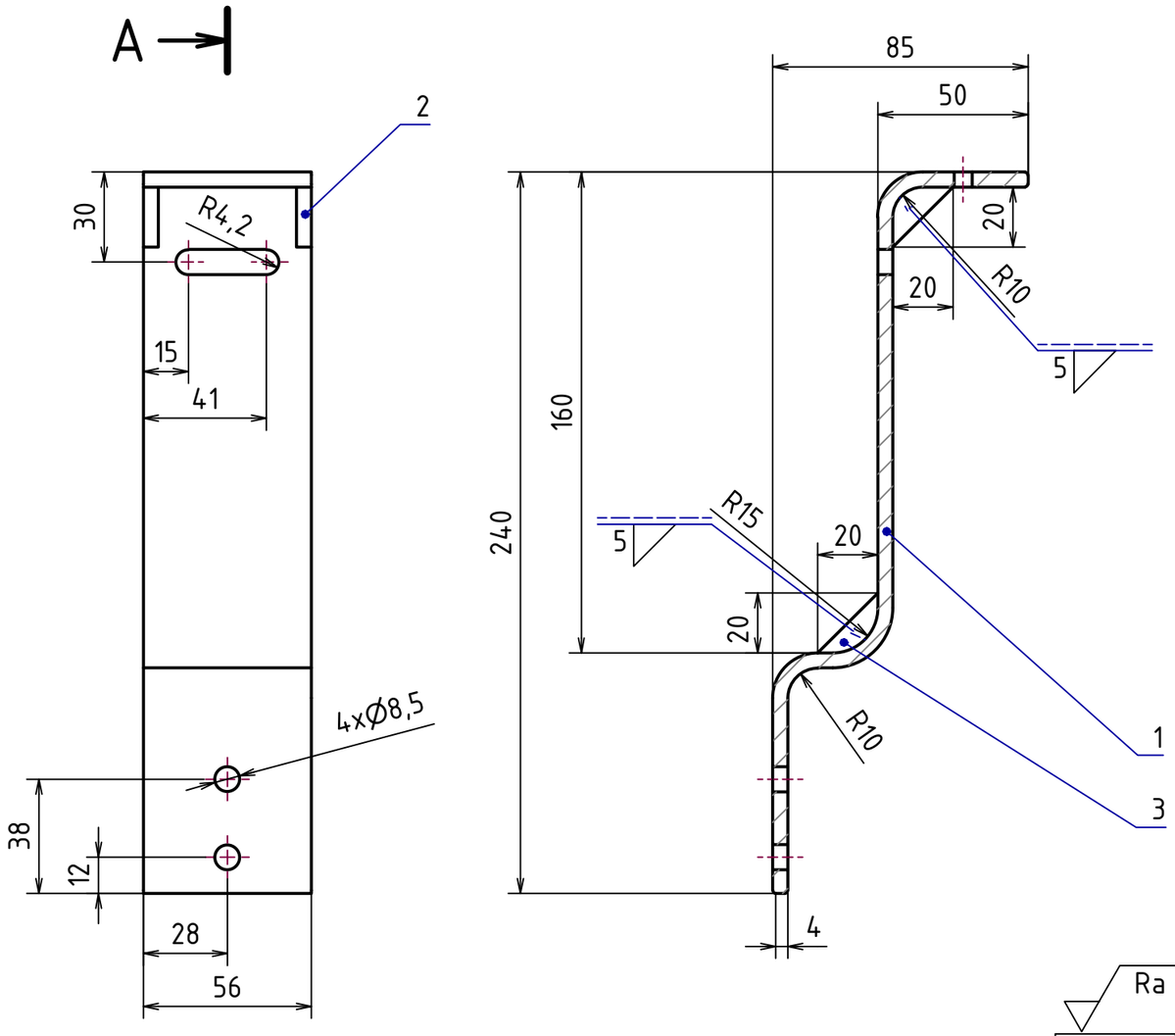

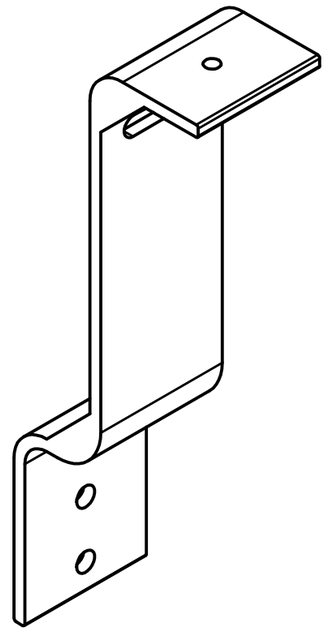

Ra 3,2 NEKÓTOVANÉ ZAOBLENÍ R1

POZICE	NÁZEV SOUČÁSTI	KS
1	DRŽÁK LEVÝ	1
2	VÝZTUHA VĚTŠÍ	2
3	VÝZTUHA MENŠÍ	2

MATERIÁL: Ocel
POLOTOVAR: SVAŘENEC -
TOLEROVÁNÍ DLE ISO 8015
PŘESNOST ISO 2768 - mK
VŠEOB. TOL. ISO 8062 -

+0,5 +0,1 -0,2 -0,5 (L)

INDEX	ZMĚNA	DATUM	PODPIS

	Autor	Datum		Podpis	Datum
NAVRHL	TESAŘ DANIEL	21.05.2017	PŘEZK.		
KRESLIL	TESAŘ DANIEL	07.06.2017	SCHVÁLIL		

HMOTNOST 0,673 kg
SESTAVA DT-DP-00
KUSOVNÍK DT-DP-K

MĚŘÍTKO 1:2
PROMÍTÁNÍ: (ISO E)

ČESKÉ VYSOKÉ UČENÍ TECHNICKÉ V PRAZE
FAKULTA STROJNÍ

NÁZEV
TYP:
DRŽÁK TRUBEK LEVÝ

ČÍSLO VÝKRESU
DT-DP-05

LIST: 1 /1