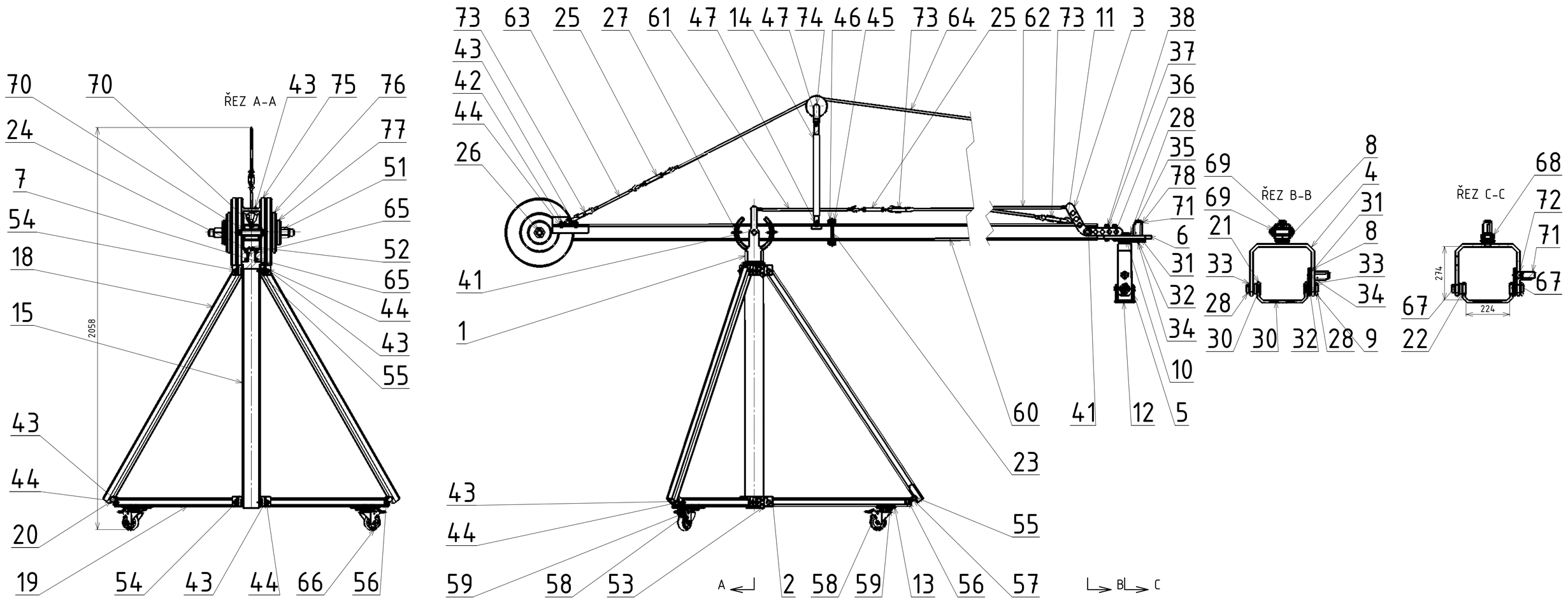

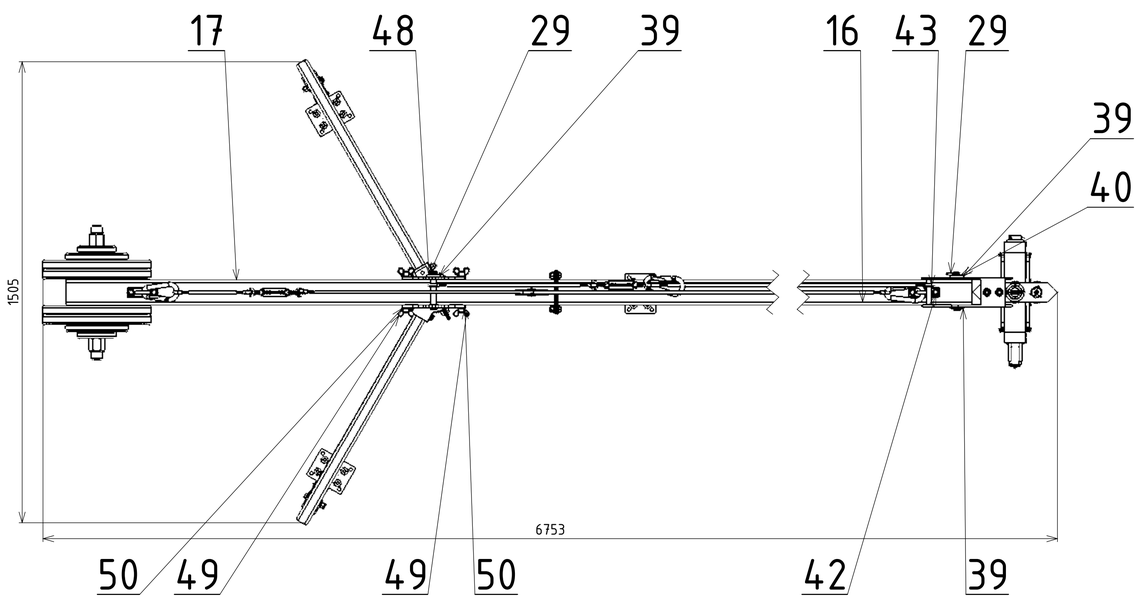

	AUTOR	DATUM		PODPIS	DATUM	HMOTNOST 153,84 kg	MĚŘÍTKO 1:10
NAVRHL	Rosa Martin	27.6.2017	PŘEZK.			SESTAVA	
KRESLIL			SCHVÁLIL			KUSOVNÍK BP-2017-K	PROMÍTÁNÍ: (ISO E)

ČESKÉ VYSOKÉ UČENÍ TECHNICKÉ V PRAZE | FAKULTA STROJNÍ

NÁZEV: SESTAVA KAMEROVÉHO JEŘÁBU

ČÍSLO VÝKRESU: BP-2017-00

LIST: 1/1