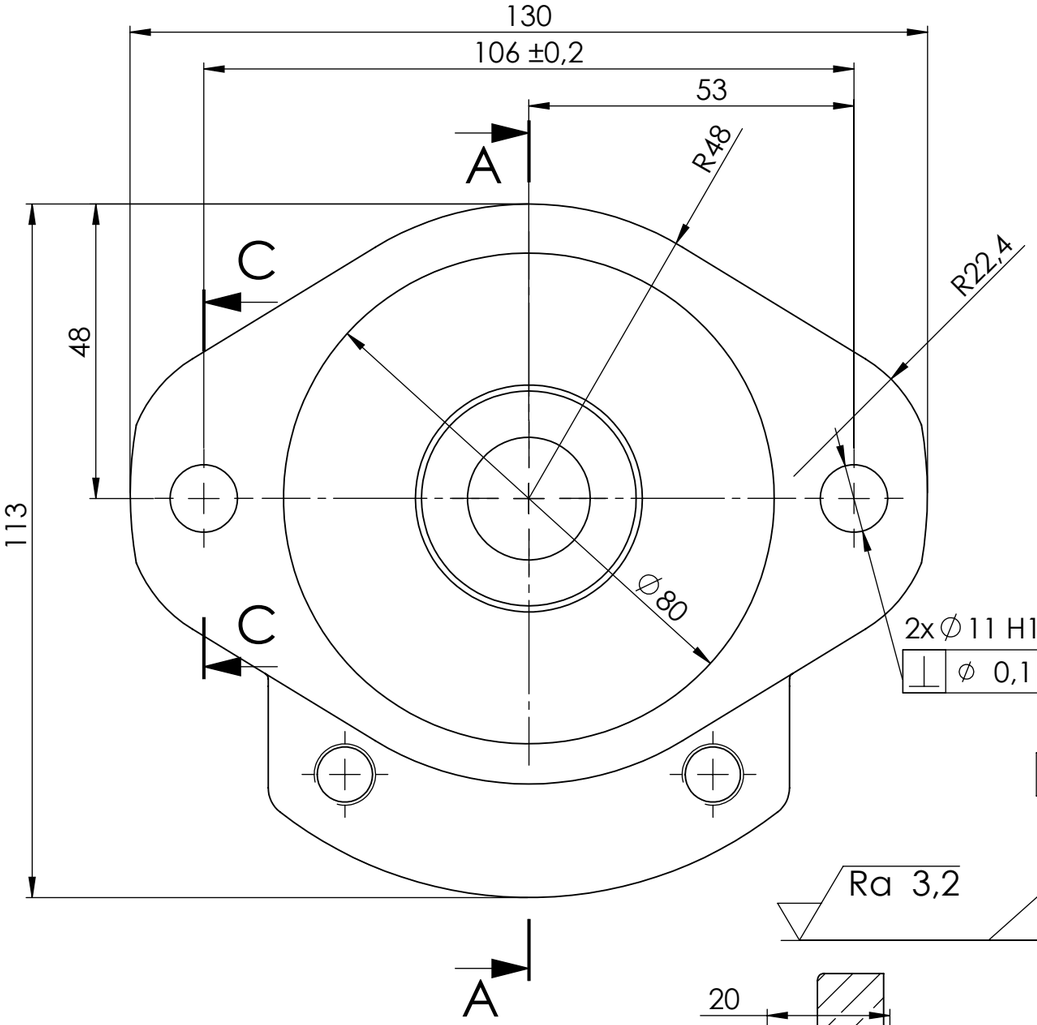


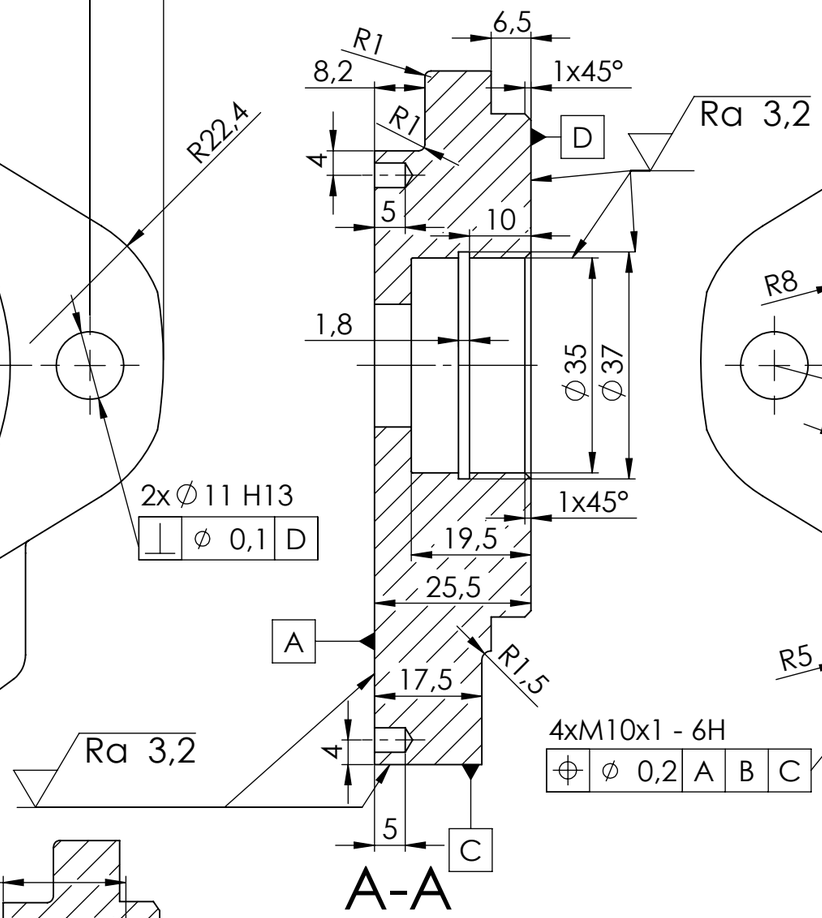


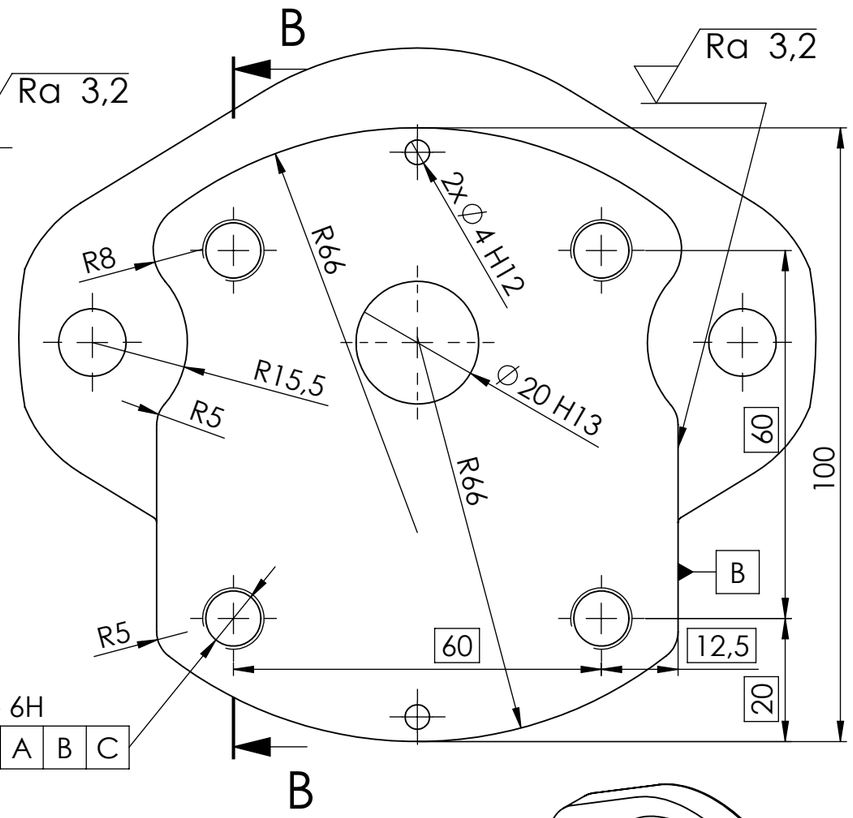


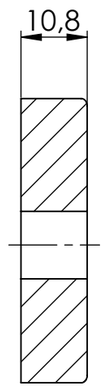


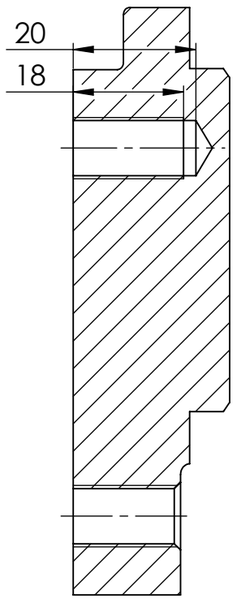


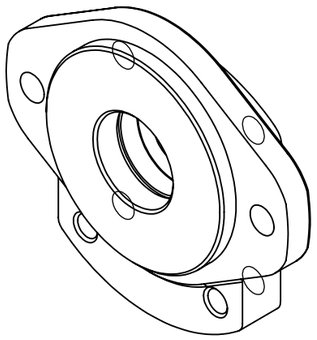

Ra 3,2

| | | | | | | | | | |
|---|---|---|---|---|---|---|---|---|---|
| MATERIÁL: 42 2430 | | | | | | | | | |
| POLOTOVAR: ODLITEK | | | | | | | | | |
| TOL. DLE ISO 8015 | | | | | | | | | |
| PŘESNOST ISO 2768 - | | | | | | | | | |
| VŠEB. TOL. ISO 8062 - 3 - DCTG 8 - RMA 6 - GCTG 4 | | | | | | | INDEX | ZMĚNA | DATUM | PODPIS |
| | AUTOR | DATUM | | PODPIS | DATUM | HMOTNOST 1,29 kg | MĚŘÍTKO 1:1 | | |
| NAVRHL | | | PŘEZK. | | | SESTAVA BP-01-S | | | |
| KRESLIL | Mareš Dominik | 9.6.2017 | SCHVÁLIL | | | KUSOVNÍK BP-01-K | PROMÍTÁNÍ: (ISO E) | | |

ČESKÉ VYSOKÉ UČENÍ TECHNICKÉ V PRAZE
FAKULTA STROJNÍ

NÁZEV PŘÍRUBA
TYP:
ČÍSLO VÝKRESU BP-01-02
LIST: 1/2