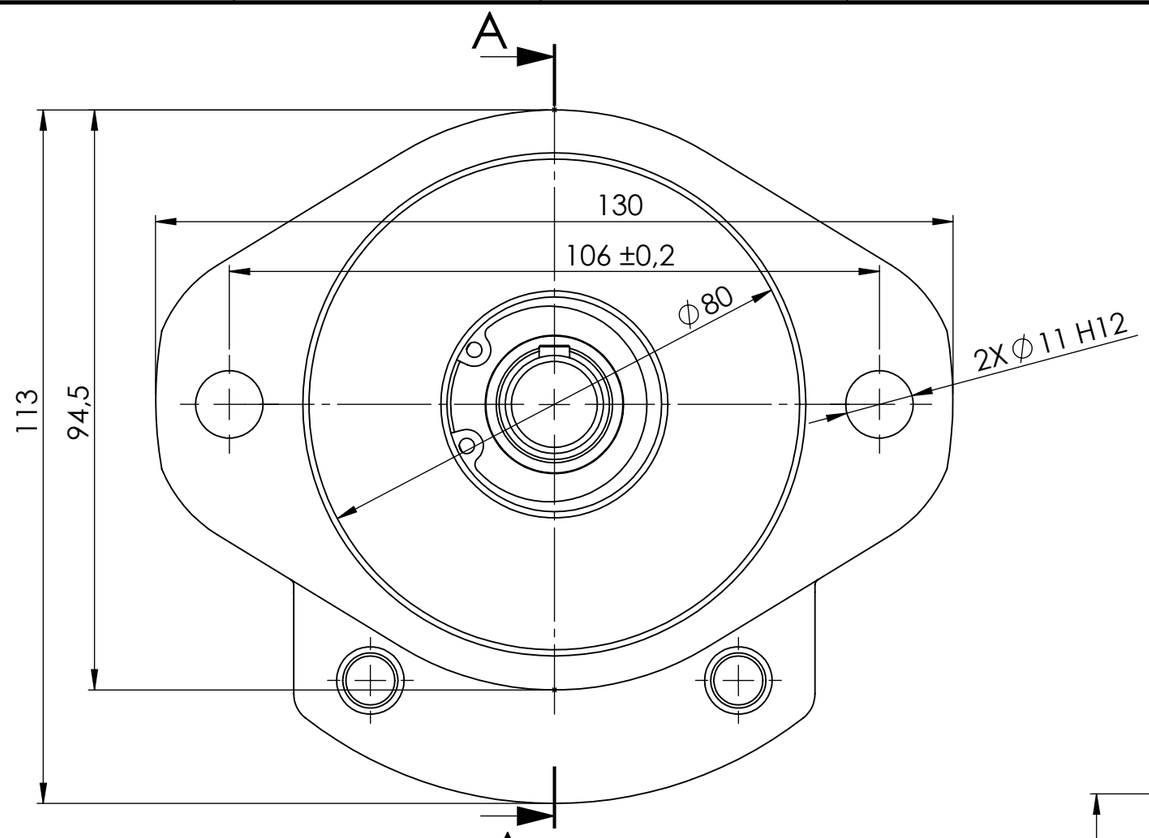

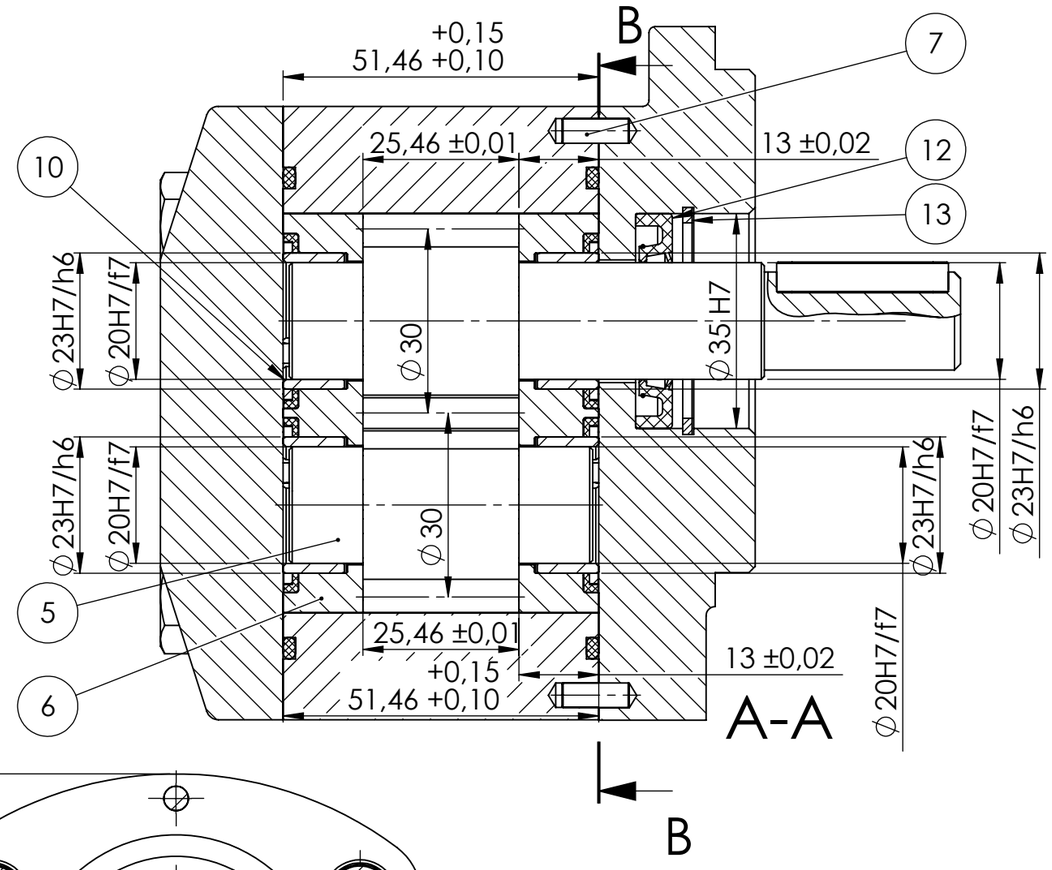

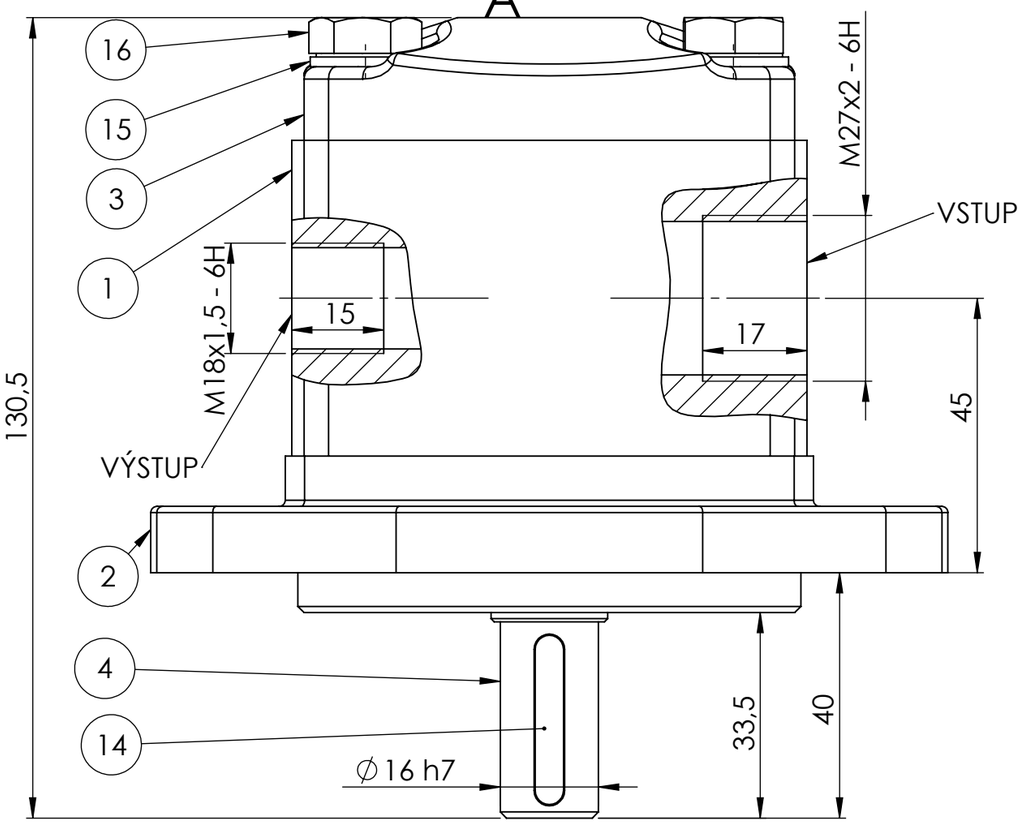

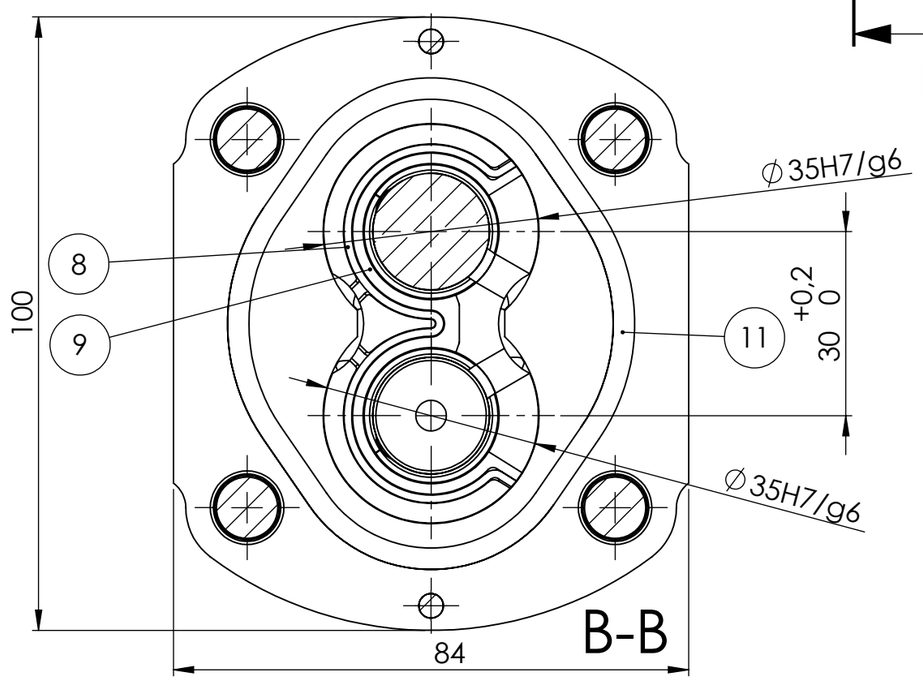

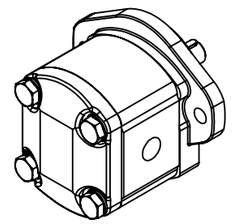

	AUTOR	DATUM		PODPIS	DATUM	HMOTNOST 2,95kg	MĚŘÍTKO 1:1
NAVRHL			PŘEZK.			SESTAVA	
KRESLIL	Dominik Mareš	28.5.17	SCHVÁLIL			KUSOVNÍK BP-01-K	PROMÍTÁNÍ: (ISO E)

ČESKÉ VYSOKÉ UČENÍ TECHNICKÉ V PRAZE
FAKULTA STROJNÍ

NÁZEV ZUBOVÉ ČERPADLO TYP: T3-12

ČÍSLO VÝKRESU BP-01-S

LIST: 1/1