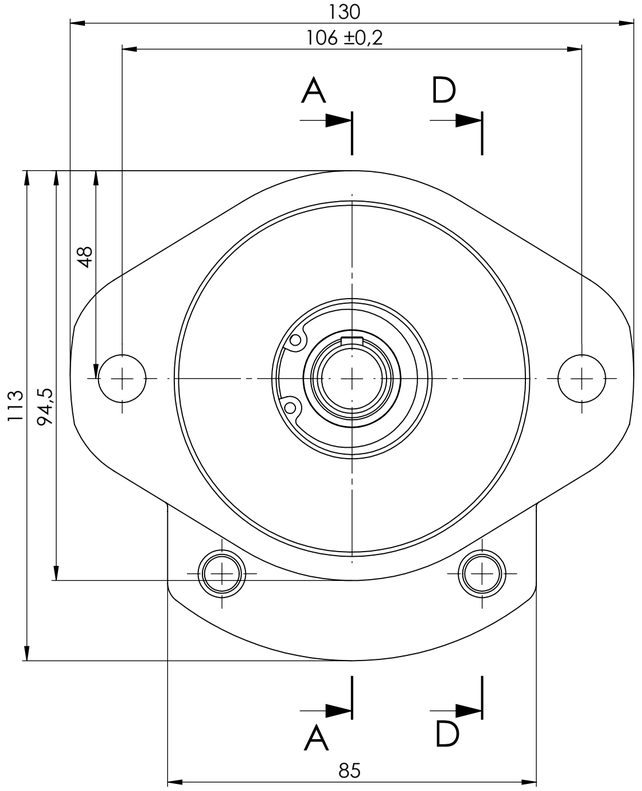

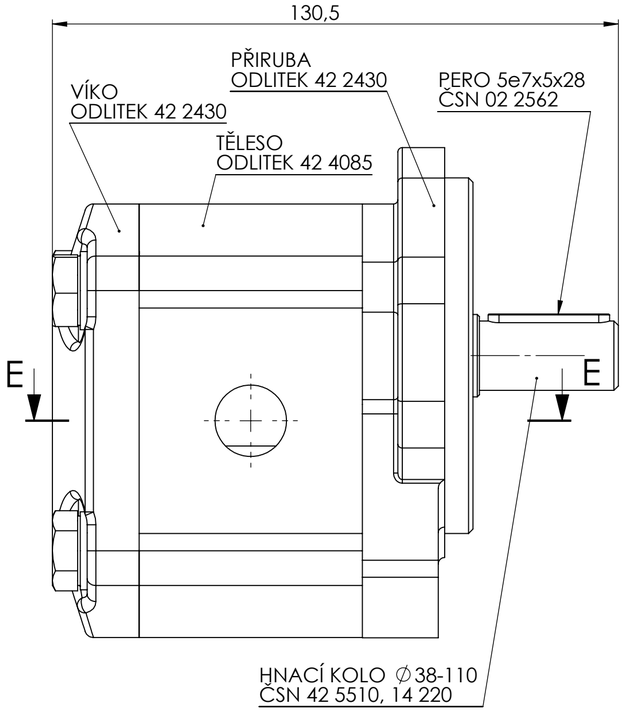

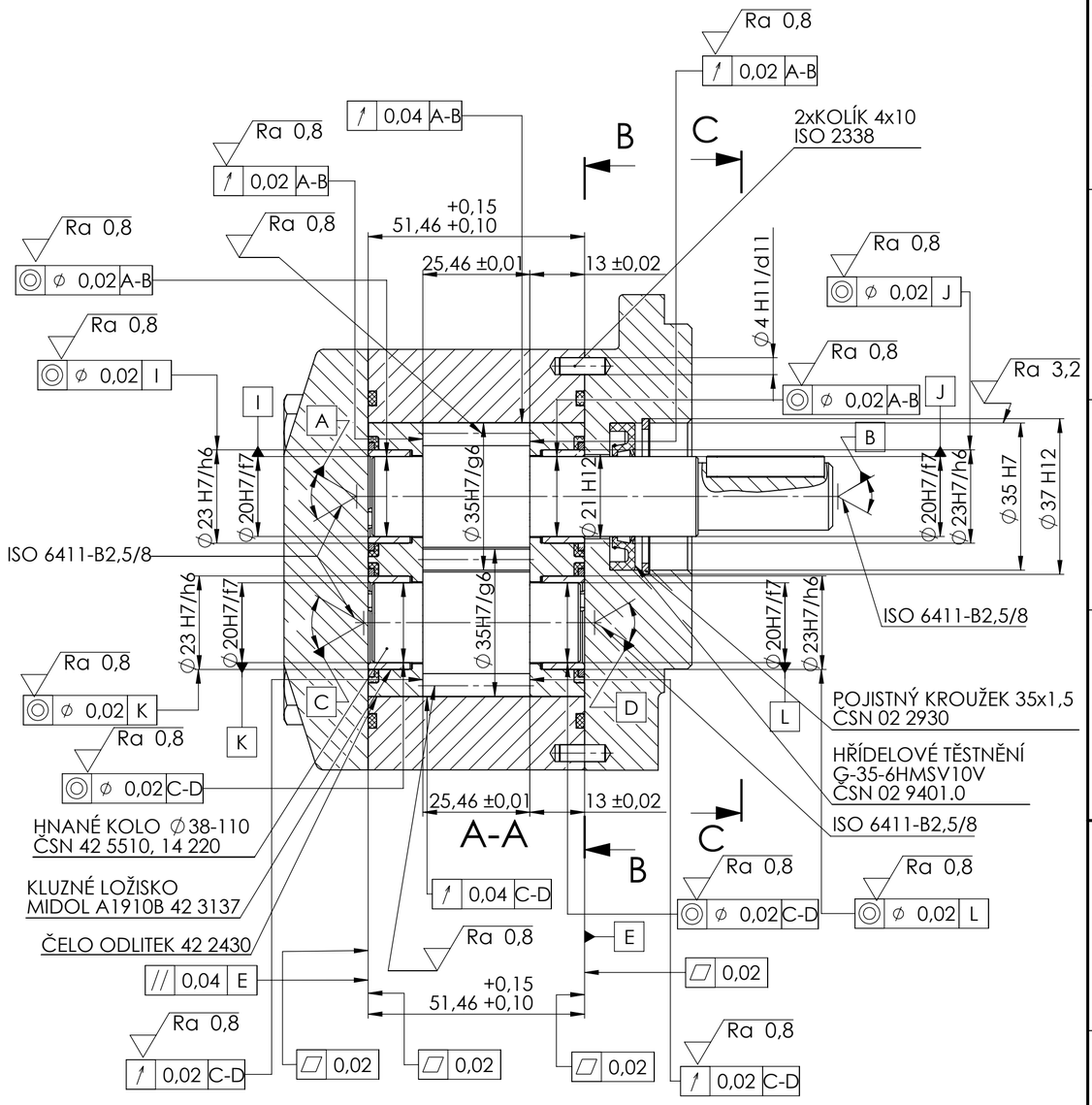

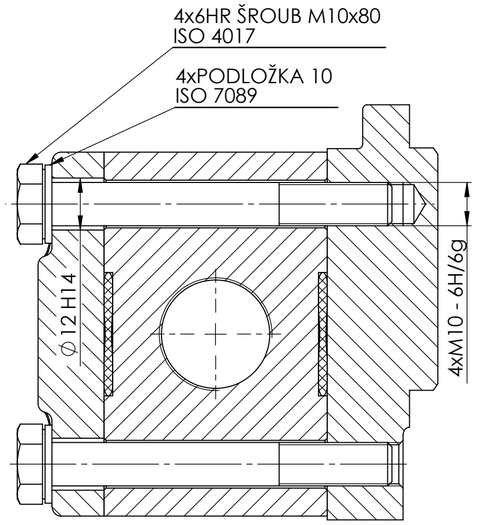

D-D

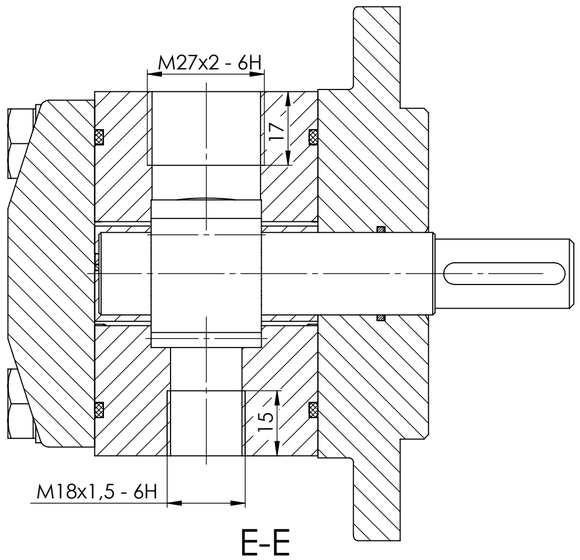

E-E

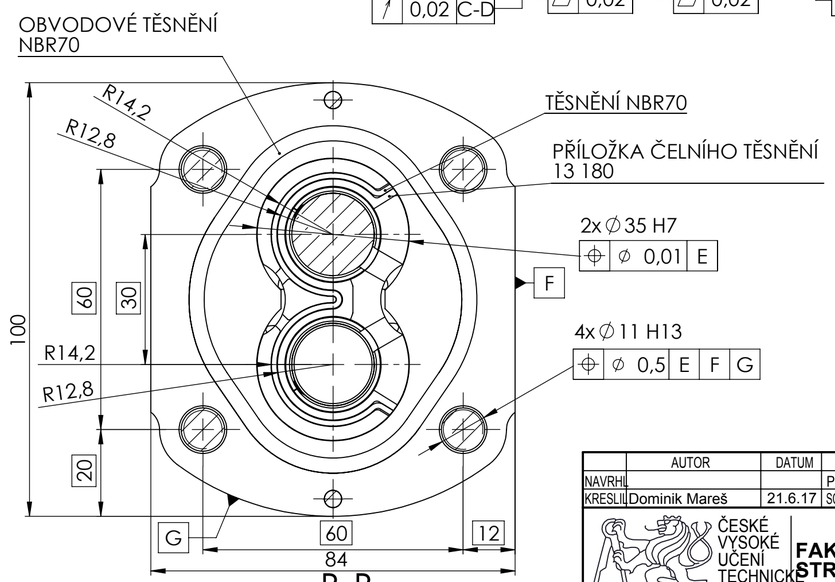

B-B

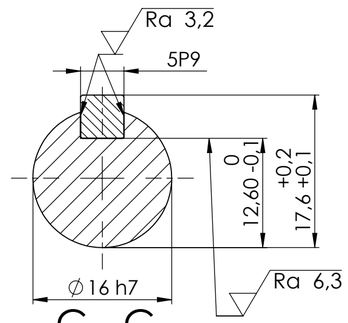

C - C
(2:1)

	AUTOR	DATUM		PODPIS	DATUM	HMOTNOST 2,95kg	MĚŘÍTKO 1:1 (2:1)
NAVRHL			PŘEZK.			SESTAVA BP-01-S	
KRESLIL	Dominik Mareš	21.6.17	SCHVÁLIL			KUSOVNÍK BP-01-K	PROMÍTÁNÍ: (ISO E)

ČESKÉ VYSOKÉ UČENÍ TECHNICKÉ V PRAZE
FAKULTA STROJNÍ

NÁZEV: ZUBOVÉ ČERPADLO
TYP: T3
ČÍSLO VÝKRESU: BP-01-N
LIST: 1/1