Ra 12,5

ROZVINUTÝ TVAR (1:1)

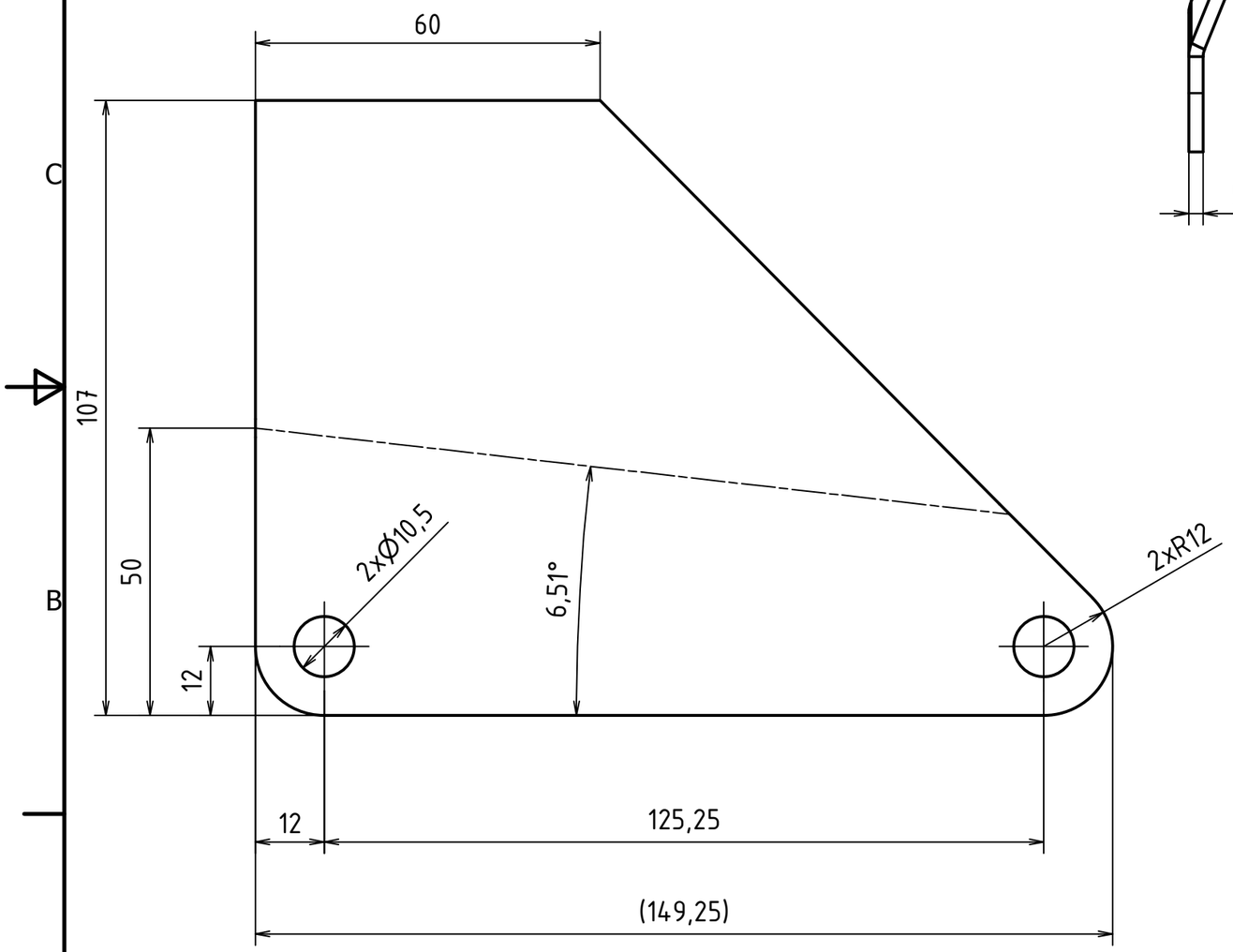

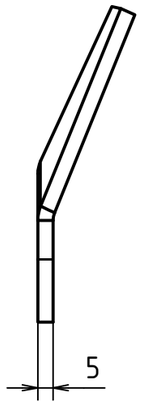

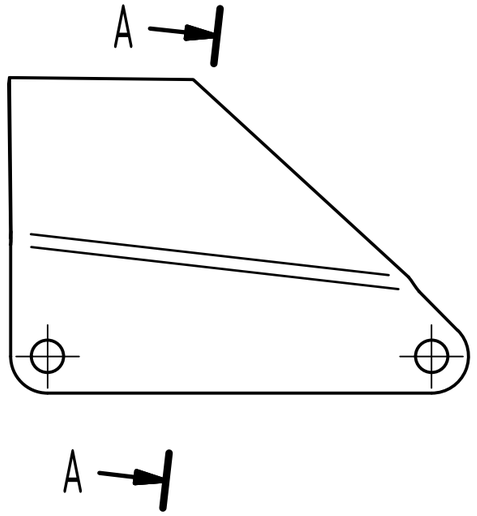

A-A (1 : 2)

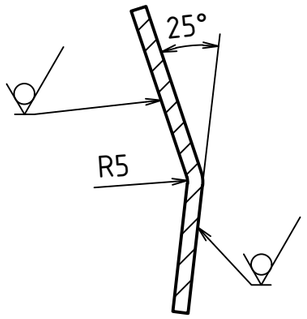

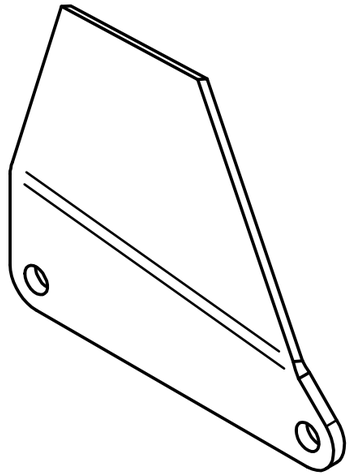

MATERIÁL: S235									
POLOTOVAR:									
PROMÍTÁNÍ: (ISO E)	TOL. DLE ISO 8015:								
PŘESNOST ISO 2768 -									
VŠEOB. TOL. ISO 8062-m K						INDEX	ZMĚNA	DATUM	PODPIS
	Autor	Datum		Podpis	Datum			MĚŘÍTKO	
NAVRHL	Marek BOUS	4.6.2017	PŘEZK.			HMOTNOST 0,46 kg		1:2	
KRESLIL	Marek BOUS	4.6.2017	SCHVÁLIL			SESTAVA		KUSOVNIK	
TECHNOL.						STARÝ V.			

+0,5 −0,5

ČESKÉ VYSOKÉ UČENÍ TECHNICKÉ V PRAZE

FAKULTA STROJNÍ

NÁZEV

TYP:

KONZOLA 2

ČÍSLO VÝKRESU

BP-02-02

LIST: 1/1