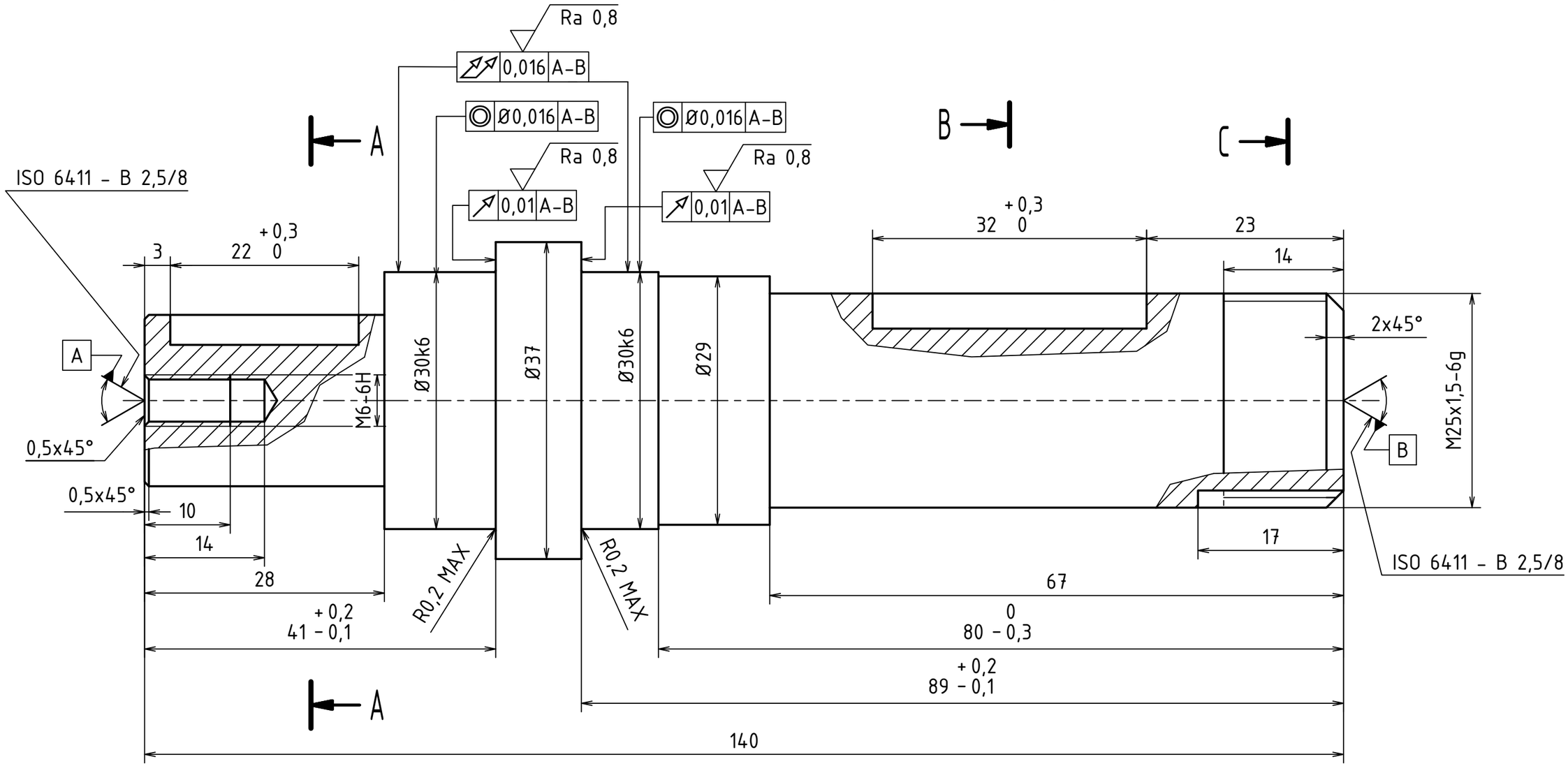

A-A (1 : 1)

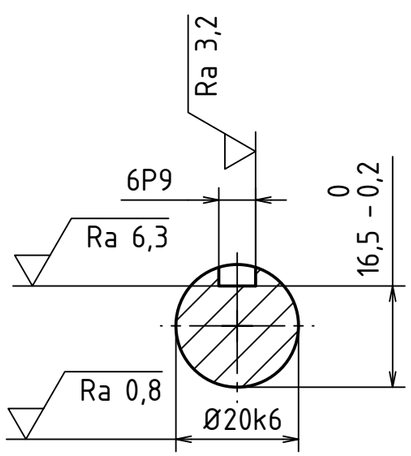

B-B (1 : 1)

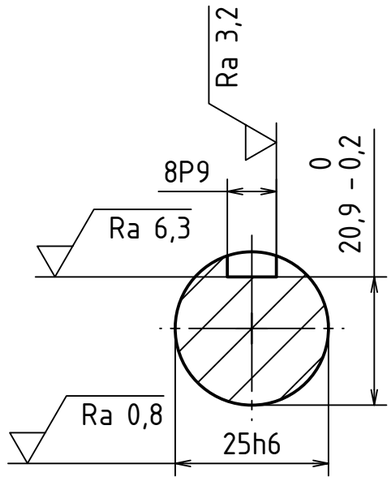

C-C (1 : 1)

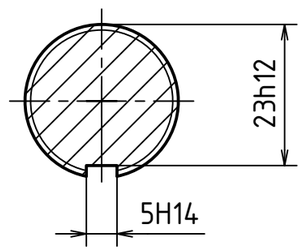

Ra 12,5 (Ra 6,3 , Ra 3,2 , Ra 0,8)

MATERIÁL: 11 523									
POLOTOVAR: Ø40 - 142 ČSN 42 6510									
PROMÍTÁNÍ: (ISO E)		TOL. DLE ISO 8015: NE							
PŘESNOST ISO 2768 - mK									
VŠEOB. TOL. ISO 8062-							INDEX	ZMĚNA	DATUM / PODPIS
	Autor	Datum		Podpis	Datum				
NAVRHL	Petr MAREK	18.3.2017	PŘEZK.			HMOTNOST 0,6 kg		MĚŘÍTKO 2:1	
KRESLIL	Petr MAREK	26.5.2017	SCHVÁLIL			SESTAVA BP-0212-01-00		KUSOVNIK BP-0212-01-00-K	
TECHNOL.						STARÝ V.			

ČESKÉ VYSOKÉ UČENÍ TECHNICKÉ V PRAZE

FAKULTA STROJNÍ

NÁZEV: Hřídel osy B

TYP:

ČÍSLO VÝKRESU: BP-0212-01-00-03

LIST: