Unterlagen References
VW 01155
VW 10500
VW 91101
VW 91102
VW 01054

Nr. No.	~~Feld Section~~	Datum Date	Geaendert Changed	Genehmigt Appr.	Beschreibung der Aenderung und Aenderungsterminschluessel Revision record and change date code
	-				
	-				
	-				
	-				
	-				
	-				
	-				
	-				
	-				
	-				
	-				

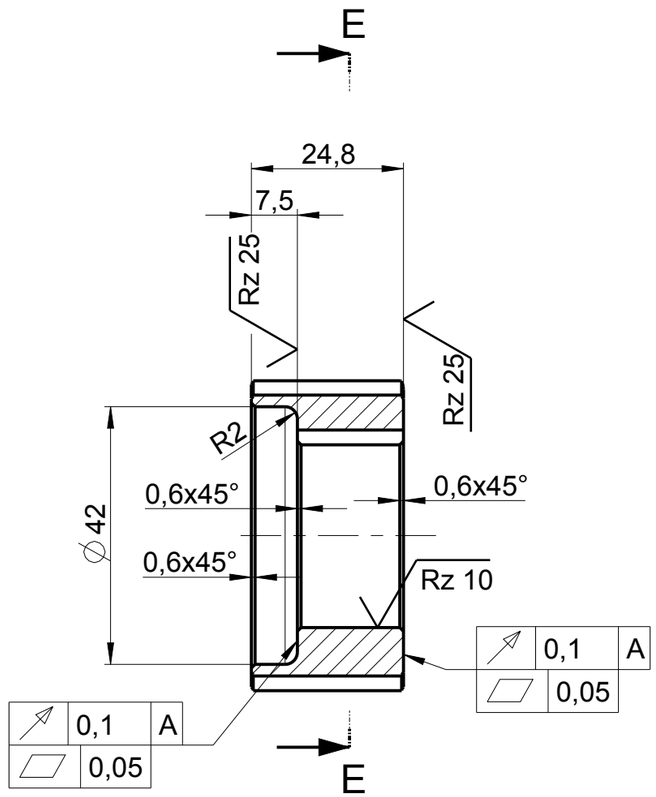

REZ E-E

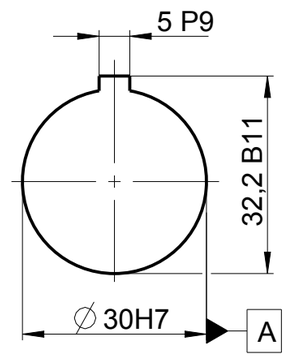

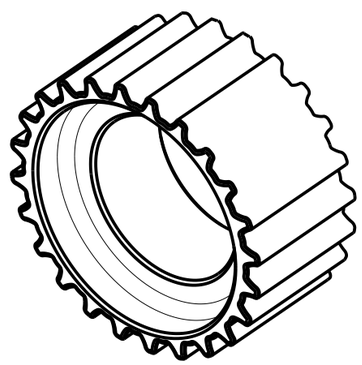

>400≤ 1000	
>120≤ 400	
> 30 ≤ 120	
> 6 ≤ 30	
≤ 6	
Winkel Angle	

Toleranzen der nicht-bemaszten Laengen- und Winkelmasze zum Datensatz und definiertem RPS.
Tolerances of undimensioned lengths and angular dimensions as compared to the data record and defined RPS.

>400≤ 1000		
>120≤ 400		
> 30 ≤ 120	±0,2	
> 6 ≤ 30	±0,2	
≤ 6	±0,2	
Winkel Angle	±1°	
	fertig finished	roh raw

Allgemeintoleranzen fuer Nennmasze ohne Toleranz.
General tolerances for nominal dimensions without specified tolerance.

Bemerkungen/ Notes

Schadstoffvermeidung nach/ Avoidance of hazardous substances acc. to VW 91101

Oberflaechenrauheit
Surface texture
VW 13705
Rz 40

Werkstueckkanten
Edge finish
VW 01088
-0,2
+0,2

Alle Masze gelten fuer das Fertigteil einschliesslich Oberflaechenschutz.
All dimensions apply to the finished part including surface protection.

© Volkswagen AG, behaelt sich alle Rechte vor. Das gilt insbesondere fuer Erfindungsrechte, Know-how, Urheberrechte und Namensrechte, sowie fuer das Recht, diese als gewerbliche Schutzrechte anzumelden. Jede Verfuegungsbefugnis incl. Kopier- und Weitergaberecht liegt bei uns. Genehmigung von Erstlieferung und Aenderung nach VW 01155.

© Volkswagen AG, reserves all rights, including without limitation rights of invention, know-how, copyrights, rights to names, and the right to apply for industrial property rights. All rights of use and exploitation including the right to copy and disseminate or distribute reside with us. Approval of first delivery and changes in accordance with VW 01155. The English translation is believed to be accurate. In case of discrepancies the German version is alone authoritative and controlling.

Typ-Pruef-Dok. und Typ-Pruef-Nr.
Type appr. doc. and type approval number

CAD-System und Verwaltungssystem-Schluessel
CAD system and administration code
PTC Creo Parametric 2.0

Werkstoff/ Material
DIN 30910-4-SINT-D35

Konst.-Verantwortg.
Design resp.

Name
Soucek

Werkstoffbehandlung/ Material treatment

Abt./ Dept.

Halbzeug/ Semi-finished product
ZAHNRIEMENRAD TEIL NR. 04E 105 263 B

Tel.

Oberflaechenschutz
Surface protection
VW 13750 Ofl-

Gewicht Weight (g)	errechnet calculated	Ent.-Nr. Draft no.	EA-Nr. Eng.proj.no.	Gez./ Drawn
03	219			Soucek

Sicherh.-Dok.
Safety doc.

Benennung

Title
ROZV. REMENICE KLIKA - ZKUSEBNI MOTOR

Maszstab/ Scale
1:1

Teil-Nr.
Part no.
111 REMENICE ROZVODY.

Format D.size A3
Blatt Sheet 1
von of 1

Teilekennzeichnung nach VW 10500. Parts marking acc. to VW 10500.
Recyclinganforderungen nach VW 91102. Recycling requirements acc. to VW 91102.
Tolerierungsgrundsatz nach VW 01054. Tolerancing principle acc. to VW 01054.

VOLKSWAGEN AKTIENGESELLSCHAFT

Form FE 502 11.12

( ) Bezugsmasz Ref. dim. | [ ] Kontrollmasz Control dim. | < > Vorrichtungsmasz Fixture dim. | Ausfallmasz Temporary dim. | Pruefmasz Test dim. | Pruefmasz mit Bewertung Dim. to be checked | Theoretisches Masz Basic dim. | > < Werkstoff-Kennzeichnung Material marking