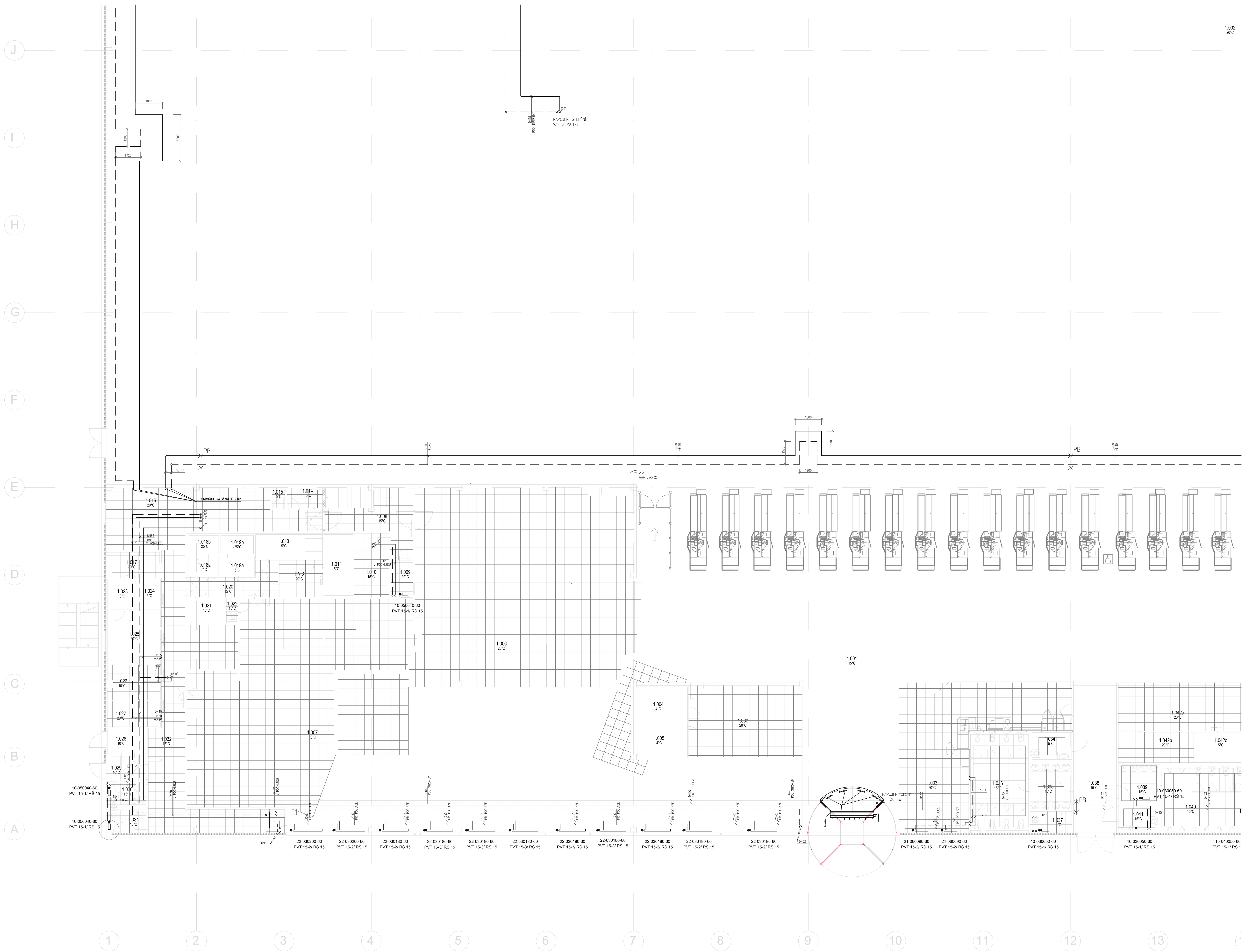

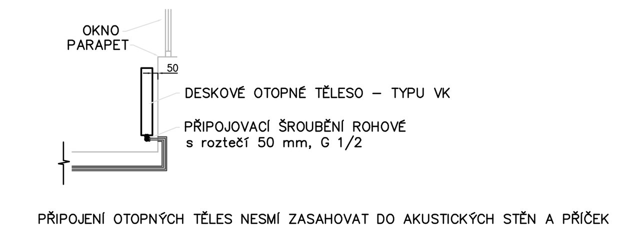

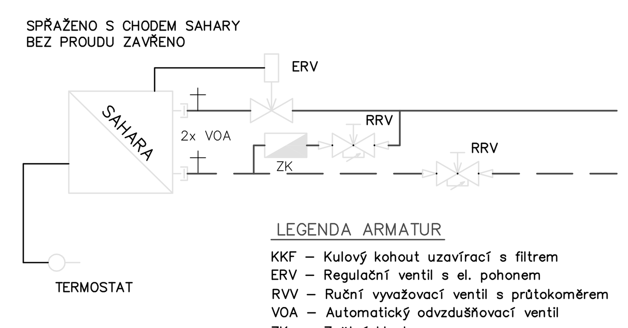

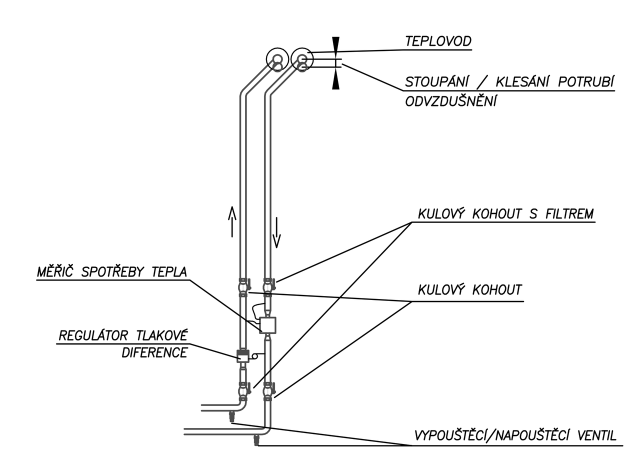

LEGENDA:

OTOPNÁ VODA – PŘÍVOD

OTOPNÁ VODA – VRATNÁ

OCELOVÉ OTOPNÉ DESKOVÉ TĚLESO VENTIL KOMPAKT
PŘIPOJENÍ: PVT–TERMOSTATICKÝ VENTIL PŘÍMÝ (INTEGROVA
+ STUPEŇ JEHO NASTAVENÍ
RŠ–RADIÁTOROVÉ ŠROUBENÍ ROHOVÉ

TRUBKOVÉ OTOPNÉ TĚLESO "ŽEBŘÍK"
PŘIPOJENÍ: RVT–RADIÁTOROVÝ VENTIL ROHOVÝ
+ STUPEŇ JEHO NASTAVENÍ
RŠ–RADIÁTOROVÉ ŠROUBENÍ ROHOVÉ

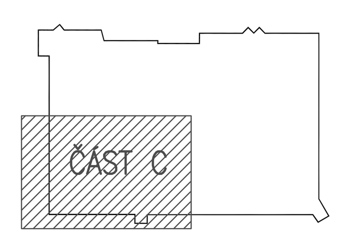

te=−15°C
Teplotní spád 75/55°C

Zpracoval: Veronika Vochozková	Vedoucí práce: prof. Ing. Karel Kabele, Csc.	Školní rok: 2016/2017	Fakulta stavební ČVUT
125DPM Diplomová práce			
Název: Projekt vytápění nákupního centra		Datum:	01/2017
		Měřítko:	M 1:100
Výkres: Půdorys 1.NP - část C		Číslo výkresu:	04