VYTVOŘENO VE VÝUKOVÉM PRODUKTU SPOLEČNOSTI AUTODESK

DETAIL D3:
M=1:10

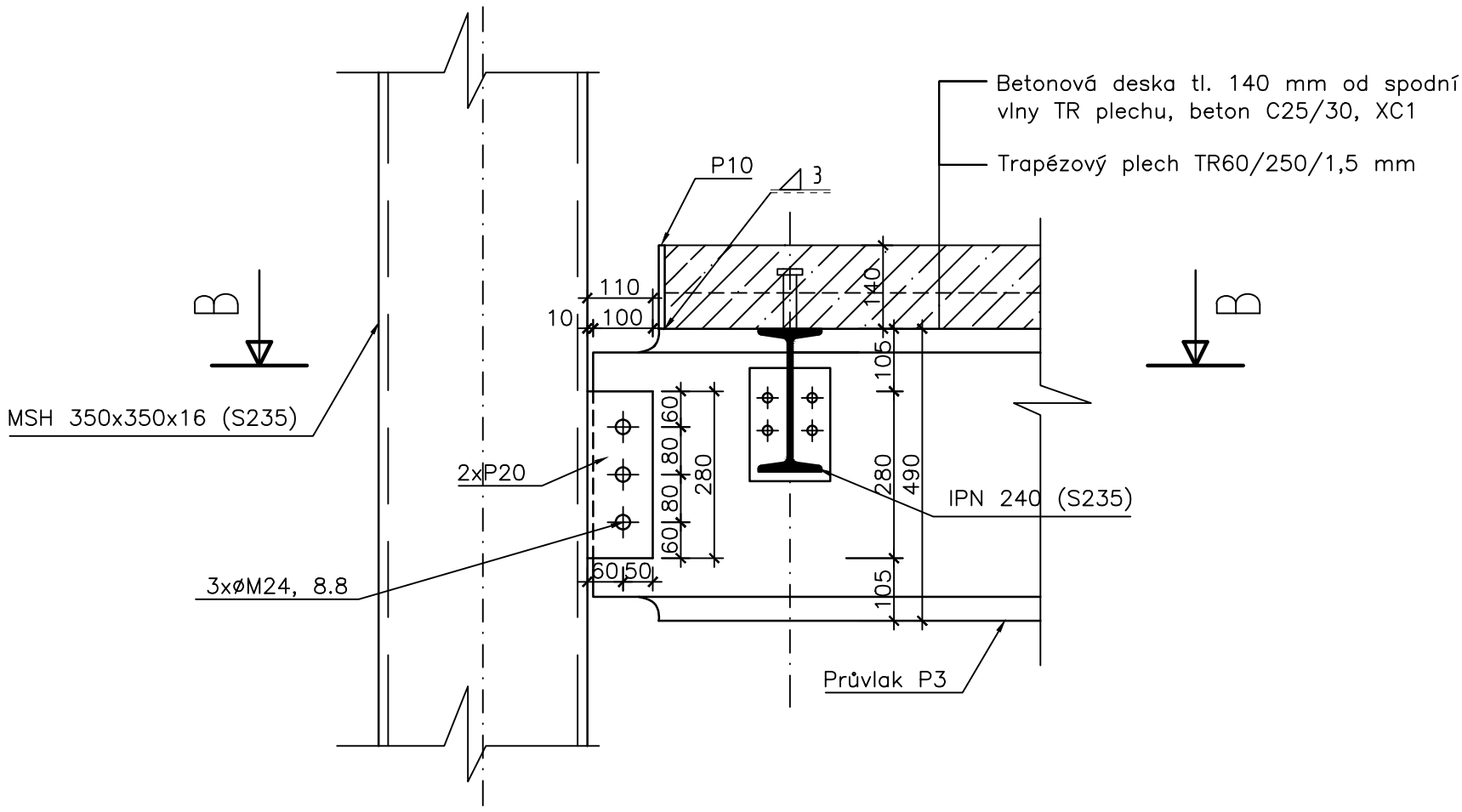

ŘEZ B–B:
M=1:10

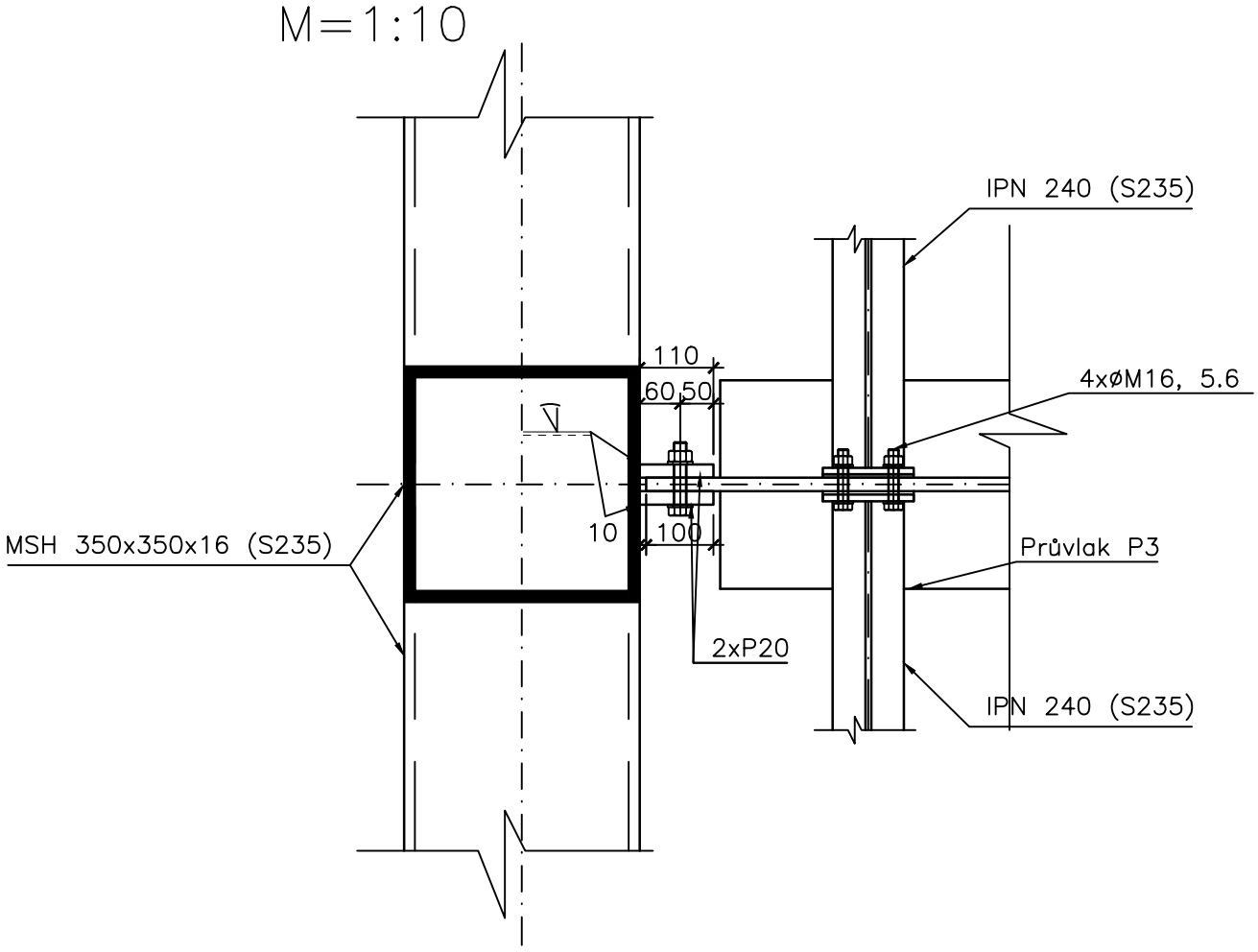

OCEL S355, S235
ŠROUBY 5.6
BETON C25/30, XC1
TR PLECH S320
TŘÍDA PROVEDENÍ: EXC2

ČESKÉ VYSOKÉ UČENÍ TECHNICKÉ V PRAZE FAKULTA STAVEBNÍ – KATEDRA OCELOVÝCH KONSTRUKCÍ			
VYPRACOVAL: Martina Procházková	VEDOUCÍ DIPLOMOVÉ PRÁCE: doc. Ing. Martina Eliášová, CSc.		
TÉMA DIPLOMOVÉ PRÁCE DOMOV PRO SENIORY		MĚŘÍTKO:	1:10
		DATUM:	1/2017
NÁZEV PŘÍLOHY: Detail D3		ČÍSLO PŘÍLOHY: 12	

VYTVOŘENO VE VÝUKOVÉM PRODUKTU SPOLEČNOSTI AUTODESK
VYTVOŘENO VE VÝUKOVÉM PRODUKTU SPOLEČNOSTI AUTODESK
VYTVOŘENO VE VÝUKOVÉM PRODUKTU SPOLEČNOSTI AUTODESK