PŮDORYS

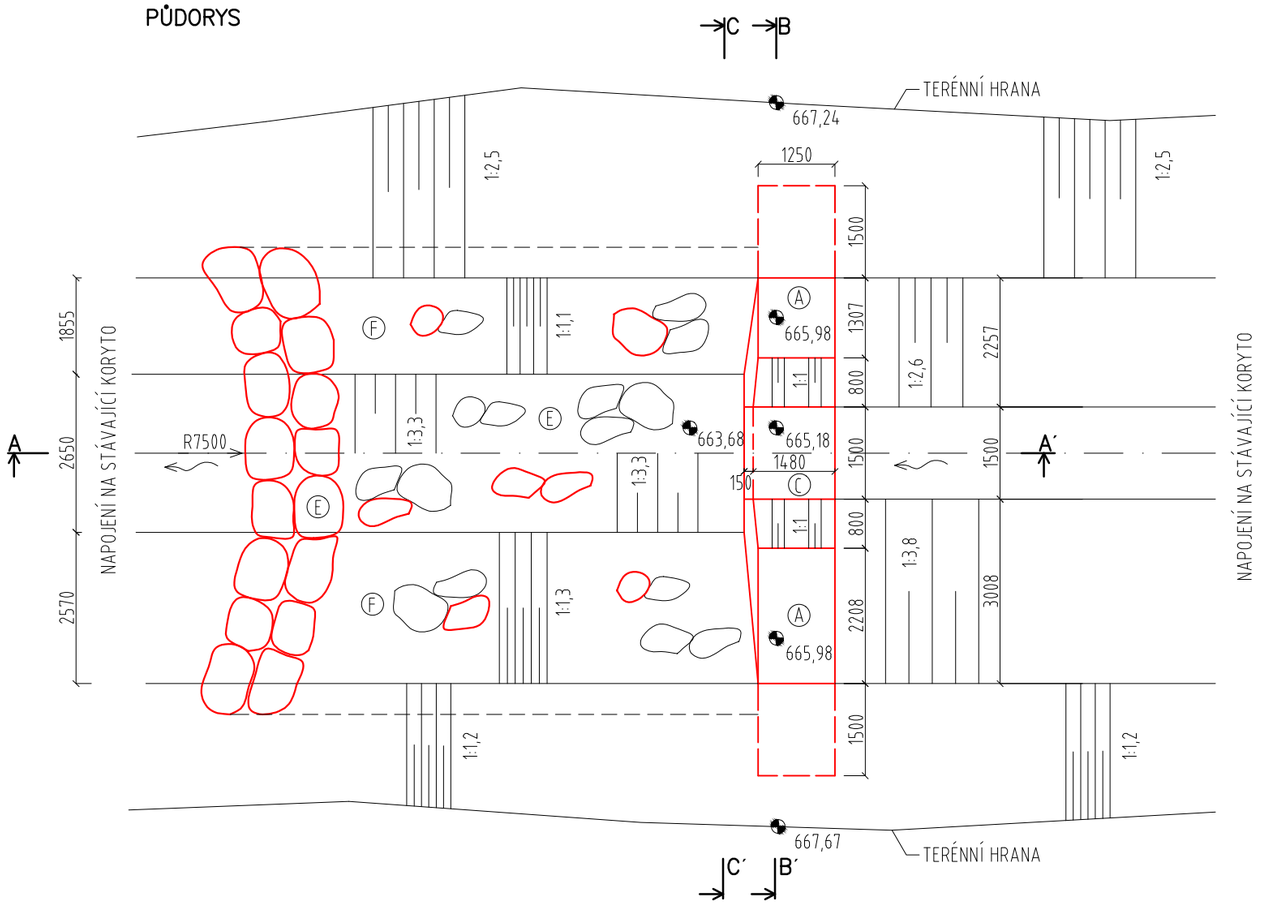

ŘEZ A–A´

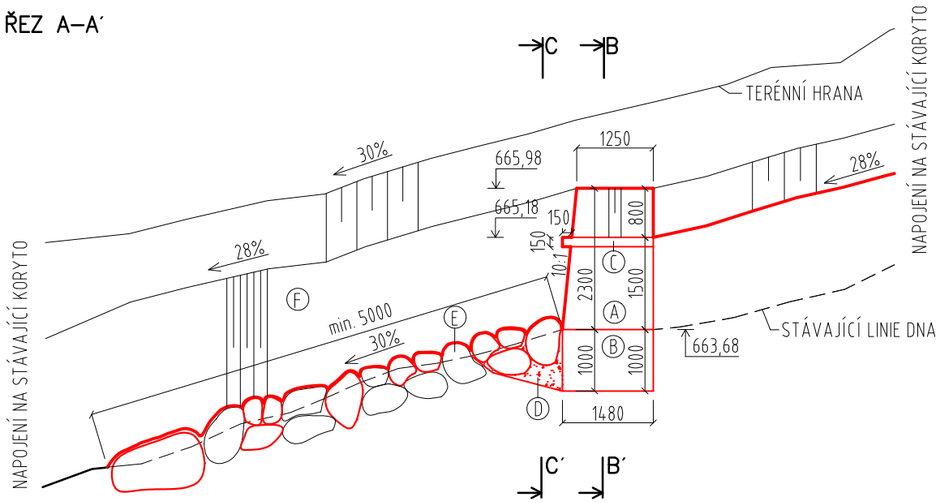

LEGENDA

- (A) KAMENNÉ ZDIVO ŘÁDKOVÉ Z LOMOVÉHO KAMENE (HUTNÝ VÁPENEC) NA MC25, STŘ. VELIKOST KAMENE 0,25 m (MIN MĚRNÁ TÍHA 2400 kg/m3)
- (B) PROSTÝ BETON VODOSTAVEBNÍ PRO PROSTŘEDÍ S MRAZOVÝMI CYKLY C25/30 XF3 PROKLÁDANÝ KAMENEM
- (C) OBKLAD PŘELIVNÉ SEKCE KAMENNOU DESKOU TL. 150 mm (HUTNÝ VÁPENEC, MIN MĚRNÁ TÍHA 2400 kg/m3)
- (D) HUTNĚNÝ ZÁSYP Z MÍSTNÍHO VÝKOPKU
- (E) DOLOŽENÍ KAMENE DO DNA Z MÍSTNÍHO SBÍRANÉHO KAMENE, STŘ. VELIKOST KAMENE 0,40 m (MIN MĚRNÁ TÍHA 2400 kg/m3)
- (F) DOLOŽENÍ KAMENE DO BŘEHŮ Z MÍSTNÍHO SBÍRANÉHO KAMENE, STŘ. VELIKOST KAMENE 0,40 m, V PATĚ STŘ. VELIKOST KAMENE 0,70 m (MIN MĚRNÁ TÍHA 2400 kg/m3)

POZNÁMKY

- VZHLEDEM K NEUSTÁLÉMU VÝVOJI KORYTA JSOU ROZMĚRY NA VÝKRESE ORIENTAČNÍ A MUSÍ BÝT OVĚŘENY NA MÍSTĚ STAVBY
- OPEVNĚNÍ BŘEHŮ A DNA BUDE PROVEDENO DOLOŽENÍM Z MÍSTNÍHO SBÍRANÉHO KAMENE. SKLONY BŘEHŮ A DNA BUDOU ZACHOVÁNY
- VÝŠKOVÝ SYSTÉM: Bpv

OBOR	KATEDRA	JMÉNO STUDENTA	
INŽ. ŽIVOTNÍHO PROSTŘEDÍ	K143	Bc. SABINA MELHUBOVÁ	
ROČNÍK	VEDOUCÍ DIPLOMOVÉ PRÁCE		
DRUHÝ	Ing. ADAM VOKURKA, Ph.D.		
PŘEDMĚT : 143DPM – DIPLOMOVÁ PRÁCE			
ÚLOHA : STUDIE ZAHRAZENÍ STRŽE SCHÜTTINGGRABEN A HOLZSCHLAGGRABEN		FORMÁT	2xA4
		MĚŘÍTKO	1:100
		DATUM	20.5.2016
VÝKRES : ZDĚNÁ KAMENNÁ PŘEHRÁŽKA H1 – PŮDORYS A ŘEZ A–A'		Č. VÝKR.	6