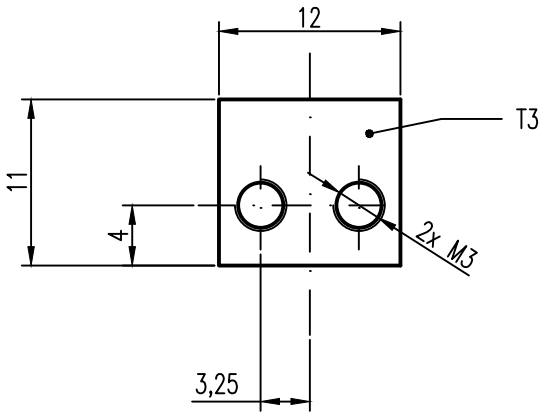

Ra 6,4

MATERIÁL: EN 485-1+A1	INDEX	ZMĚNA	DATUM	PODPIS
POLOTOVAR: plech 3 x 15 x 15				
TOLEROVÁNÍ: ISO 8015 NE				
PŘESNOST: ISO 2768 m K				

PROMÍTÁNÍ:		HMOTNOST: kg	MĚŘ.: 2:1
KONSTR.: Bc. David Hůlek	SCHVÁLIL.:	SESTAVA: NU_00	KUSOVNÍK:
KONTR.:	DATUM: 19. 2. 2015	STARÝ V.:	

ČVUT v Praze

Fakulta dopravní

NÁZEV

Úchyt

ČÍSLO VÝKRESU

NU_10

LISTŮ: 1 LIST: 1