VYTVOŘENO VE VÝUKOVÉM PRODUKTU SPOLEČNOSTI AUTODESK

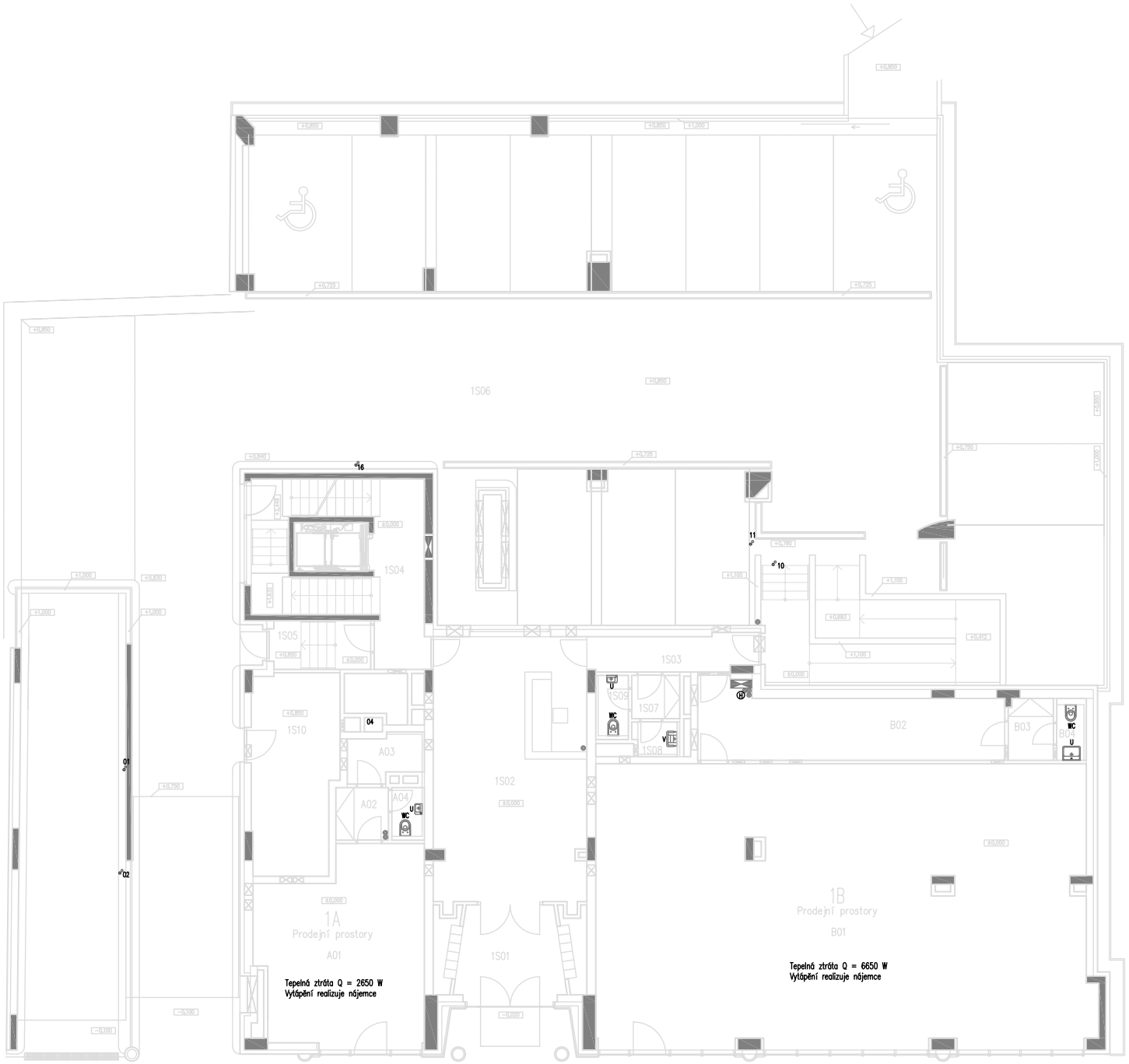

NÁZEV STAVBY :	PALÁC EHRLICH		
MÍSTO STAVBY :	NOVOSTAVBA BYTOVÉHO DOMU		
MÍSTNÍ STAVBY :	ŠAFAŘÍKOVY SADY, PLZEŇ		
INVESTOR :	GENERÁLNÍ PROJEKTANT :		
PROJEKT IV.	ČESKÉ VYSOKÉ UČENÍ TECHNICKÉ V PRAZE Fakulta strojní Ústav techniky prostředí Technická 4, 16607 Praha 6		
ZPRACOVATEL ČÁSTI PROJEKTU :			
-	VYPRACOVAL :	ODP. PROJEKTANT :	HIP :
–	JANA BAČKOVSKÁ	–	
IČ: –			
STUPEŇ :	DOKUMENTACE PRO PROVEDENÍ STAVBY		
F.1	DOKUMENTACE STAVBY, POZEMNÍ OBJEKTY		
F.1.4	TECHNIKA PROSTŘEDÍ STAVEB		
F.1.4.c	ZDRAVOTNĚ TECHNICKÉ INSTALACE		
F.1.4.c.2	VÝKRESOVÁ ČÁST		
VÝKRES ČÍSLO :			
VYT 01	PŮDORYS 1.NP		

DATUM : ČERVEN 2015
FORMÁT: A3
MĚŘÍTKO: 1:150
ČÍSLO PARÉ :

VYTVOŘENO VE VÝUKOVÉM PRODUKTU SPOLEČNOSTI AUTODESK
VYTVOŘENO VE VÝUKOVÉM PRODUKTU SPOLEČNOSTI AUTODESK
VYTVOŘENO VE VÝUKOVÉM PRODUKTU SPOLEČNOSTI AUTODESK

VYTVOŘENO VE VÝUKOVÉM PRODUKTU SPOLEČNOSTI AUTODESK

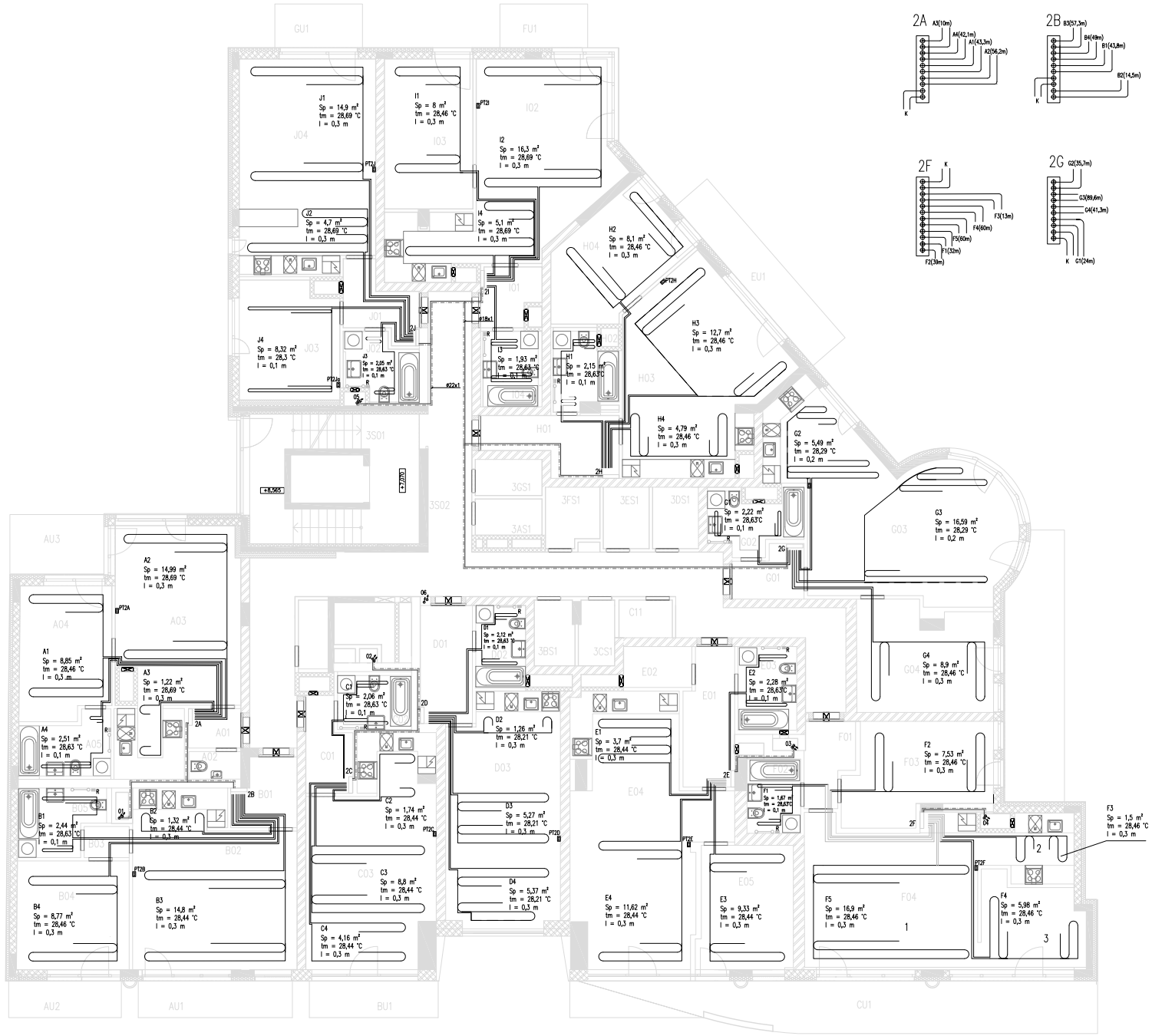

ROZDĚLOVAČE (M10:1)

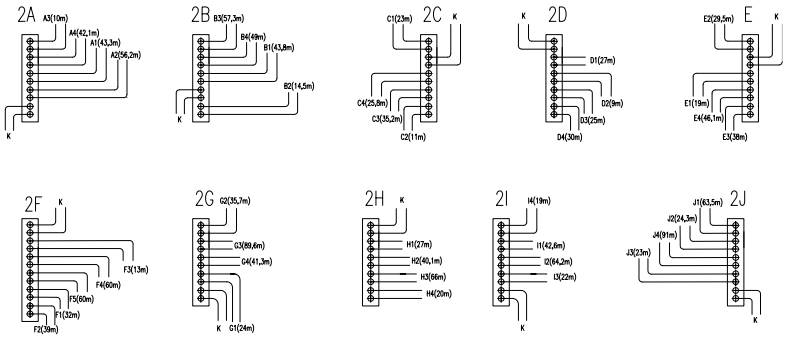

Veškerá potrubí jsou vedena v podlahách.
Nekótované potrubí vedené od kotle k rozdělovačům otopných okruhů je Cu ø12x1, je izolováno návlekovou izolací Mirelon tl. 25mm.
Potrubí otopného hadu ø17x2 mm.
Žebříky firmy Korado a.s. – Koralux Linear max – E

Vysvětlivky:
R – ELEKTRICKÝ REGULÁTOR TEPLOTY RE10A
PT – PROSTOROVÝ TERMOSTAT PT21

Legenda:
Zpátečka otopné vody
Přívod otopné vody
Stoupací potrubí
2A Rozdělovač

MĚSTO STAVBY :	PALÁC EHRLICH		
DRUH STAVBY :	NOVOSTAVBA BYTOVÉHO DOMU		
MÍSTO STAVBY :	ŠAFAŘÍKOVY SADY, PLZEŇ		
INVESTOR :	GENERÁLNÍ PROJEKTANT :		
PROJEKT IV.	ČESKÉ VYSOKÉ UČENÍ TECHNICKÉ V PRAZE, Fakulta strojní, Ústav techniky prostředí, Technická 4, 16607 Praha 6		
ZPRACOVATEL ČÁSTI PROJEKTU :			
–	VYPRACOVAL :	ODP. PROJEKTANT :	HIP :
–	JANA BAČKOVSKÁ		
IČ: –			
STUPEŇ :	DOKUMENTACE PRO PROVEDENÍ STAVBY		
F.1	DOKUMENTACE STAVBY, POZEMNÍ OBJEKTY	DATUM :	
F.1.4	TECHNIKA PROSTŘEDÍ STAVEB	ČERVEN 2015	
F.1.4.d	VYTÁPĚNÍ		
F.1.4.d.2	VÝKRESOVÁ ČÁST	FORMÁT: A2	ČÍSLO PARÉ :
VÝKRES ČÍSLO : VYT 02	PŮDORYS 2.NP	MĚŘÍTKO: 1:100	

VYTVOŘENO VE VÝUKOVÉM PRODUKTU SPOLEČNOSTI AUTODESK
VYTVOŘENO VE VÝUKOVÉM PRODUKTU SPOLEČNOSTI AUTODESK
VYTVOŘENO VE VÝUKOVÉM PRODUKTU SPOLEČNOSTI AUTODESK

VYTVOŘENO VE VÝUKOVÉM PRODUKTU SPOLEČNOSTI AUTODESK

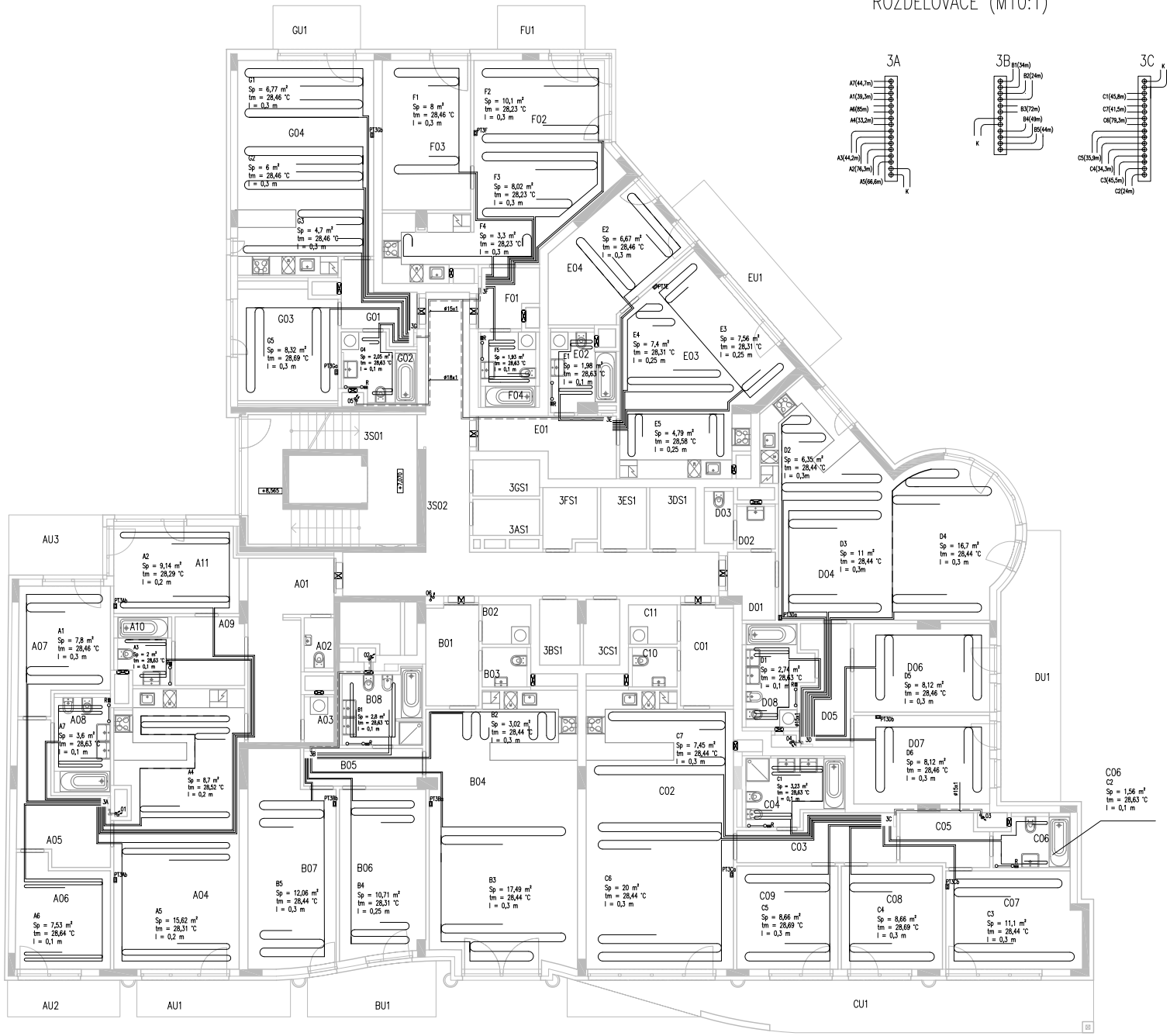

ROZDĚLOVAČE (M10:1)

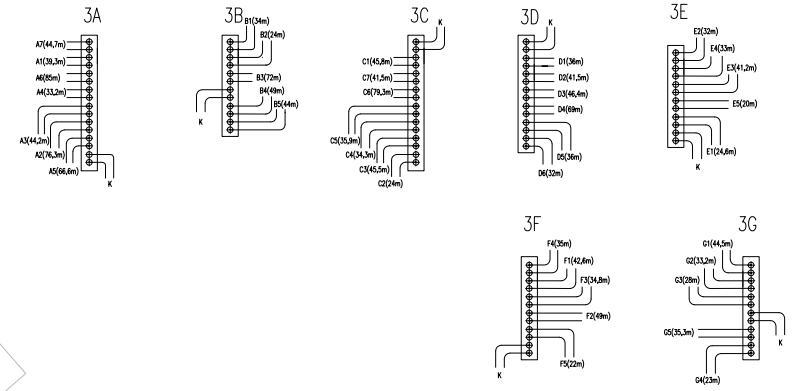

Veškerá potrubí jsou vedena v podlahách.
Nekótované potrubí vedené od kotle k rozdělovačům otopných okruhů je Cu ø12x1, je izolováno návlekovou izolací Mirelon tl. 25mm.
Potrubí otopného hadu ø17x2 mm.
Žebříky firmy Korado a.s. – Koralux Linear max – E

Vysvětlivky:
R – ELEKTRICKÝ REGULÁTOR TEPLOTY RE10A
PT – PROSTOROVÝ TERMOSTAT PT21

Legenda:
Zpátečka otopné vody
Přívod otopné vody
Stoupací potrubí
2A Rozdělovač

MÍSTO STAVBY :	PALÁC EHRLICH NOVOSTAVBA BYTOVÉHO DOMU ŠAFAŘÍKOVY SADY, PLZEŇ
OKRES STAVBY :	
MÍSTO STAVBY :	
INVESTOR : PROJEKT IV.	GENERÁLNÍ PROJEKTANT : ČESKÉ VYSOKÉ UČENÍ TECHNICKÉ V PRAZE, Fakulta strojní, Ústav techniky prostředí, Technická 4, 16607 Praha 6
ZPRACOVATEL ČÁSTI PROJEKTU : – – – IČ: –	VYPRACOVAL : JANA BAČKOVSKÁ; ODP. PROJEKTANT : ; HIP :
STUPEŇ :	DOKUMENTACE PRO PROVEDENÍ STAVBY
F.1	DOKUMENTACE STAVBY, POZEMNÍ OBJEKTY
F.1.4	TECHNIKA PROSTŘEDÍ STAVEB
F.1.4.d	VYTÁPĚNÍ
F.1.4.d.2	VÝKRESOVÁ ČÁST
VÝKRES ČÍSLO : VYT 03	PŮDORYS 3.NP
DATUM :	ČERVEN 2015
FORMÁT :	A2
ČÍSLO PARÉ :	
MĚŘÍTKO :	1:100

VYTVOŘENO VE VÝUKOVÉM PRODUKTU SPOLEČNOSTI AUTODESK
VYTVOŘENO VE VÝUKOVÉM PRODUKTU SPOLEČNOSTI AUTODESK
VYTVOŘENO VE VÝUKOVÉM PRODUKTU SPOLEČNOSTI AUTODESK

VYTVORENO VE VÝUKOVÉM PRODUKTU SPOLEČNOSTI AUTODESK

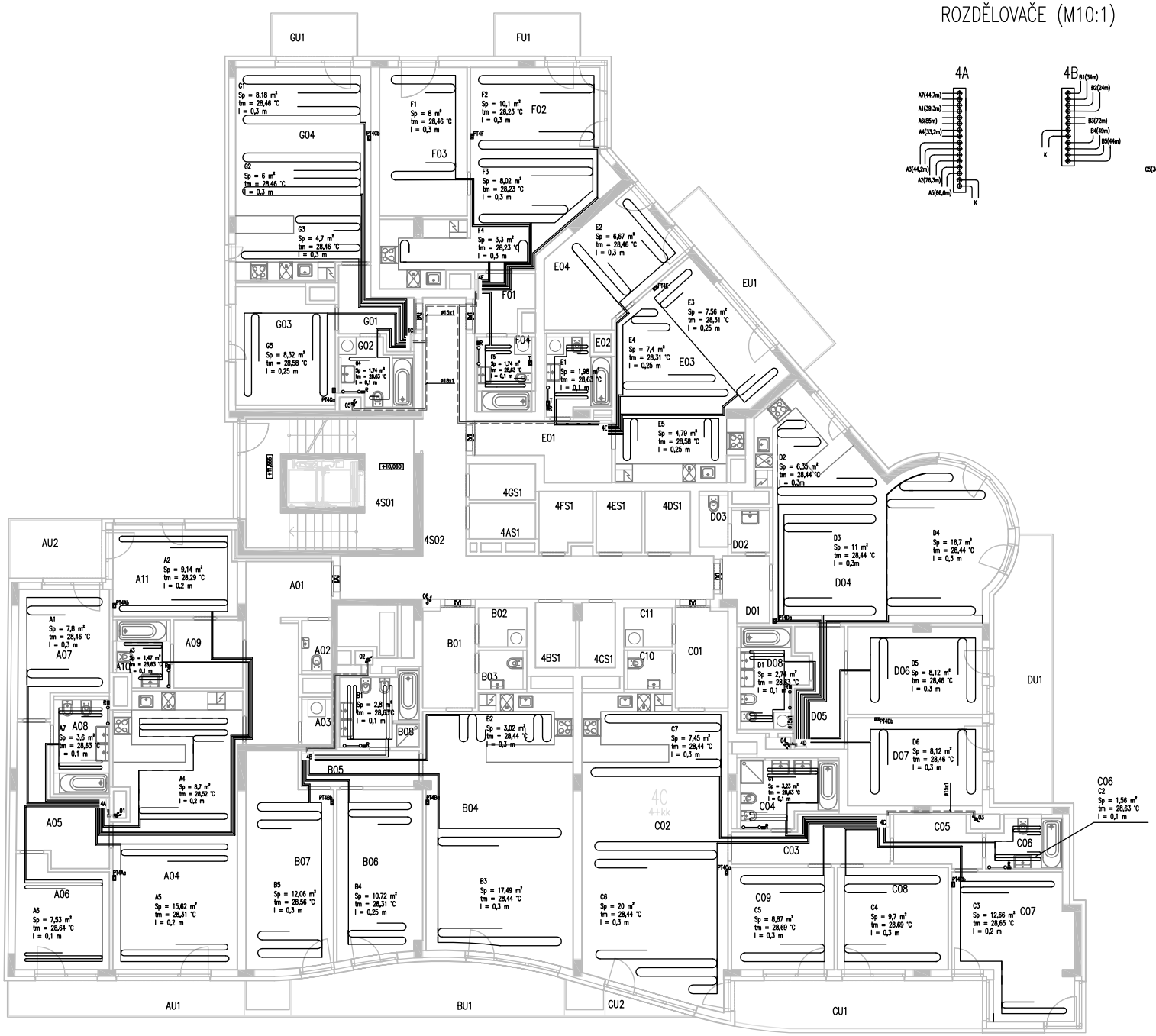

ROZDĚLOVAČE (M10:1)

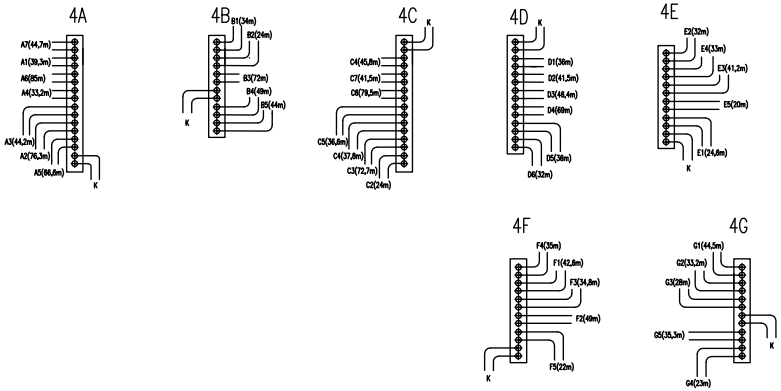

Veškerá potrubí jsou vedena v podlahách.
Nekótované potrubí vedené od kotle k rozdělovačům otopných okruhů je Cu ø12x1, je izolováno návlekovou izolací Mirelon tl. 25mm.
Potrubí otopného hadu ø17x2 mm.
Žebříky firmy Korado a.s. – Koralux Linear max – E

Vysvětlivky:
R – ELEKTRICKÝ REGULÁTOR TEPLOTY RE10A
PT – PROSTOROVÝ TERMOSTAT PT21

Legenda:
Zpátečka otopné vody
Přívod otopné vody
Stoupací potrubí
2A Rozdělovač

STAVBA :	PALÁC EHRLICH NOVOSTAVBA BYTOVÉHO DOMU ŠAFAŘÍKOVY SADY, PLZEŇ		
INVESTOR :	GENERÁLNÍ PROJEKTANT :		
PROJEKT IV.	ČESKÉ VYSOKÉ UČENÍ TECHNICKÉ V PRAZE Fakulta strojní Ústav techniky prostředí Technická 4, 16607 Praha 6		
ZPRACOVATEL ČÁSTI PROJEKTU :			
-	VYPRACOVAL :	ODP. PROJEKTANT :	HIP :
-	JANA BAČKOVSKÁ		
-			
-			
STUPEŇ :	DOKUMENTACE PRO PROVEDENÍ STAVBY		
F.1	DOKUMENTACE STAVBY, POZEMNÍ OBJEKTY		
F.1.4	TECHNIKA PROSTŘEDÍ STAVEB		
F.1.4.d	VYTÁPĚNÍ		
F.1.4.d.2	VÝKRESOVÁ ČÁST		
VÝKRES ČÍSLO :	PŮDORYS 4.NP		
DATUM :	ČERVEN 2015		
FORMÁT :	A3	ČÍSLO PARÉ :	
MĚŘÍTKO :	1:150		

VYTVORENO VE VÝUKOVÉM PRODUKTU SPOLEČNOSTI AUTODESK
VYTVORENO VE VÝUKOVÉM PRODUKTU SPOLEČNOSTI AUTODESK
VYTVORENO VE VÝUKOVÉM PRODUKTU SPOLEČNOSTI AUTODESK

VYTVORENO VE VÝUKOVÉM PRODUKTU SPOLEČNOSTI AUTODESK

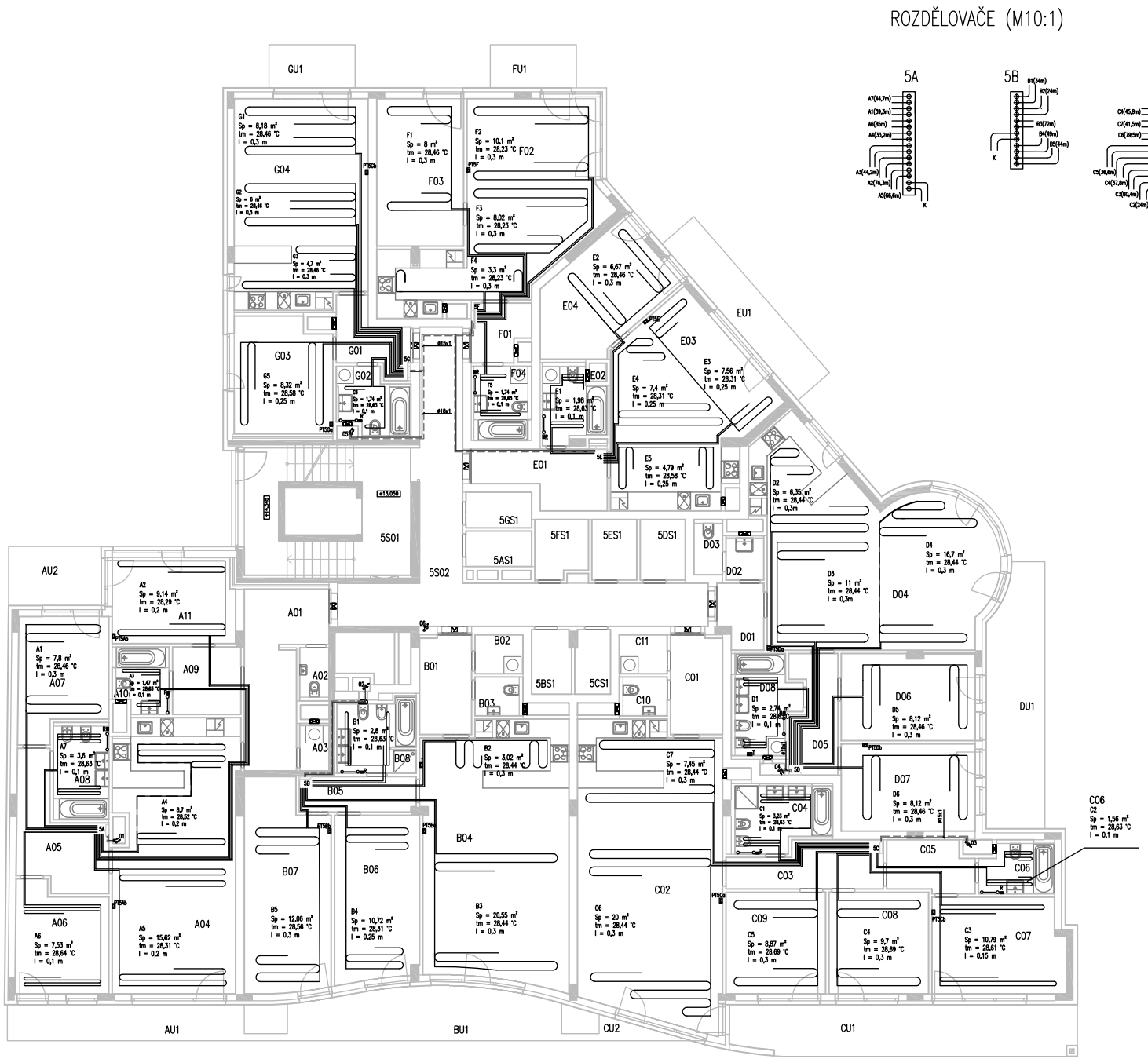

ROZDĚLOVAČE (M10:1)

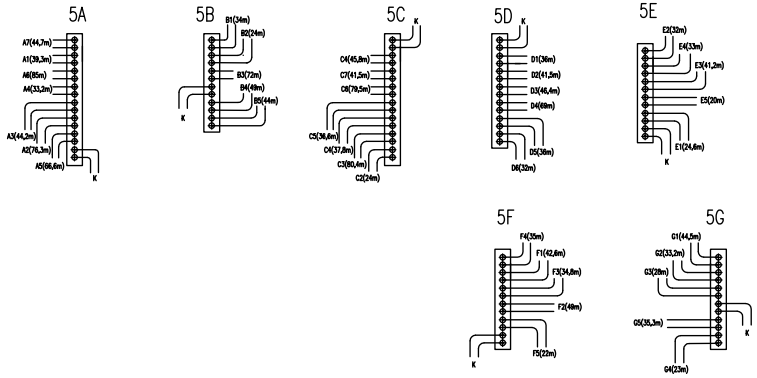

Veškerá potrubí jsou vedena v podlahách.
Nekótované potrubí vedené od kotle k rozdělovačům otopných okruhů je Cu ø12x1, je izolováno návlekovou izolací Mirelon tl. 25mm.
Potrubí otopného hadu ø17x2 mm.
Žebříky firmy Korado a.s. – Koralux Linear max – E

Vysvětlivky:
R – ELEKTRICKÝ REGULÁTOR TEPLOTY RE10A
PT – PROSTOROVÝ TERMOSTAT PT21

Legenda:
Zpátečka otopné vody
Přívod otopné vody
Stoupací potrubí
2A Rozdělovač

STUPEŇ STAVBY :	PALÁC EHRLICH NOVOSTAVBA BYTOVÉHO DOMU ŠAFAŘÍKOVY SADY, PLZEŇ		
INVESTOR :		GENERÁLNÍ PROJEKTANT :	
PROJEKT IV.		ČESKÉ VYSOKÉ UČENÍ TECHNICKÉ V PRAZE Fakulta strojní Ústav techniky prostředí Technická 4, 166 07 Praha 6	
ZPRACOVATEL ČÁSTI PROJEKTU :			
–	VYPRACOVAL :	ODP. PROJEKTANT :	HIP :
–	JANA BAČKOVSKÁ		
STAVBA :	DOKUMENTACE PRO PROVEDENÍ STAVBY		
F.1	DOKUMENTACE STAVBY, POZEMNÍ OBJEKTY		
F.1.4	TECHNIKA PROSTŘEDÍ STAVEB		
F.1.4.d	VYTÁPĚNÍ		
F.1.4.d.2	VÝKRESOVÁ ČÁST		
VÝKRES ČÍSLO :		DATUM :	ČÍSLO PARÉ :
VYT 05	PŮDORYS 5.NP	ÚNOR 2015	
		FORMÁT : A3	
		MĚŘÍTKO : 1:150	

VYTVORENO VE VÝUKOVÉM PRODUKTU SPOLEČNOSTI AUTODESK
VYTVORENO VE VÝUKOVÉM PRODUKTU SPOLEČNOSTI AUTODESK
VYTVORENO VE VÝUKOVÉM PRODUKTU SPOLEČNOSTI AUTODESK

VYTVORENO VE VÝUKOVÉM PRODUKTU SPOLEČNOSTI AUTODESK

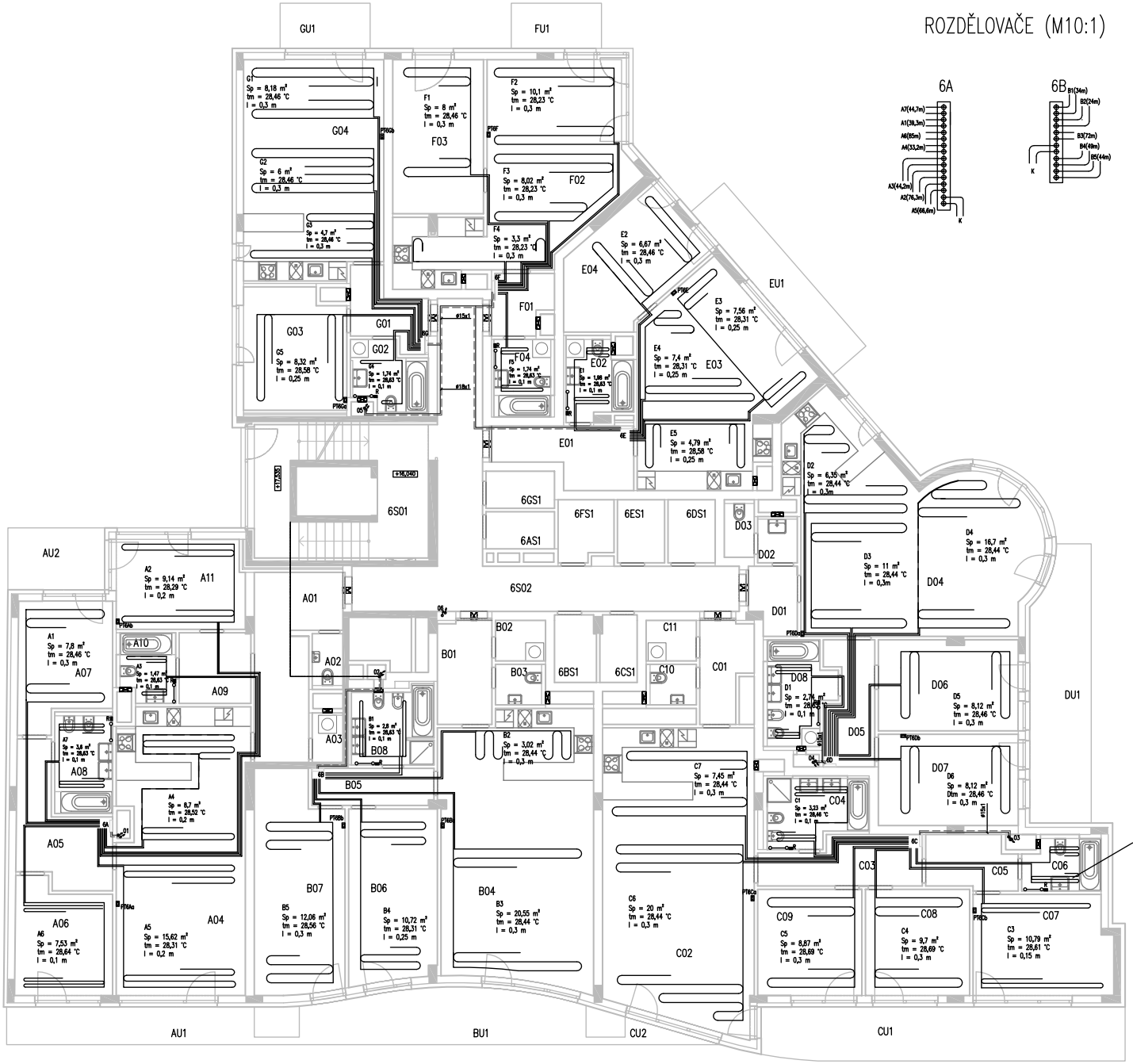

Veškerá potrubí jsou vedena v podlahách.
Nekótované potrubí vedené od kotle k rozdělovačům otopných okruhů je Cu ø12x1, je izolováno návlekovou izolací Mirelon tl. 25mm.
Potrubí otopného hadu ø17x2 mm.
Žebříky firmy Korado a.s. – Koralux Linear max – E

Vysvětlivky:
R – ELEKTRICKÝ REGULÁTOR TEPLOTY RE10A
PT – PROSTOROVÝ TERMOSTAT PT21

Legenda:
Zpátečka otopné vody
Přívod otopné vody
Stoupací potrubí
2A Rozdělovač

STAVBA :	PALÁC EHRLICH NOVOSTAVBA BYTOVÉHO DOMU ŠAFAŘÍKOVY SADY, PLZEŇ		
INVESTOR : PROJEKT IV.	GENERÁLNÍ PROJEKTANT : ČESKÉ VYSOKÉ UČENÍ TECHNICKÉ V PRAZE, Fakulta strojní, Ústav technicky prostředí, Technická 4, 16607 Praha 6		
ZPRACOVATEL ČÁSTI PROJEKTU :	VYPRACOVAL : JANA BÁČKOVSKÁ	ODP. PROJEKTANT :	HIP :
STUPEŇ :	DOKUMENTACE PRO PROVEDENÍ STAVBY		
F.1 / F.1.4 / F.1.4.d / F.1.4.d.2	DOKUMENTACE STAVBY, POZEMNÍ OBJEKTY / TECHNIKA PROSTŘEDÍ STAVEB / VYTÁPĚNÍ / VÝKRESOVÁ ČÁST	DATUM : ČERVEN 2015	
VÝKRES ČÍSLO : VYT 06	PŮDORYS 6.NP	FORMÁT : A3 / MĚŘÍTKO : 1:150	ČÍSLO PARÉ :

VYTVORENO VE VÝUKOVÉM PRODUKTU SPOLEČNOSTI AUTODESK
VYTVORENO VE VÝUKOVÉM PRODUKTU SPOLEČNOSTI AUTODESK
VYTVORENO VE VÝUKOVÉM PRODUKTU SPOLEČNOSTI AUTODESK

VYTVORENO VE VÝUKOVÉM PRODUKTU SPOLEČNOSTI AUTODESK

VYTVORENO VE VÝUKOVÉM PRODUKTU SPOLEČNOSTI AUTODESK

VYTVORENO VE VÝUKOVÉM PRODUKTU SPOLEČNOSTI AUTODESK

ROZDĚLOVAČE (M10:1)

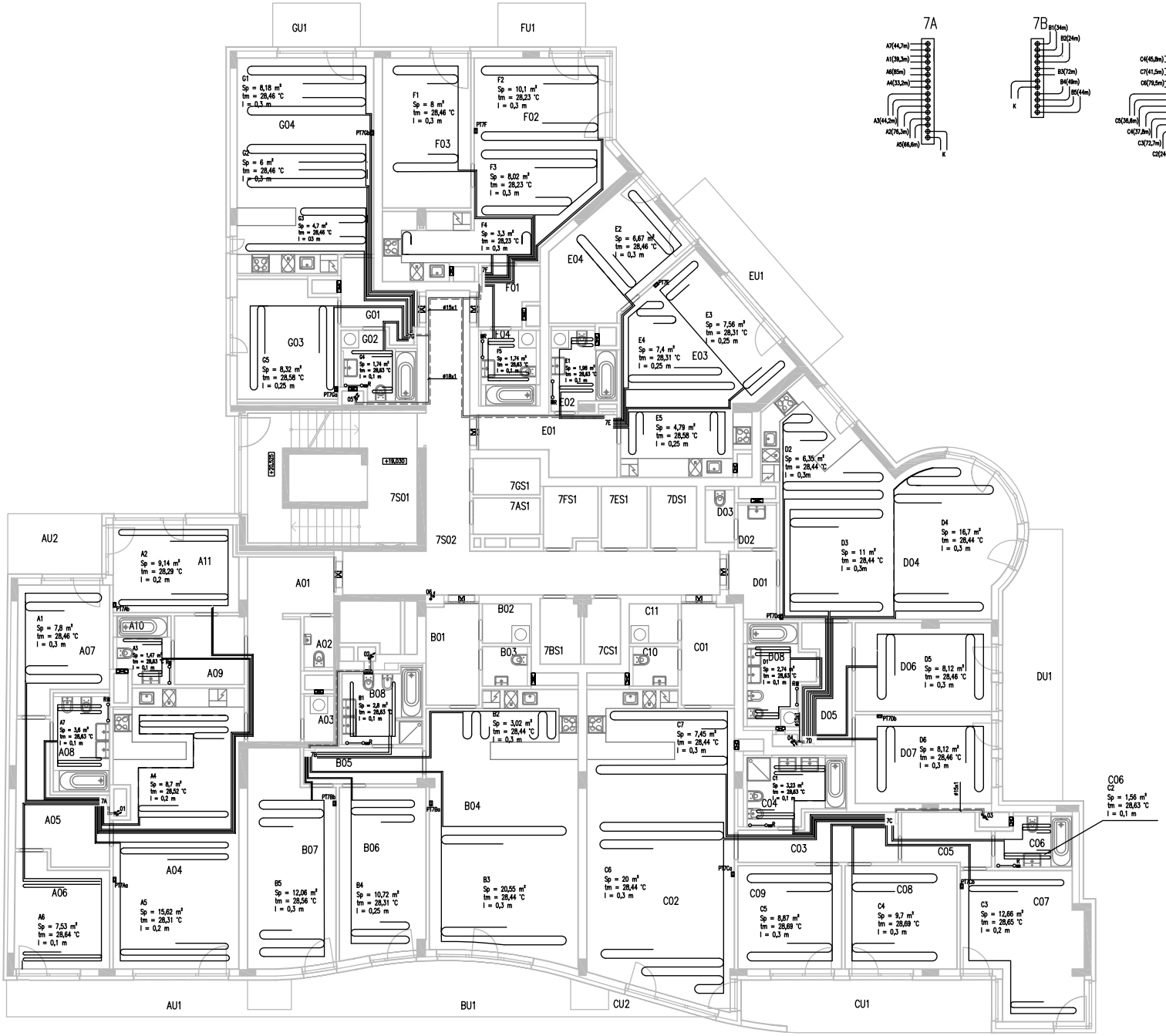

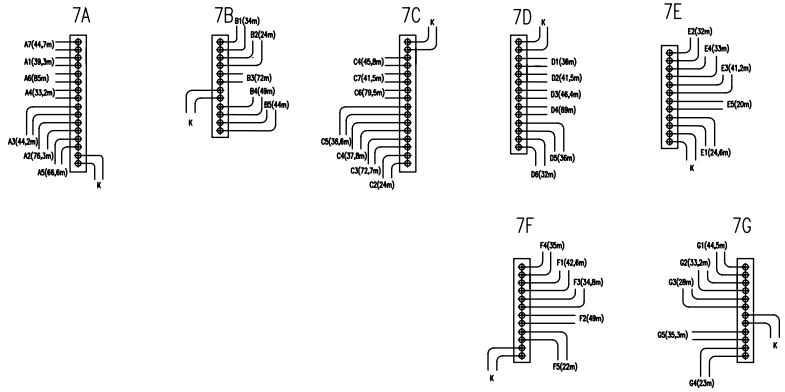

Veškerá potrubí jsou vedena v podlahách.
Nekótované potrubí vedené od kotle k rozdělovačům otopných okruhů je Cu ø12x1, je izolováno návlekovou izolací Mirelon tl. 25mm.
Potrubí otopného hadu ø17x2 mm.
Žebříky firmy Korado a.s. – Koralux Linear max – E

Vysvětlivky:
R – ELEKTRICKÝ REGULÁTOR TEPLOTY RE10A
PT – PROSTOROVÝ TERMOSTAT PT21

Legenda:
Zpátečka otopné vody
Přívod otopné vody
Stoupací potrubí
2A Rozdělovač

STAVBA :	PALÁC EHRLICH NOVOSTAVBA BYTOVÉHO DOMU ŠAFAŘÍKOVY SADY, PLZEŇ		
INVESTOR : PROJEKT IV.	GENERÁLNÍ PROJEKTANT : ČESKÉ VYSOKÉ UČENÍ TECHNICKÉ V PRAZE, Fakulta strojní, Ústav techniky prostředí, Technická 4, 16607 Praha 6		
ZPRACOVATEL ČÁSTI PROJEKTU : - - IČ: –	VYPRACOVAL : JANA BAČKOVSKÁ	ODP. PROJEKTANT :	HIP :
STUPEŇ :	DOKUMENTACE PRO PROVEDENÍ STAVBY		
F.1	DOKUMENTACE STAVBY, POZEMNÍ OBJEKTY		
F.1.4	TECHNIKA PROSTŘEDÍ STAVEB		
F.1.4.d	VYTÁPĚNÍ		
F.1.4.d.2	VÝKRESOVÁ ČÁST		
VÝKRES ČÍSLO : VYT 07	PŮDORYS 7.NP	DATUM : ČERVEN 2015	
		FORMÁT: A3	ČÍSLO PARÉ :
		MĚŘÍTKO: 1:150	

VYTVORENO VE VÝUKOVÉM PRODUKTU SPOLEČNOSTI AUTODESK

VYTVOŘENO VE VÝUKOVÉM PRODUKTU SPOLEČNOSTI AUTODESK

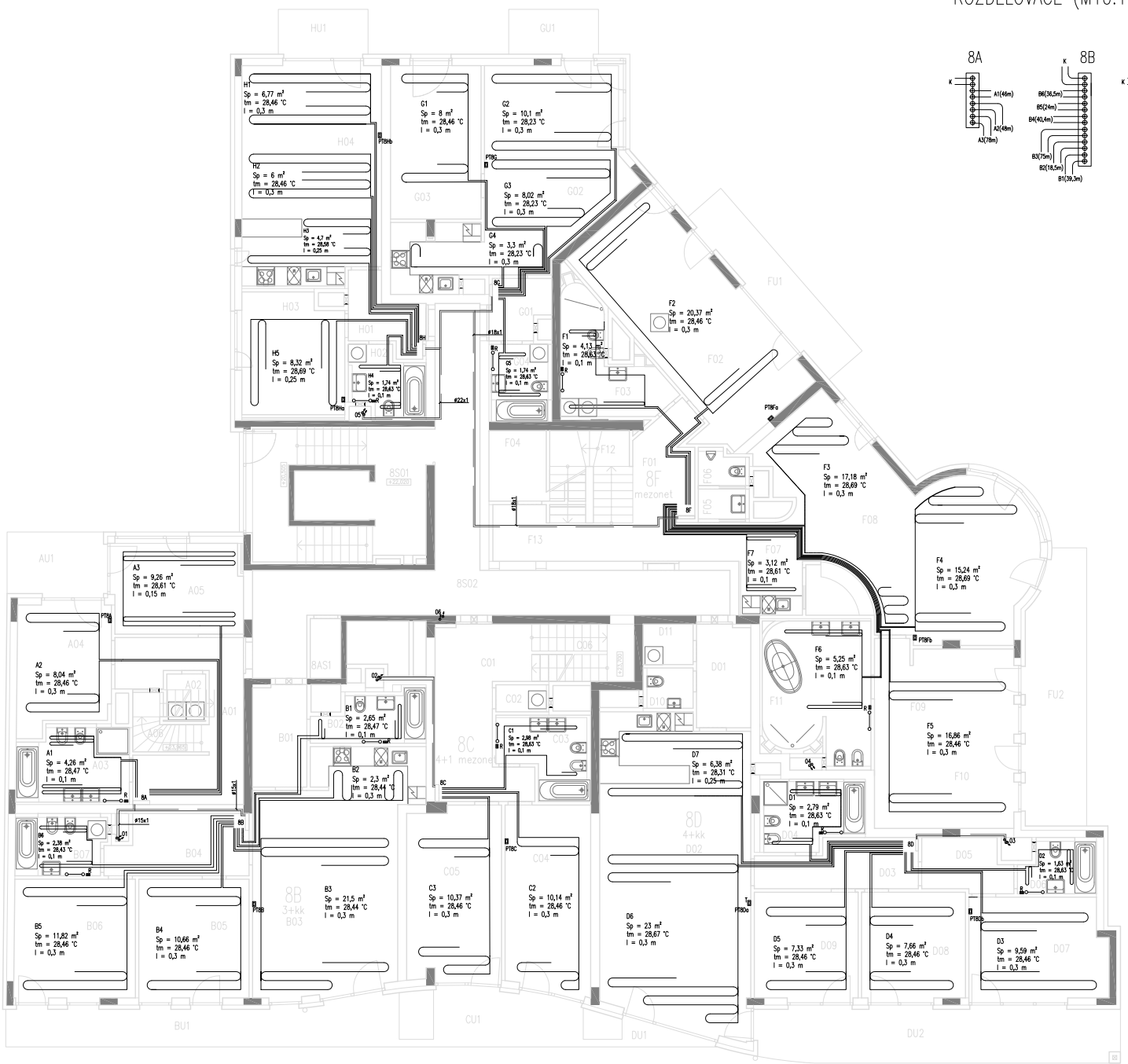

ROZDĚLOVAČE (M10:1)

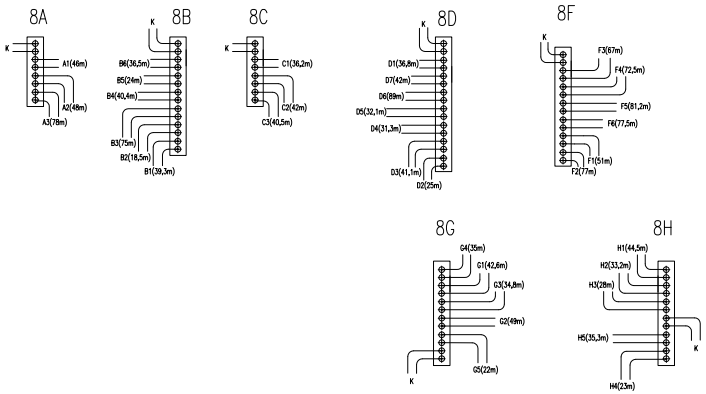

Veškerá potrubí jsou vedena v podlahách.
Nekótované potrubí vedené od kotle k rozdělovačům otopných okruhů je Cu ø12x1, je izolováno návlekovou izolací Mirelon tl. 25mm.
Potrubí otopného hadu ø17x2 mm.
Žebříky firmy Korado a.s. – Koralux Linear max – E

Vysvětlivky:
R – ELEKTRICKÝ REGULÁTOR TEPLOTY RE10A
PT – PROSTOROVÝ TERMOSTAT PT21

Legenda:

- Zpátečka otopné vody
- Přívod otopné vody
- Stoupací potrubí
- 2A Rozdělovač

STAVBA : PALÁC EHRLICH DÍLČÍ STAVBA : NOVOSTAVBA BYTOVÉHO DOMU MÍSTO STAVBY : ŠAFAŘÍKOVY SADY, PLZEŇ			
INVESTOR : PROJEKT IV.	GENERÁLNÍ PROJEKTANT : ČESKÉ VYSOKÉ UČENÍ TECHNICKÉ V PRAZE, Fakulta strojní, Ústav techniky prostředí, Technická 4, 16607 Praha 6		
ZPRACOVATEL ČÁSTI PROJEKTU : -	VYPRACOVAL : JANA BÁČKOVSKÁ	ODP. PROJEKTANT :	HIP :
Č.: –			
STUPEŇ : DOKUMENTACE PRO PROVEDENÍ STAVBY			
F.1 DOKUMENTACE STAVBY, POZEMNÍ OBJEKTY F.1.4 TECHNIKA PROSTŘEDÍ STAVEB F.1.4.d VYTÁPĚNÍ F.1.4.d.2 VÝKRESOVÁ ČÁST		DATUM : ČERVEN 2015	
VÝKRES ČÍSLO : VYT 08	PŮDORYS 8.NP	FORMÁT: A2	ČÍSLO PARÉ :
		MĚŘÍTKO: 1:100	

VYTVOŘENO VE VÝUKOVÉM PRODUKTU SPOLEČNOSTI AUTODESK
VYTVOŘENO VE VÝUKOVÉM PRODUKTU SPOLEČNOSTI AUTODESK
VYTVOŘENO VE VÝUKOVÉM PRODUKTU SPOLEČNOSTI AUTODESK

VYTVOŘENO VE VÝUKOVÉM PRODUKTU SPOLEČNOSTI AUTODESK

VYTVOŘENO VE VÝUKOVÉM PRODUKTU SPOLEČNOSTI AUTODESK

VYTVOŘENO VE VÝUKOVÉM PRODUKTU SPOLEČNOSTI AUTODESK

ROZDĚLOVAČE (M10:1)

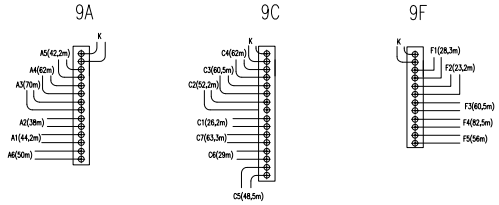

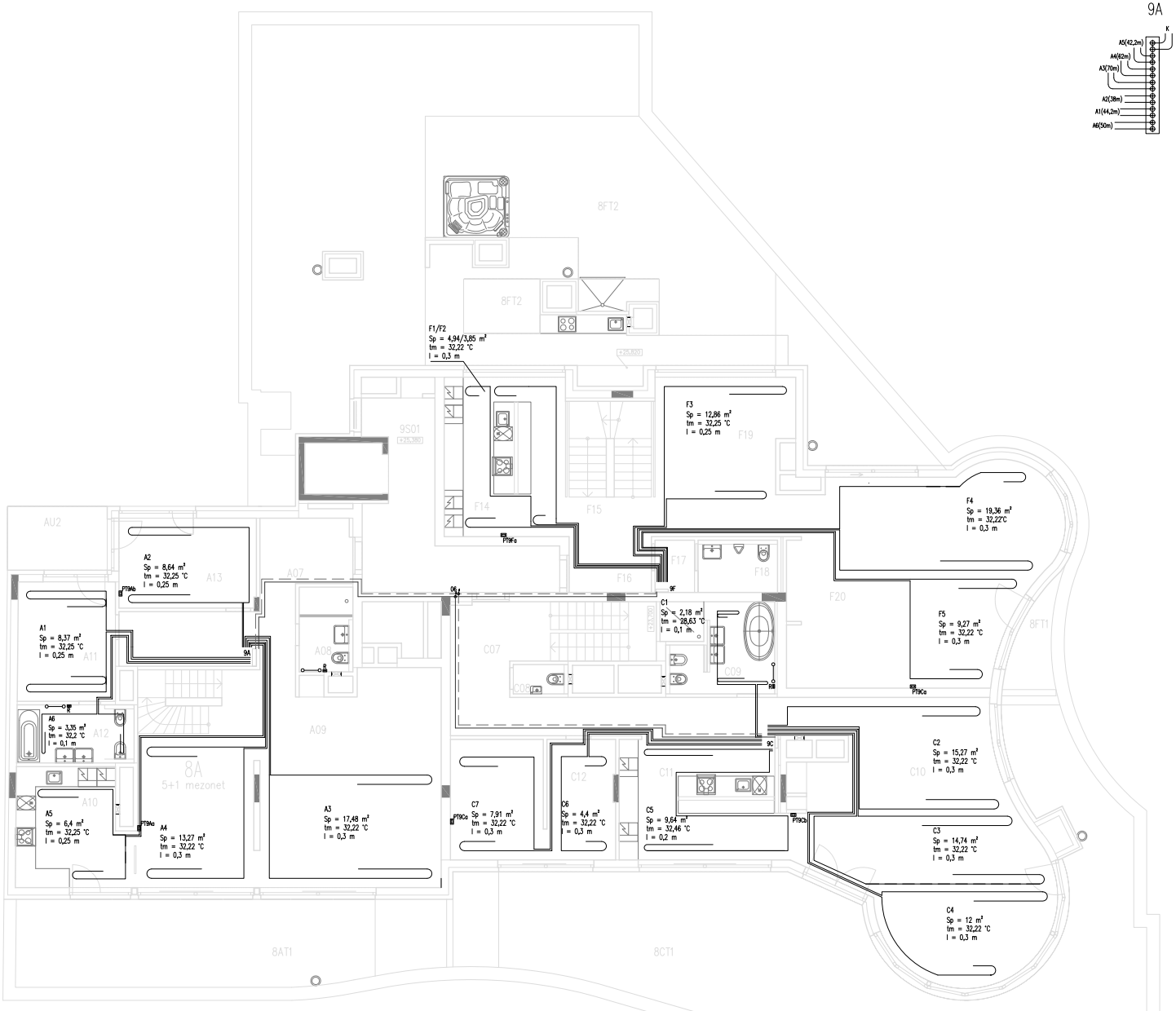

Veškerá potrubí jsou vedena v podlahách.
Potrubí vedené od kotle k rozdělovačům otopných okruhů je Cu ø18x1, je izolováno návlekovou izolací Mirelon tl. 25mm.
Potrubí otopného hadu ø17x2 mm.
Žebříky firmy Korado a.s. – Koralux Linear max – E

Vysvětlivky:
R – ELEKTRICKÝ REGULÁTOR TEPLOTY RE10A
PT – PROSTOROVÝ TERMOSTAT PT21

Legenda:
Zpáteční otopné vody
Přívod otopné vody
Stoupací potrubí
2A Rozdělovač

NÁZEV STAVBY: PALÁC EHRLICH DRUH STAVBY: NOVOSTAVBA BYTOVÉHO DOMU MÍSTO STAVBY: ŠAFAŘÍKOVY SADY, PLZEŇ			
INVESTOR: PROJEKT IV.	GENERÁLNÍ PROJEKTANT: ČESKÉ VYSOKÉ UČENÍ TECHNICKÉ V PRAZE, Fakulta strojní, Ústav techniky prostředí, Technická 4, 16607 Praha 6		
ZPRACOVATEL ČÁSTI PROJEKTU: - - - IČ: –	VYPRACOVAL: JANA BAČKOVSKÁ	ODP. PROJEKTANT:	HIP:
STUPEŇ: DOKUMENTACE PRO PROVEDENÍ STAVBY			
F.1 DOKUMENTACE STAVBY, POZEMNÍ OBJEKTY F.1.4 TECHNIKA PROSTŘEDÍ STAVEB F.1.4.d VYTÁPĚNÍ F.1.4.d.2 VÝKRESOVÁ ČÁST		DATUM: ČERVEN 2015	
VÝKRES ČÍSLO: VYT 09	PŮDORYS 9.NP	FORMÁT: A2 MĚŘÍTKO: 1:100	ČÍSLO PARÉ:

VYTVOŘENO VE VÝUKOVÉM PRODUKTU SPOLEČNOSTI AUTODESK

VYTVOŘENO VE VÝUKOVÉM PRODUKTU SPOLEČNOSTI AUTODESK

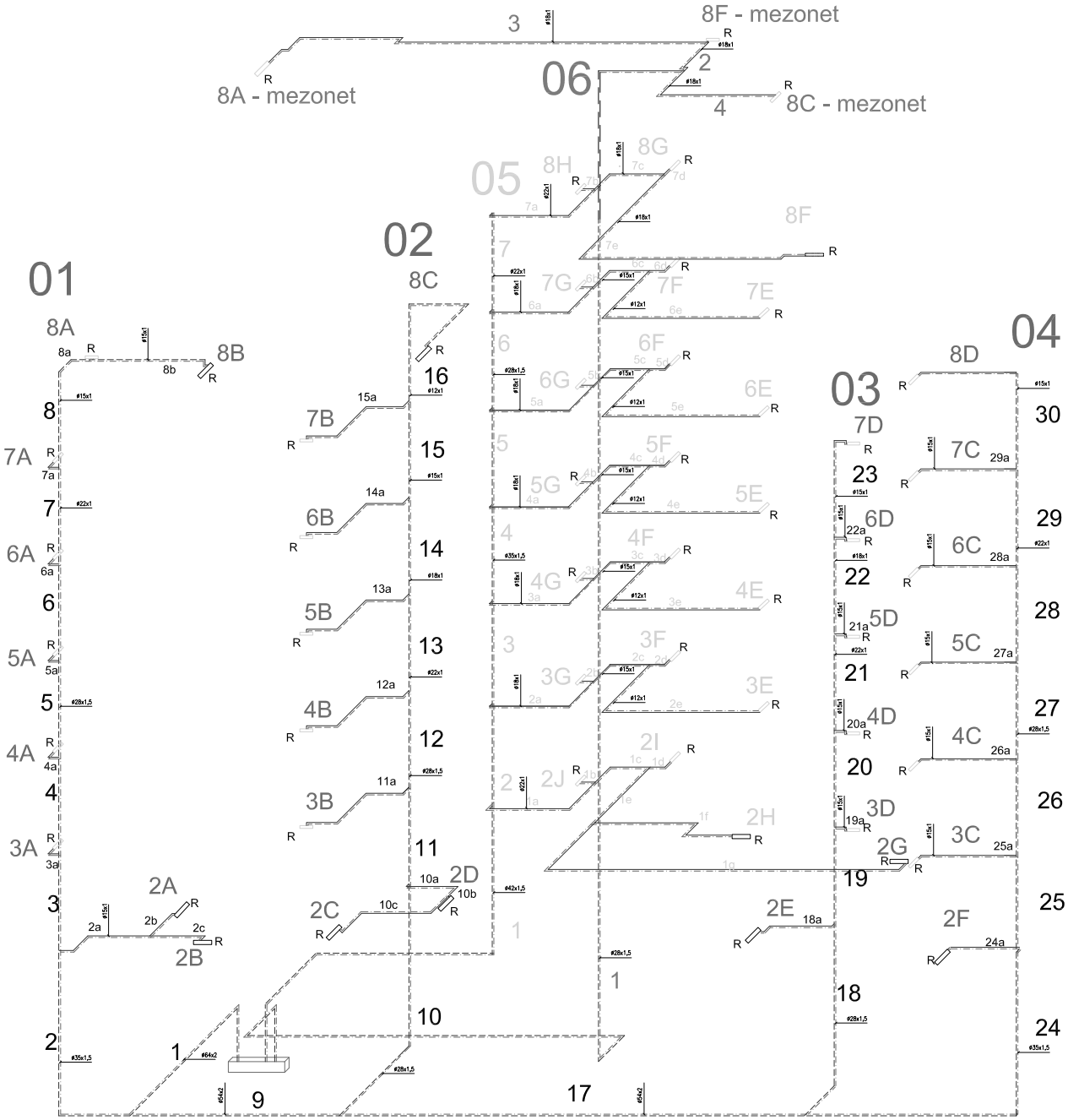

Stoupací potrubí 1			Stoupací potrubí 2			Stoupací potrubí 3			Stoupací potrubí 4			Stoupací potrubí 5			Stoupací potrubí 6		
ÚSEK	PRŮMĚR	TL. IZOLACE	ÚSEK	PRŮMĚR	TL. IZOLACE	ÚSEK	PRŮMĚR	TL. IZOLACE	ÚSEK	PRŮMĚR	TL. IZOLACE	ÚSEK	PRŮMĚR	TL. IZOLACE	ÚSEK	PRŮMĚR	TL. IZOLACE
1	64x2	25	1	64x2	25	1	64x2	25	1	64x2	25	1	42x1,5	25	1	28x1,5	25
2	35x1,5	25	9	54x2	25	1	54x2	25	9	54x2	25	1a	22x1	25	2	18x1	25
2a	15x1	25	10	28x1,5	25	1	54x2	25	17	54x2	25	1b	12x1	13	3	18x1	25
2b	12x1	13	10a	12x1	13	1	28x1,5	25	24	35x1,5	25	1c	18x1	25	4	18x1	25
2c	12x1	13	10b	12x1	13	1b	12x1	13	24a	15x1	13	1d	12x1	13			
3	35x1,5	25	10c	12x1	13	7	28x1,5	25	25	35x1,5	25	1e	15x1	25			
3a	12x1	13	11	28x1,5	25	8a	15x1	25	25a	8x1	25	1f	12x1	13			
4	35x1,5	25	11a	12x1	13	2i	28x1,5	25	26	35x1,5	25	1g	12x1	13			
4a	12x1	13	12	28x1,5	25	2j	15x1	25	26a	8x1	25	2	42x1,5	25			
5	28x1,5	25	12a	12x1	13	2	22x1	25	27	28x1,5	25	2a	18x1	25			
5a	12x1	13	13	22x1	25	2g	15x1	25	27a	8x1	25	2b	12x1	13			
6	28x1,5	25	13a	12x1	13	2	18x1	25	28	28x1,5	25	2c	15x1	25			
6a	12x1	13	14	18x1	25	2a	15x1	25	28a	8x1	25	2d	12x1	13			
7	22x1	13	14a	12x1	13	2	15x1	25	29	12x1	25	2e	12x1	13			
7a	12x1	13	15	12x1	25				29a	8x1	25	3	42x1,5	25			
8	15x1	25	15a	12x1	13				30	8x1	25	3a	18x1	25			
8a	15x1	25	16	12x1	13							3b	12x1	13			
8b	15x1	25										3c	15x1	25			
												3d	12x1	13			
												3e	12x1	13			
												4	35x1,5	25			
												4a	18x1	25			
												4b	12x1	13			
												4c	15x1	25			
												4d	12x1	13			
												4e	12x1	13			
												5	35x1,5	25			
												5a	18x1	25			
												5b	12x1	13			
												5c	15x1	25			
												5d	12x1	13			
												5e	12x1	13			
												6	28x1,5	25			
												6a	18x1	25			
												6b	12x1	13			
												6c	15x1	25			
												6d	12x1	13			
												6e	12x1	13			
												7	22x1	25			
												7a	20x1	25			
												7b	12x1	13			
												7c	18x1	25			
												7d	12x1	13			
												7e	18x1	25			

Potrubí vedené od kotle k rozdělovačům otopných okruhů je měděné, izolováno návlekovou izolací Mirelon
Cu ø12x1 – tl. izolace 13mm
Cu ø15x1 – tl. izolace 13mm
Cu ø18x1 – tl. izolace 20mm
Cu ø22x1 a víc – tl. izolace 25mm
Neizolované potrubí vedené od stoupacího potrubí k rozdělovačům je Cu ø12x1.
Schema zapojení v technické místnosti viz. výkres VYT12

Vysvětlivky:
R – ROZDĚLOVAČ cs 553d

Legenda:

Zpětlička otopné vody
Přívod otopné vody
Rozdělovač

NÁZEV STAVBY : DÍLČÍ STAVBY : MÍSTO STAVBY :	PALÁC EHRLICH NOVOSTAVBA BYTOVÉHO DOMU ŠAFAŘÍKOVY SADY, PLZEŇ		
INVESTOR :	PROJEKT IV.	GENERÁLNÍ PROJEKTANT :	ČESKÉ VYSOKÉ UČENÍ TECHNICKÉ V PRAZE Fakulta strojní Ústav techniky prostředí Technická 4, 16607 Praha 6
ZPRACOVATEL ČÁSTI PROJEKTU :	–	VYPRACOVAL : JANA BAČKOVSKÁ	ODP. PROJEKTANT : / HIP :
IČ: –			
STUPEŇ :	DOKUMENTACE PRO PROVEDENÍ STAVBY		
F.1 F.1.4 F.1.4.d F.1.4.d.2	DOKUMENTACE STAVBY, POZEMNÍ OBJEKTY TECHNIKA PROSTŘEDÍ STAVEB VYTÁPĚNÍ VÝKRESOVÁ ČÁST	DATUM : ČERVEN 2015	
VÝKRES ČÍSLO : VYT 11	AXONOMETRIE	FORMÁT: A2 / ČÍSLO PARÉ :	MĚŘÍTKO: 1:100

VYTVOŘENO VE VÝUKOVÉM PRODUKTU SPOLEČNOSTI AUTODESK
VYTVOŘENO VE VÝUKOVÉM PRODUKTU SPOLEČNOSTI AUTODESK
VYTVOŘENO VE VÝUKOVÉM PRODUKTU SPOLEČNOSTI AUTODESK

VYTVORENO VE VÝUKOVÉM PRODUKTU SPOLECNOSTI AUTODESK

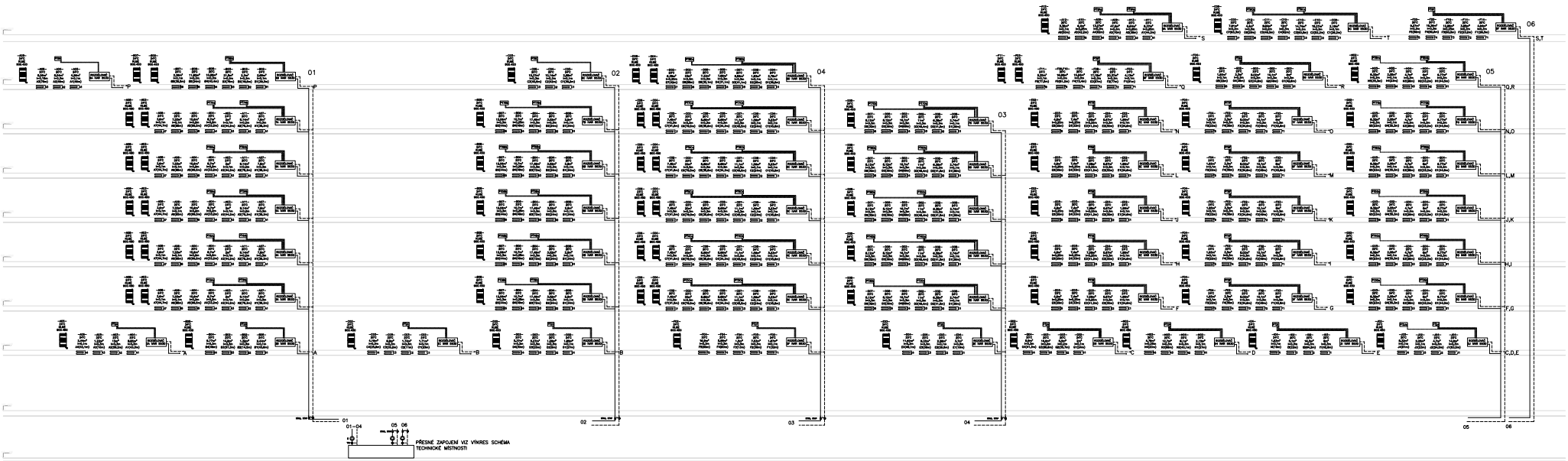

Č - OBĚHOVÉ ČERPADLO
PT - PROSTOROVÝ TERMOSTAT PT21
RŠ - REGULAČNÍ ŠROUBENÍ HEIMEIER
TRV - TROJCESTNÝ SMĚŠOVACÍ VENTIL
R - REGULÁTOR TEPLOTY RE10A
STAD - VYVAŽOVACÍ VENTIL
STAP - REGULÁTOR TLAKOVÉ DIFERENCE

NÁZEV STAVBY :	PALÁC EHRLICH		
DRUH STAVBY :	NOVOSTAVBA BYTOVÉHO DOMU		
MÍSTO STAVBY :	ŠAFAŘÍKOVY SADY, PLZEŇ		
INVESTOR :	GENERÁLNÍ PROJEKTANT :		
PROJEKT IV.	ČESKÉ VYSOKÉ UČENÍ TECHNICKÉ V PRAZE Fakulta strojní Ústav techniky prostředí Technická 4, 16607 Praha 6		
ZPRACOVATEL ČÁSTI PROJEKTU :			
-	VYPRACOVAL :	ODP. PROJEKTANT :	HIP :
-	JANA BIČKOVSKÁ	–	
-			
IČ: –			
STUPEŇ :	DOKUMENTACE PRO PROVEDENÍ STAVBY		
F.1	DOKUMENTACE STAVBY, POZEMNÍ OBJEKTY		DATUM :
F.1.4	TECHNIKA PROSTŘEDÍ STAVEB		ČERVEN 2015
F.1.4.d	ZAŘÍZENÍ VYTÁPĚNÍ		FORMÁT: A1 / ČÍSLO PARÉ :
F.1.4.d.2	VÝKRESOVÁ ČÁST		
VÝKRES ČÍSLO : VYT10	ROZVINUTÉ SCHÉMA		MĚŘÍTKO: 1:50

VYTVORENO VE VÝUKOVÉM PRODUKTU SPOLECNOSTI AUTODESK
VYTVORENO VE VÝUKOVÉM PRODUKTU SPOLECNOSTI AUTODESK
VYTVORENO VE VÝUKOVÉM PRODUKTU SPOLECNOSTI AUTODESK