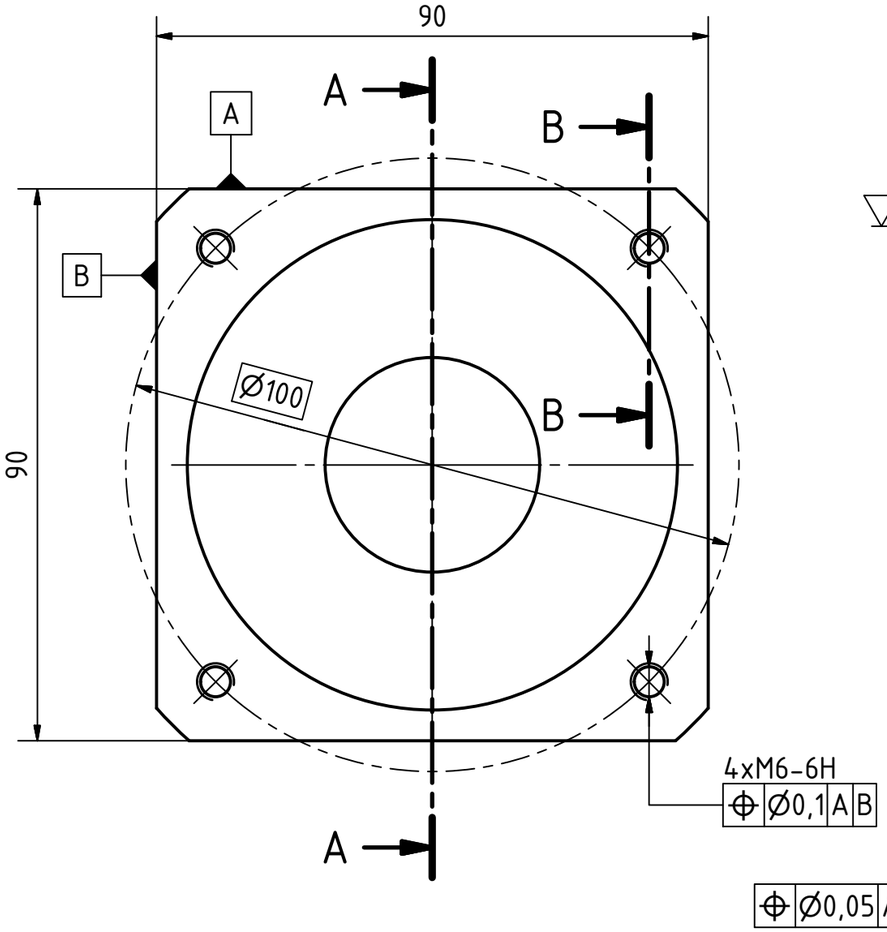

A–A (1 : 1)

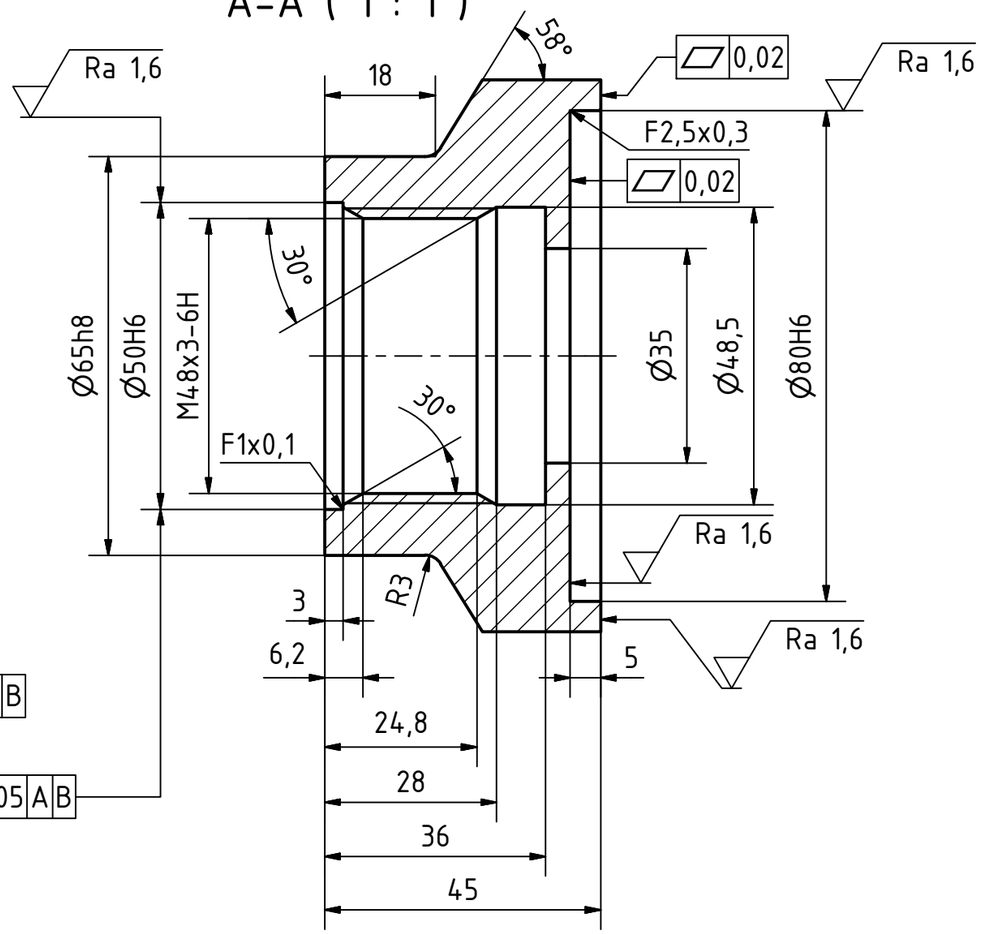

B–B (1 : 1)

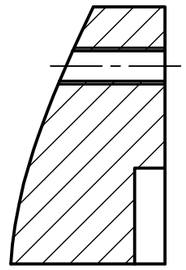

Ra 3,2 (Ra 1,6)

MATERIÁL: 11 343
POLOTOVAR: 4HR 100-50 ČSN 42 5520.11
PROMÍTÁNÍ: (ISO E)
TOLEROVÁNÍ PODLE ISO 8015: ANO
PŘESNOST ISO 2768 - mK

+0,5 +0,3 −0,5

INDEX	ZMĚNA	DATUM	PODPIS

	Podpis	Datum		Podpis	Datum				
NAVRHL			STATIK			HMOTNOST	1,22 kg	MĚŘÍTKO	1:1
KRESLIL	MICHAL PROCHÁZKA	30.05.2015	NORM. REF			MIKROFILM		Č. SVITKU	
SKUPINÁŘ			PŘEZK.			SESTAVA	01-03-1715	KUSOVNÍK	01-03-1715-1K
TECHNOL.			SCHVÁLIL			STARÝ V.			

ČESKÉ VYSOKÉ UČENÍ TECHNICKÉ V PRAZE

FAKULTA STROJNÍ

NÁZEV

ADAPTÉR MOTORU ROTACE

TYP:

ČÍSLO VÝKRESU

16-01-1715

LIST: