A–A (1 : 2)

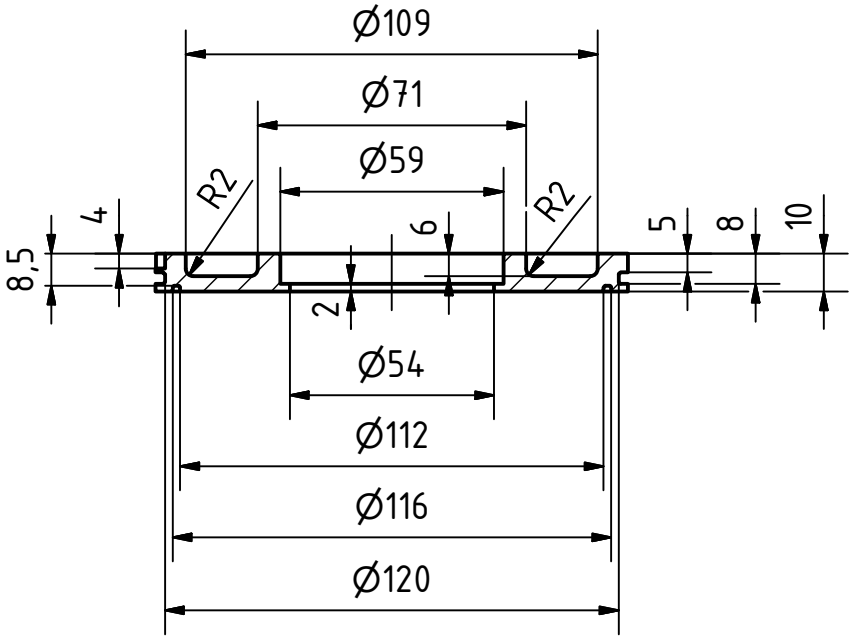

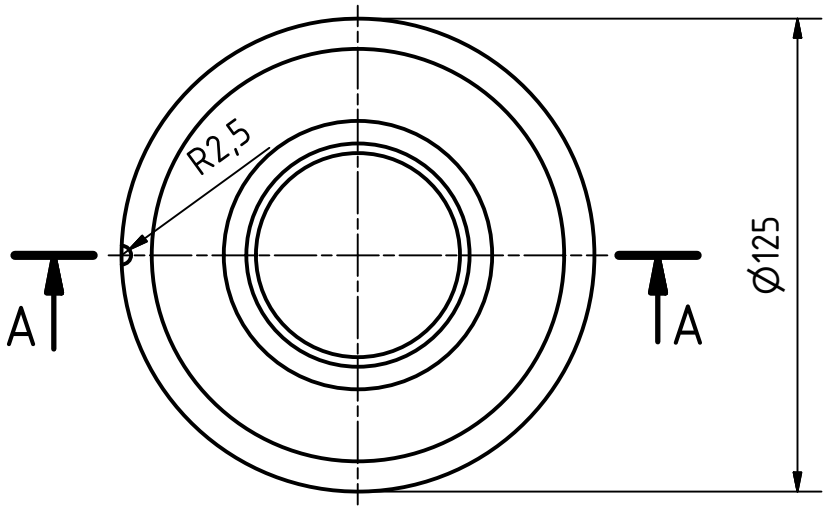

Ra 1,6

MATERIÁL: 11 343									
POLOTOVAR: P12 – 130 x 130 ČSN 42 5310.12									
PROMÍTÁNÍ: (ISO E)									
TOLEROVÁNÍ PODLE ISO 8015: ANO									
PŘESNOST ISO 2768 - mK						INDEX	ZMĚNA	DATUM	PODPIS
	Podpis	Datum		Podpis	Datum			MĚŘÍTKO	
NAVRHL			STATIK			HMOTNOST	0,48 kg	1:2	
KRESLIL	MICHAL PROCHÁZKA	02.03.2015	NORM. REF.			MIKROFILM		Č. SVITKU	
SKUPINÁŘ			PŘEZK.			SESTAVA	01-03-1715	KUSOVNIK	01-03-1715-1K
TECHNOL.			SCHVÁLIL			STARÝ V.			

ČESKÉ VYSOKÉ UČENÍ TECHNICKÉ V PRAZE

FAKULTA STROJNÍ

NÁZEV

TĚSNÍCÍ DISK

TYP:

ČÍSLO VÝKRESU

05-01-1715

LIST: