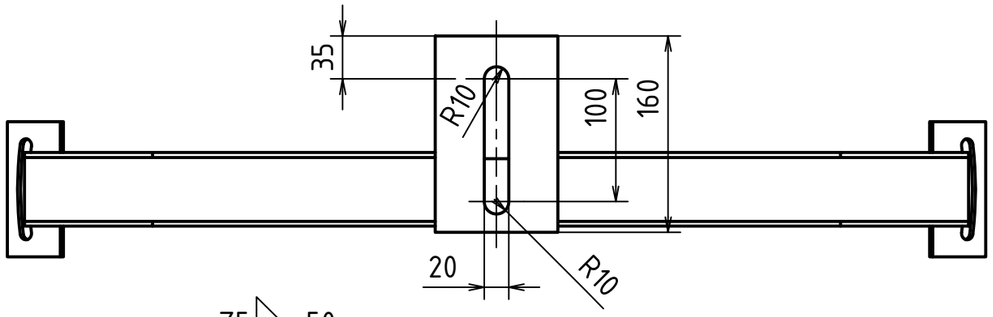

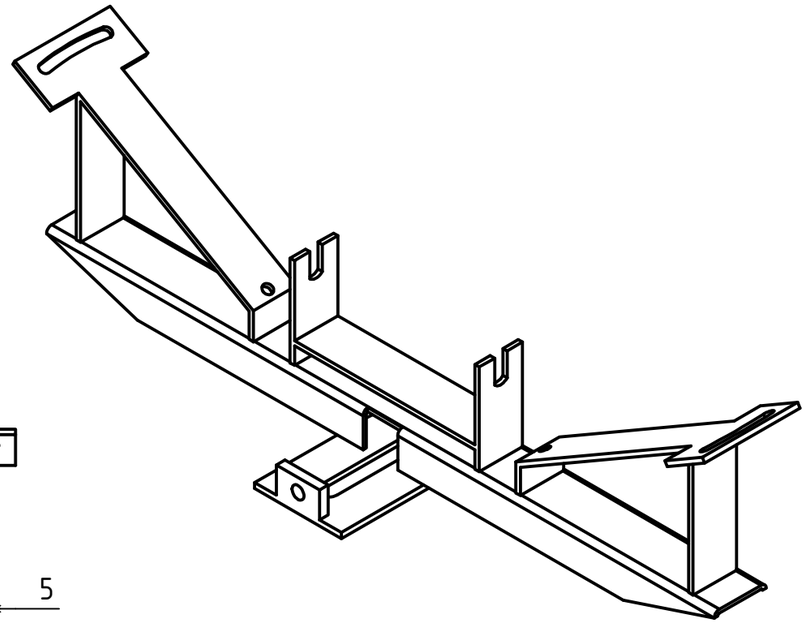

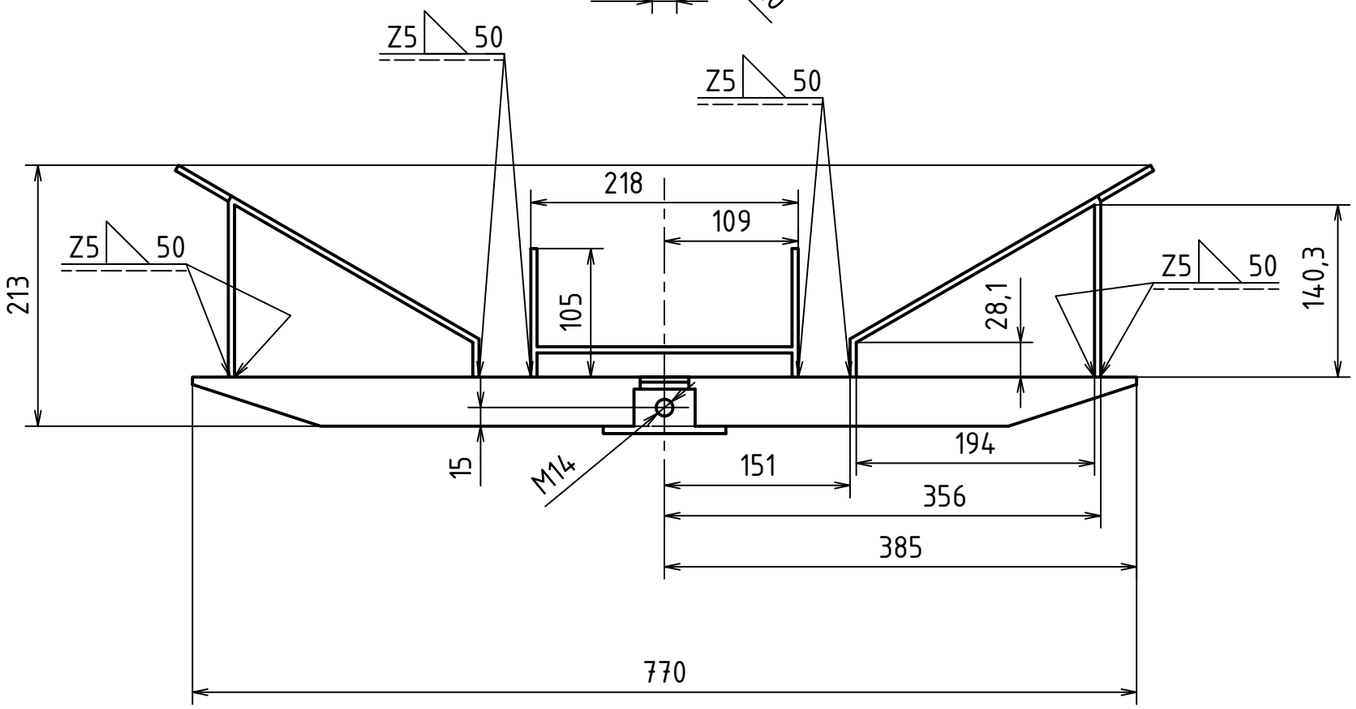

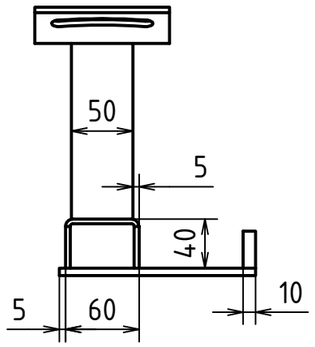

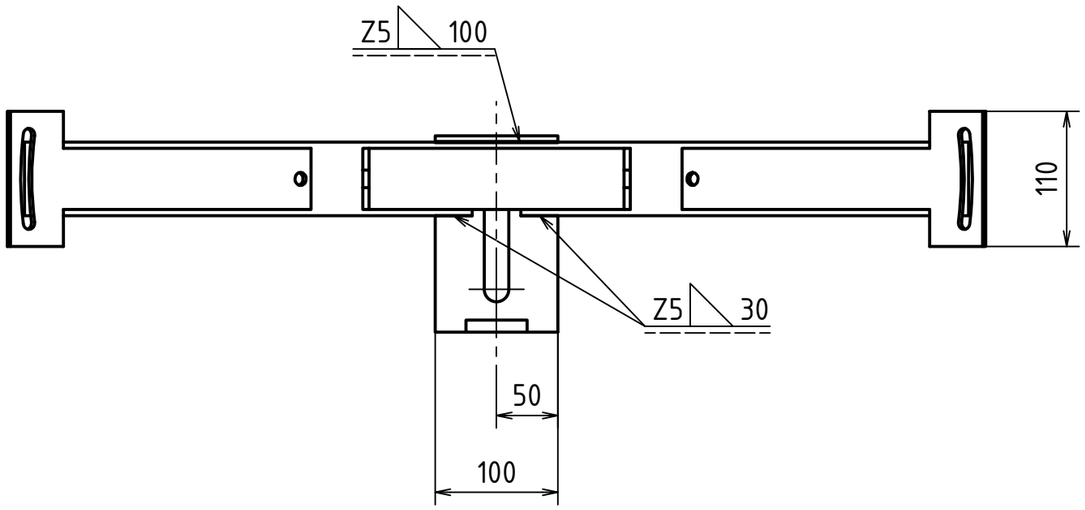

MATERIÁL:									
POLOTOVAR: SVAŘENEC									
PROMÍTÁNÍ: (ISO E)									
TOLEROVÁNÍ PODLE ISO 8015:									
PŘESNOST ISO 2768 -							INDEX	ZMĚNA	DATUM	PODPIS
	Podpis	Datum		Podpis	Datum			MĚŘÍTKO 1:5	
NAVRHL			STATIK			HMOTNOST 6,312 kg			
KRESLIL	RADEK HÝKA	5.1.2014	NORM. REF			MIKROFILM		Č. SVITKU	
SKUPINÁŘ			PŘEZK.			SESTAVA 05-1111-00		KUSOVNÍK 05-1111-01	
TECHNOL.			SCHVÁLIL			STARÝ V.			

ČESKÉ VYSOKÉ UČENÍ TECHNICKÉ V PRAZE

FAKULTA STROJNÍ

NÁZEV: OTOČNÝ RÁM

TYP:

ČÍSLO VÝKRESU: 05-0002-01

LIST: