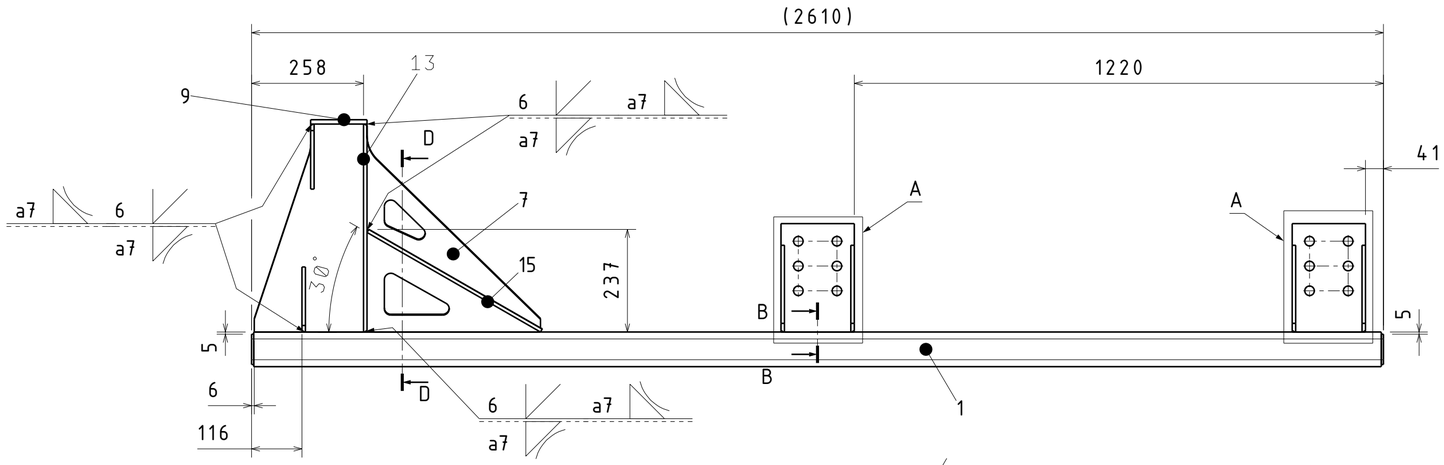

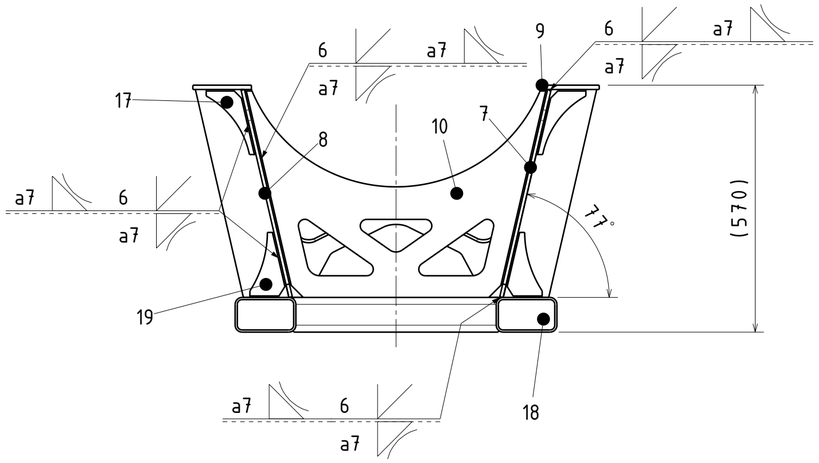

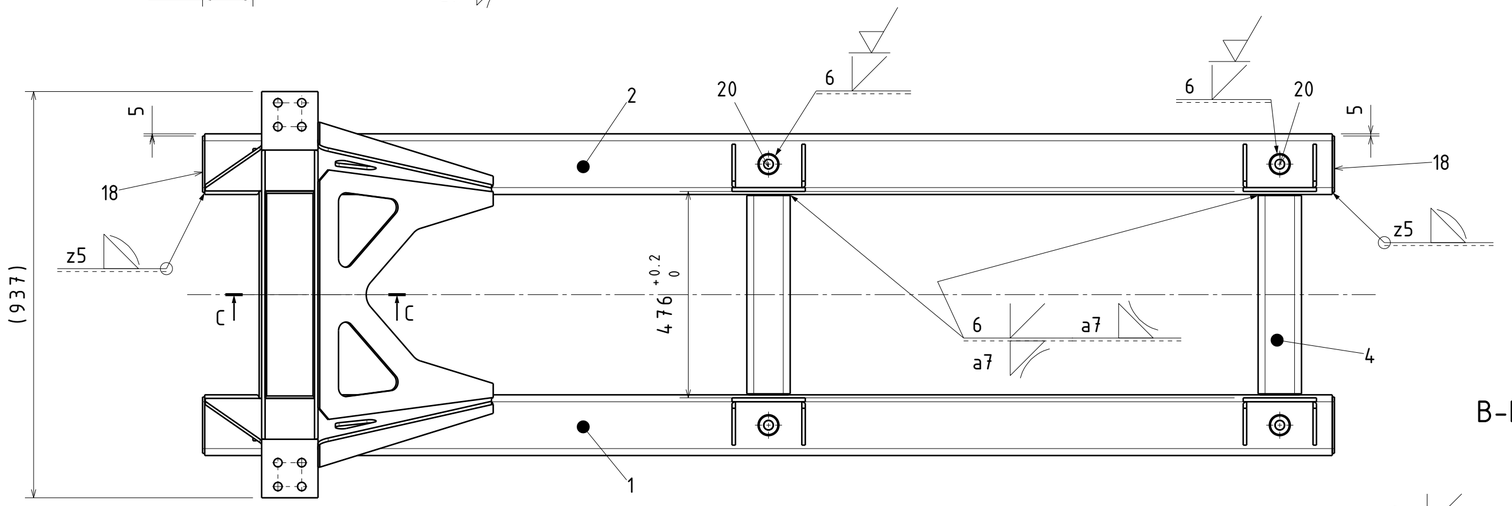

A 1:5

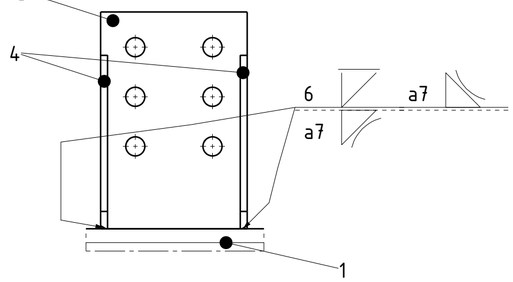

B-B 1:5

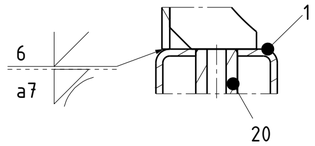

Isometric view 1:20

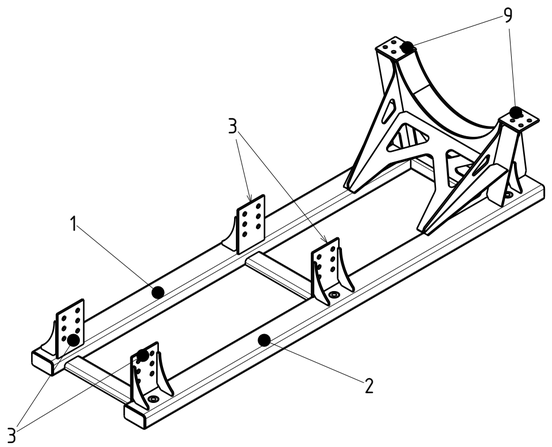

C-C 1:5

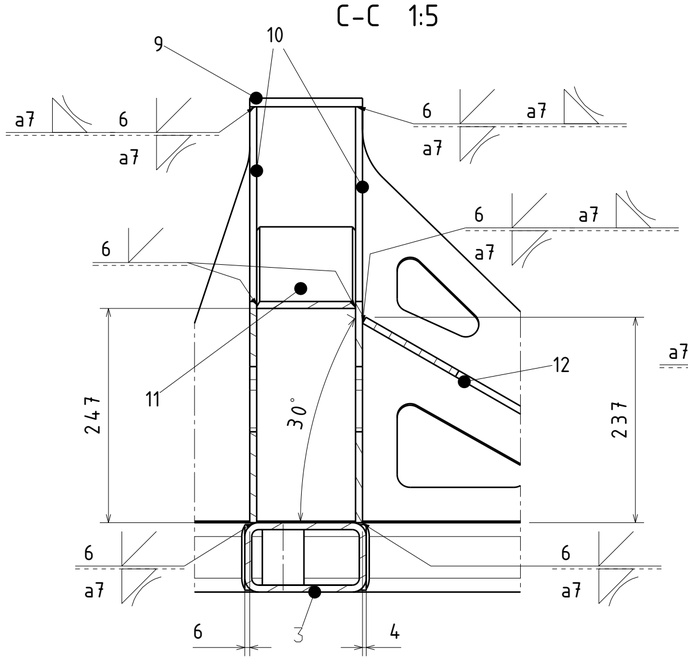

D-D 1:5

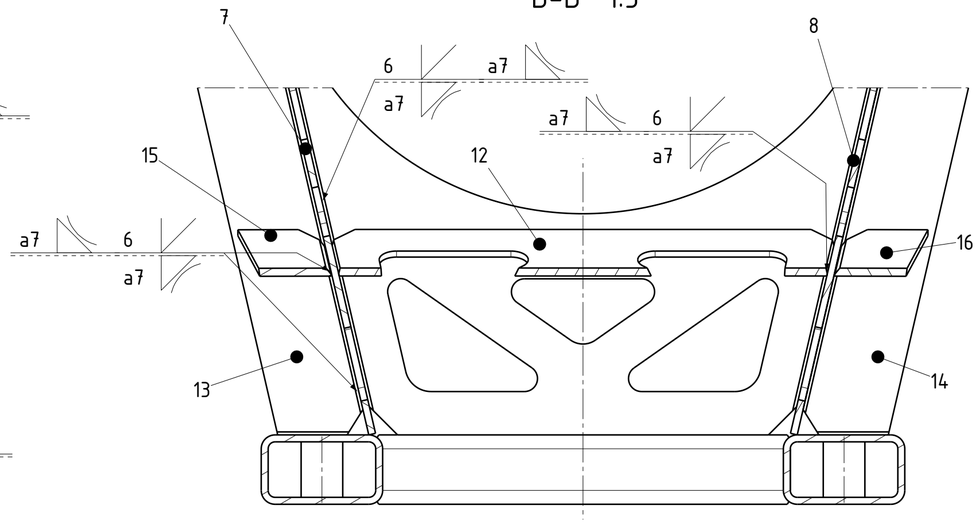

	Podpis	Datum		Podpis	Datum		MERITKO
NAVRHL			STATIK			HMOTNOST 214,93 kg	1:10
KRESLIL	T.Cervenka	2.5.2015	NORM. REF.			MIKROFILM	C. SVITKU
SKUPINÁR			PXEZK.			SESTAVA SESTAVA	KUSOVNIK DP - 001K
TECHNOL.			SCHVÁLIL			STARY V.	

ČESKÉ VYSOKÉ UČENÍ TECHNICKÉ V PRAZE

FAKULTA STROJNÍ

NÁZEV

TYP:

Rám motor-generator

ČÍSLO VÝKRESU

DP - 001

LIST 4 LIST