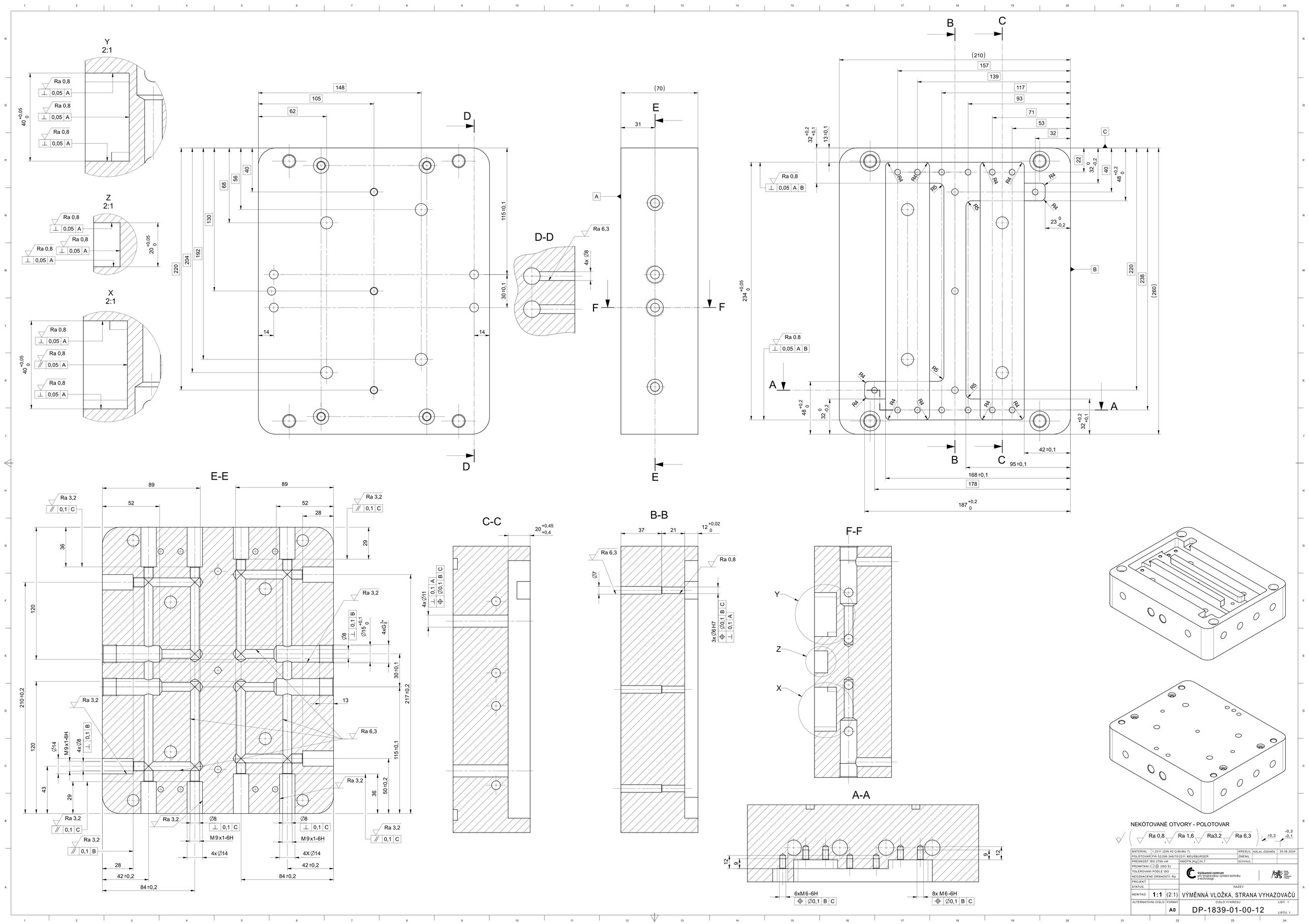

Y
2:1
Z
2:1
X
2:1
D-D
E-E
C-C
B-B
F-F
A-A
Ra 0,8
Ra 6,3
Ra 3,2
M9x1-6H
4x Ø14
4X Ø14
6xM6-6H
8x M6-6H
NEKÓTOVANÉ OTVORY - POLOTOVAR
Ra 0,8
Ra 1,6
Ra3,2
Ra 6,3
±0,3
+0,3
-0,1
MATERIAL 1.2311 (DIN 40 CrMnMo 7)
POLOTOVAR FW 52/296 346/70/2311 MEUSBURGER
PRESNOST ISO 2768 mK
HMOTN.[Kg] 24,7
PROMITANI [ISO E]
TOLEROVANI PODLE ISO
NEOZNACENE DRSNOSTI: Ra
PROJEKT
STATUS
MERITKO 1:1 (2:1)
ALTERNATIVNI CISLO
FORMAT A0
KRESLIL KÁLAL ZDENĚK 25.06.2024
ZMENIL
SCHVALIL
Výzkumné centrum pro strojírenskou výrobní techniku a technologii
NAZEV
VÝMĚNNÁ VLOŽKA, STRANA VYHAZOVAČŮ
CISLO VYKRESU
DP-1839-01-00-12
LIST: 1
LISTU: 1