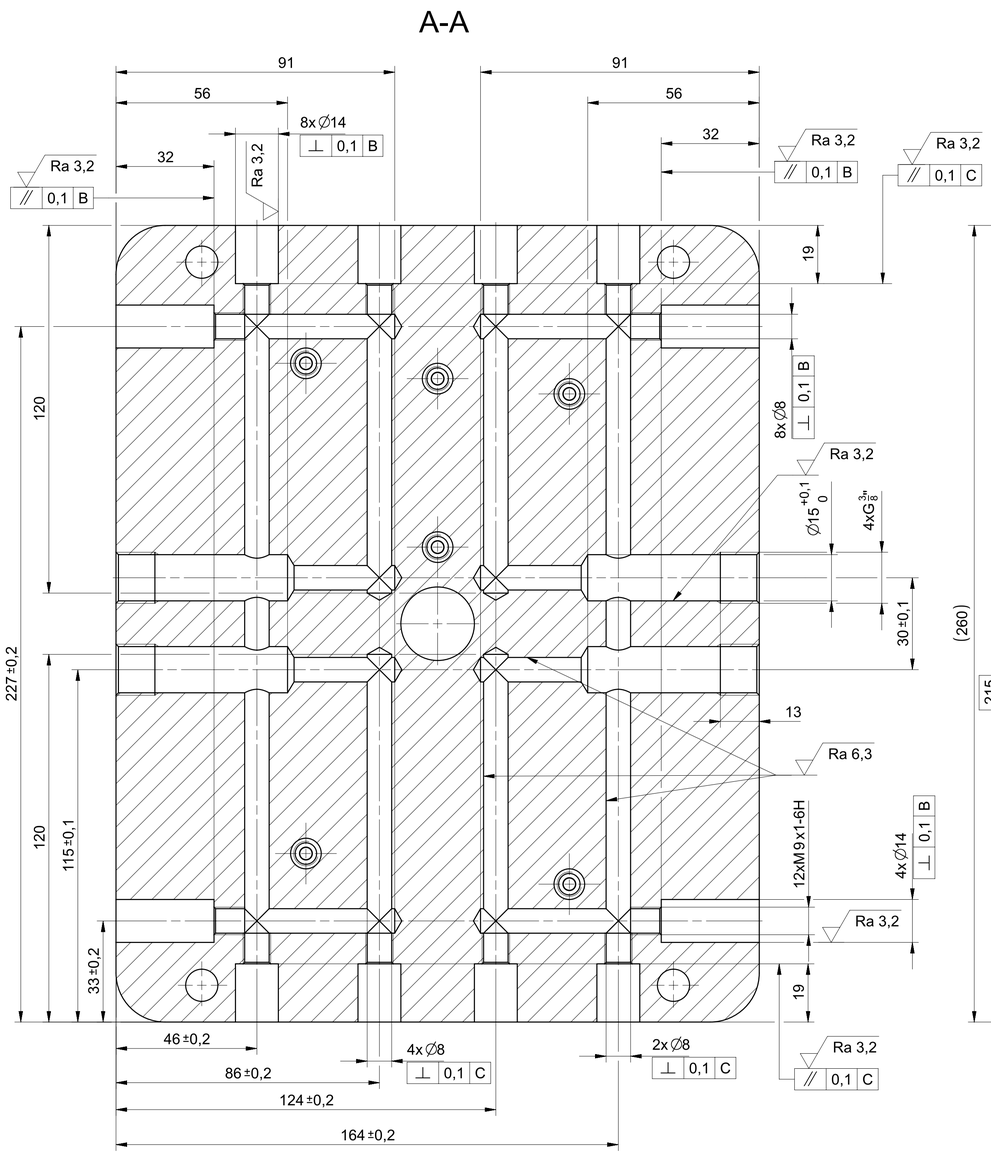

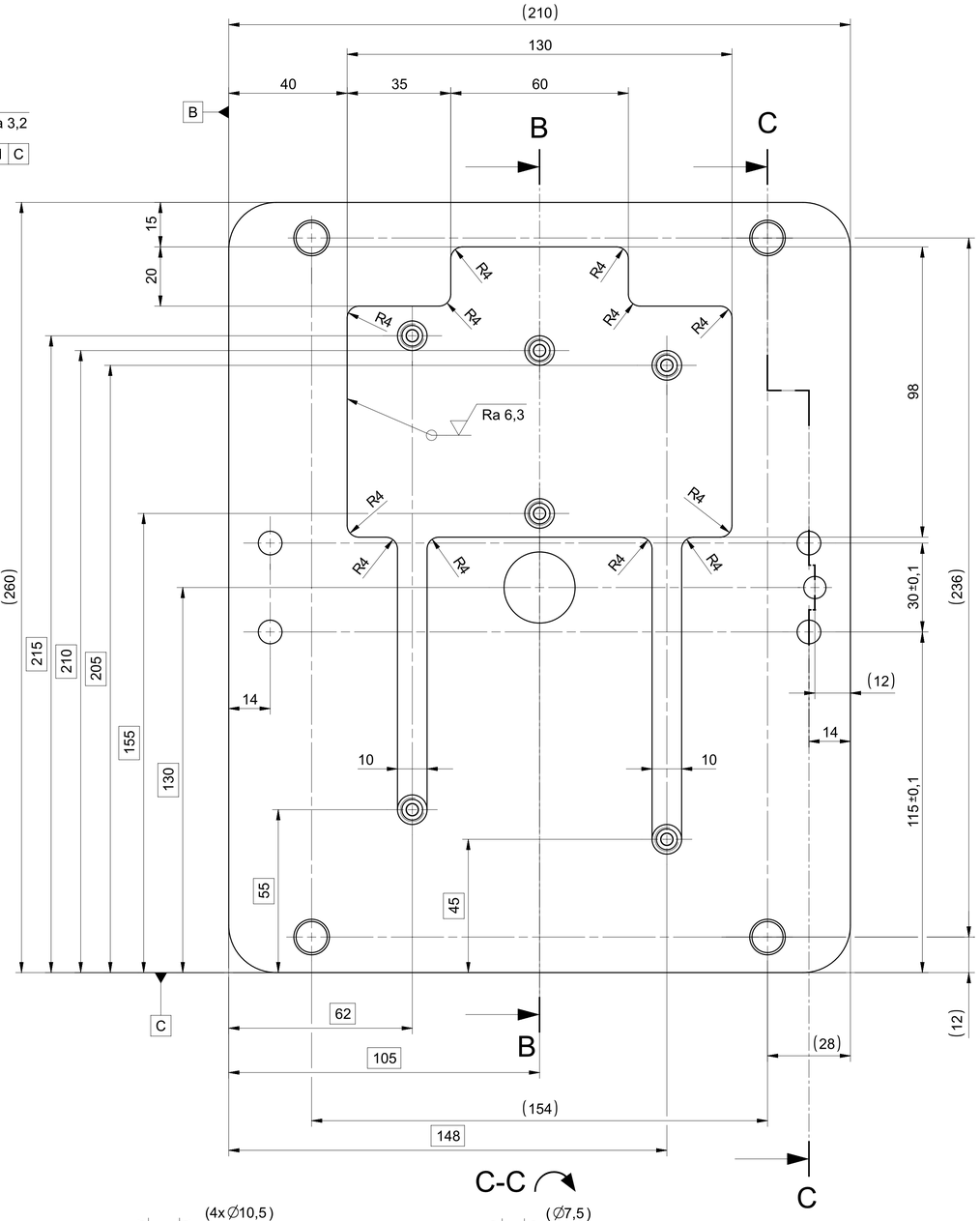

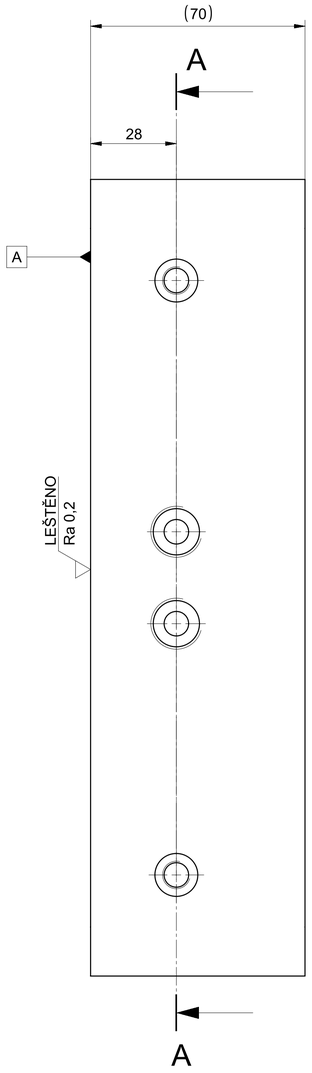

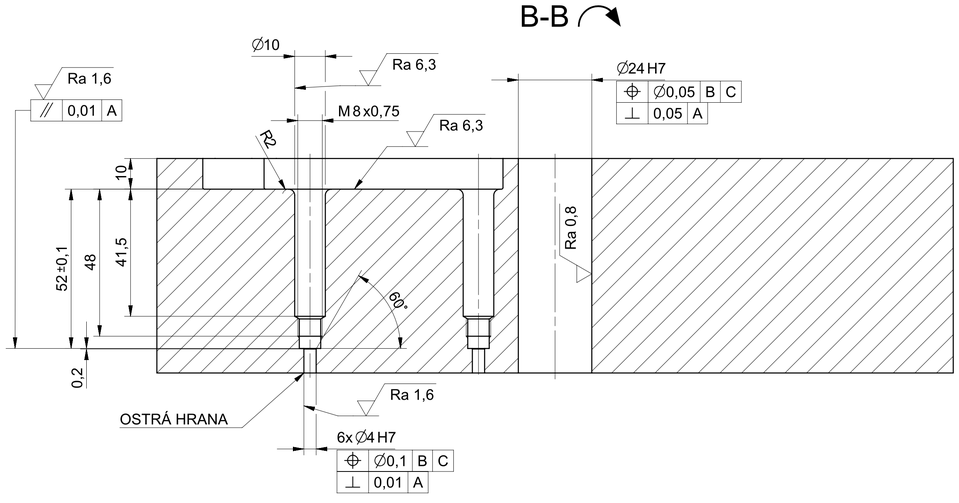

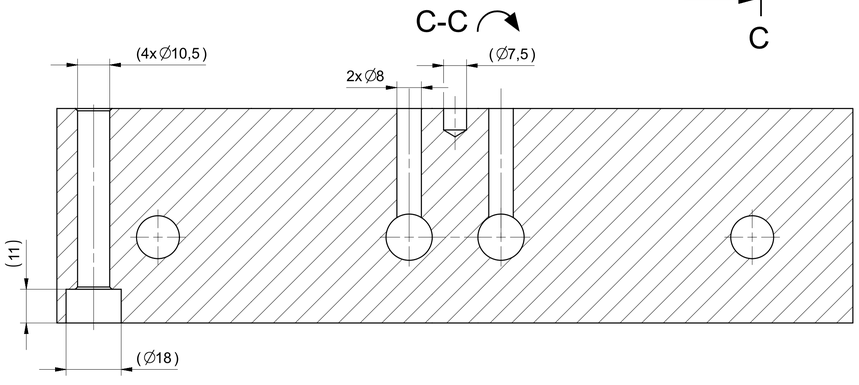

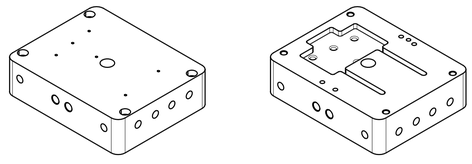

LEŠTĚNO
Ra 0,2 , Ra 0,8 , Ra 1,6 , Ra 3,2 , Ra 6,3 ±0,3 -0,3 -0,1

MATERIAL	1.2311 (DIN 40 CrMnMo 7)	KRESLIL	KÁLAL ZDENĚK	26.06.2024
POLOTOVAR	FW 50/296 346/70/2311 MEUSBURGER	ZMENIL		
PRESNOST ISO 2768 mK	HMOTN.[Kg] 27	SCHVALIL		
PROMITANI (ISO E)				
TOLEROVANI PODLE ISO				
NEOZNACENE DRSNOSTI: Ra				
PROJEKT				
STATUS				
MERITKO	1:1 (1:5)			
ALTERNATIVNI CISLO	FORMAT A1			

Výzkumné centrum pro strojírenskou výrobní techniku a technologii

NAZEV: VÝMĚNNÁ VLOŽKA, STRANA TRYSKY

CISLO VYKRESU: DP-1839-01-00-11

LIST: 1

LISTU: 1