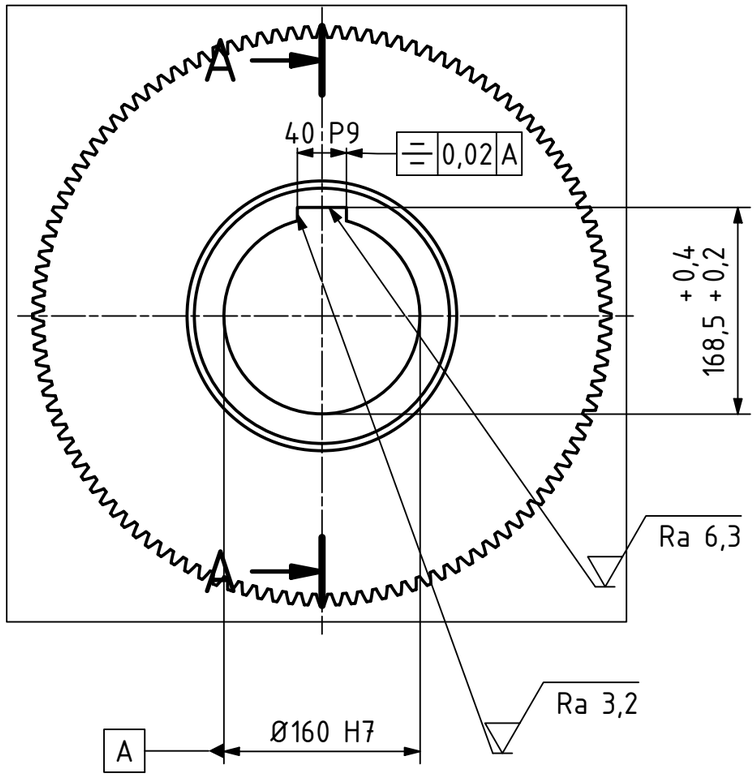

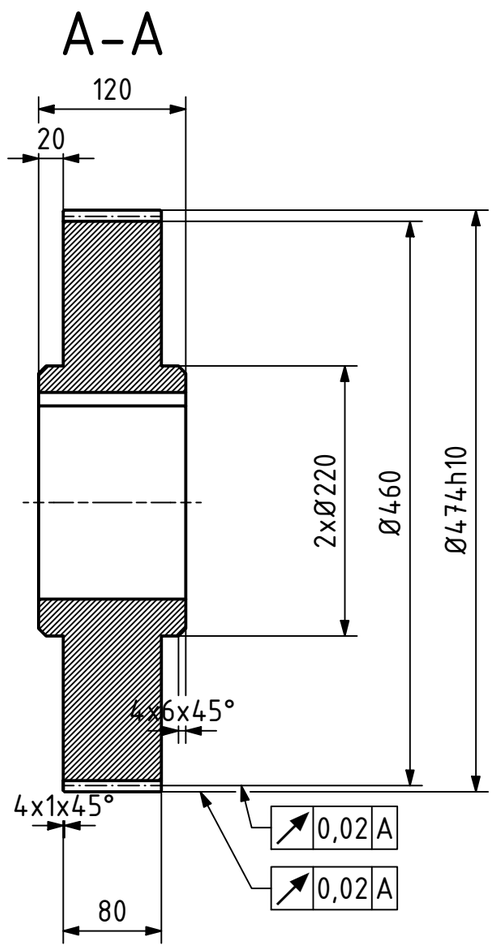

Ozubené kolo		ČELNÍ
Zuby		PŘÍMÉ
Typ šneku		-
Ozubení		EVOLVENTNÍ
Modul (normálný)	m_n	4
Počet zubů	z	116
Normálný základní profil		ČSN 01 4607
Úhel profilu	α	25
Úhel	β	0
Smysl stoupání		-
Jednotkové posunutí	x	0
Posunutí zákl. profilu	x_m	0
Jedn. zm. tl. profilu	x_t	0
Úhel roztečného kužele	δ	0
Stupeň přesnosti		
Rozměr přes zuby	W	200,524 -/- / 17
Modul (tečný)	m_t	4
Průměr zákl. kružnice	d_b	420,527
Průměr rozteč. kružnice	d	464
Průměr patní kružnice	d_f	454
Úhel sklonu na zákl. válci		0
Úhel os		0
Vzdálenost os	a_w	274
Součinitel průměru šneku	q	-
Délka površ. rozt. kruž.	R	
Úhel patního kužele		
Stoupání závitu šneku		-
Spolu-zabírající kolo: Č. výkresu		BP - 491264 - 02
Spolu-zabírající kolo: Počet zubů	z	21
Spolu-zabírající kolo: Modul		4

Ra 1,6 (Ra 3,2 Ra 6,3)

MATERIÁL: Ocel
POLOTOVAR: - Výkovek
TOLEROVÁNÍ DLE ISO 8015 | ISO 14405-1
PŘESNOST ISO 2768 - mK | ISO 14405-3
VŠEOB. TOL. ISO 8062 -

ISO 13715 +0,5 +0,1 -0,2 -0,5

INDEX	ZMĚNA	DATUM	PODPIS

	Autor	Datum		Podpis	Datum
NAVRHL	Daniel Bárta	28.07.2023	PŘEZK.		
KRESLIL	Daniel Bárta	03.08.2023	SCHVÁLIL		

HMOTNOST 98.366 kg
SESTAVA
SEZNAM ČÁSTÍ
MĚŘÍTKO 1:5
PROMÍTÁNÍ: (ISO E)
TYP: VV

ČESKÉ VYSOKÉ UČENÍ TECHNICKÉ V PRAZE
FAKULTA STROJNÍ
v21.1

NÁZEV: Čelní ozubené kolo
ČÍSLO VÝKRESU: BP - 491 264 -03
LIST: 1/1

CHRÁNĚNO DLE ISO 16016