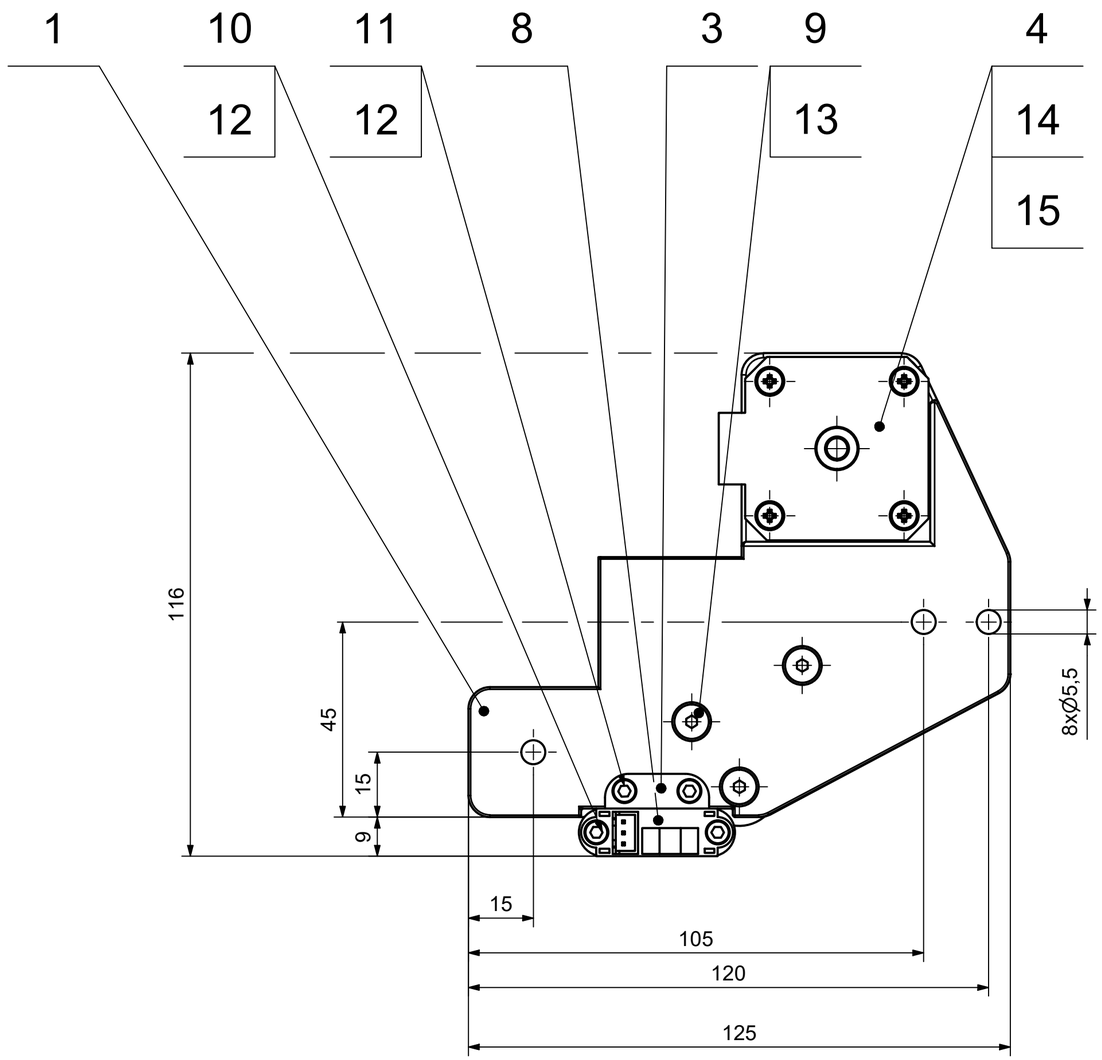


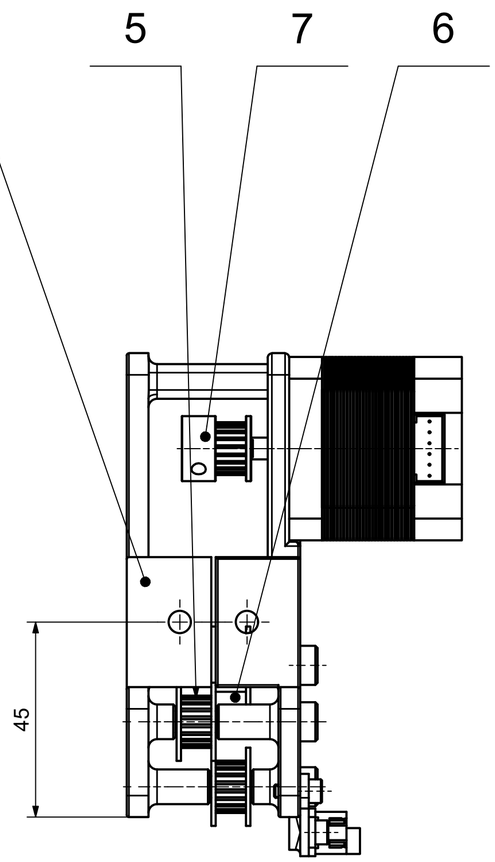


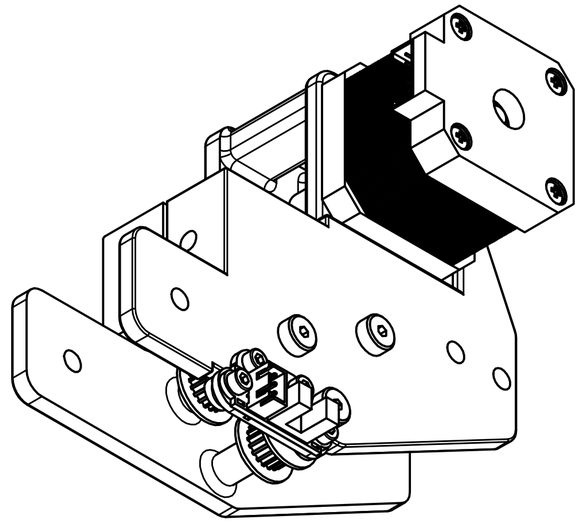

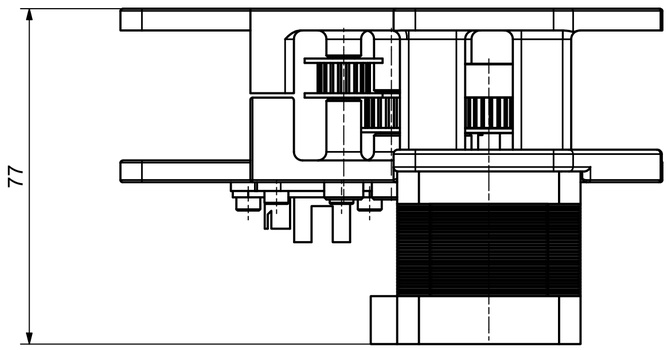


| | | | | | | | |
|---|---|---|---|---|---|---|---|
| 15 | ŠROUB | DIN 7991 | M3 x 40 | | | 0,002 kg | 2 |
| 14 | ŠROUB | DIN 7991 | M3 x 8 | | | 0,001 kg | 2 |
| 13 | MATICE | DIN 934 | M4 | | | 0,001 kg | 3 |
| 12 | MATICE | DIN 934 | M3 | | | 0,000 kg | 4 |
| 11 | ŠROUB | DIN 912 | M3 x 8 | | | 0,001 kg | 2 |
| 10 | ŠROUB | DIN 912 | M3 x 6 | | | 0,001 kg | 2 |
| 9 | LÍCOVANÝ ŠROUB | ISO 7379 | 5 x 30 | | | 0,007 kg | 3 |
| 8 | OPTICKÝ KONCOVÝ SPÍNAČ | MAECOOM | | | | 0,001 kg | 1 |
| 7 | ŘEMENICE | POWGE | GT 20Z -6 | | | 0,005 kg | 1 |
| 6 | KLADKA HLADKÁ | POWGE | 19,1 - 6 | | | 0,003 kg | 1 |
| 5 | KLADKA OZUBENÁ | POWGE | GT 20Z - 6 | | | 0,003 kg | 2 |
| 4 | KROKOVÝ MOTOR | LDO | 42STH48-2504AC | | | 0,536 kg | 1 |
| 3 | DRŽÁK KONCOVÉHO SPÍNAČE | | | 100-3DP01-353 | ABS | 0,001 kg | 1 |
| 2 | DRŽÁK MOTORU DOLNÍ DÍL | | | 100-3DP01-352 | ABS | 0,052 kg | 1 |
| 1 | DRŽÁK MOTORU HORNÍ DÍL | | | 100-3DP01-351 | ABS | 0,046 kg | 1 |
| ODKAZ | NÁZEV | NORMA | ROZMĚR | Č. VÝKRESU | MATERIÁL | HMOTNOST | KS |

| | Autor | Datum | | Podpis | Datum | HMOTNOST 0,682 kg | MĚŘÍTKO 1:1 |
|---|---|---|---|---|---|---|---|
| NAVRHL | MIROSLAV KOTRČ | 03.07.2022 | PŘEZK. | | | SESTAVA 100-3DP01-350 | |
| KRESLIL | MIROSLAV KOTRČ | 09.07.2023 | SCHVÁLIL | | | SEZNAM ČÁSTÍ 100-3DP01-350 | PROMÍTÁNÍ ( ISO E ) |

ČESKÉ VYSOKÉ UČENÍ TECHNICKÉ V PRAZE

**FAKULTA STROJNÍ**

v21.1

NÁZEV

TYP:

LEVÝ DRŽÁK MOTORU

ČÍSLO VÝKRESU

100-3DP01-350

LIST: 1/1

CHRÁNĚNO DLE ISO 16016