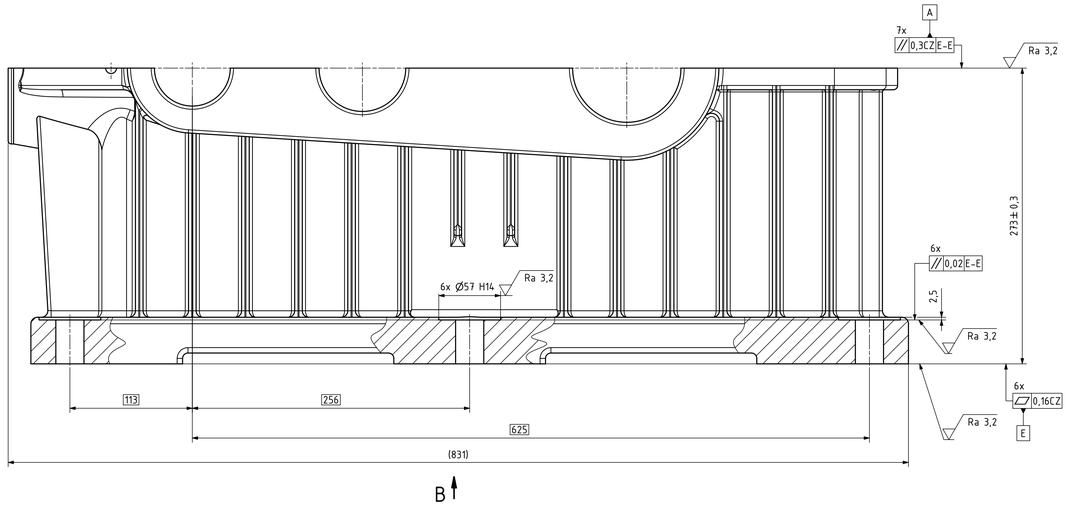

B (1 : 2)

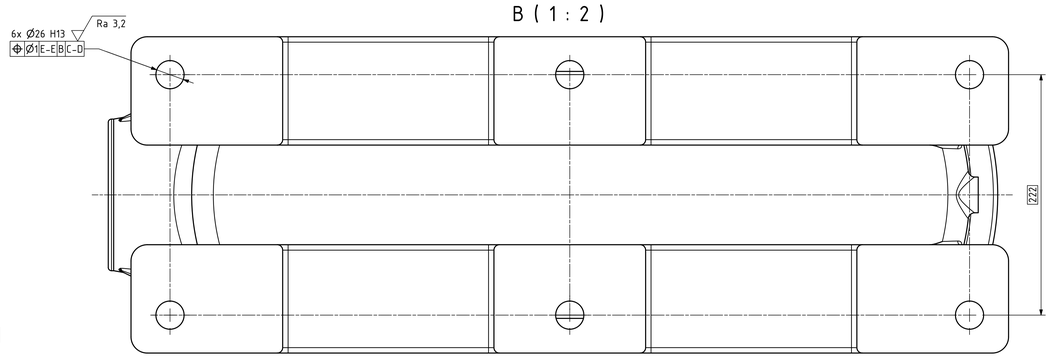

A-A

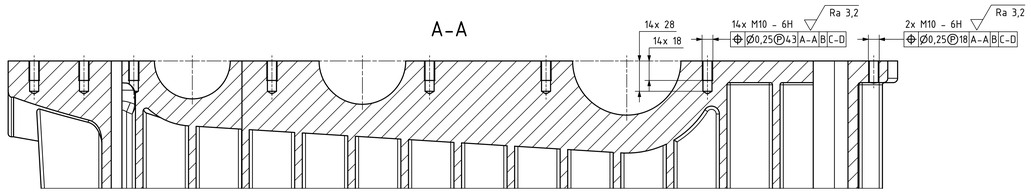

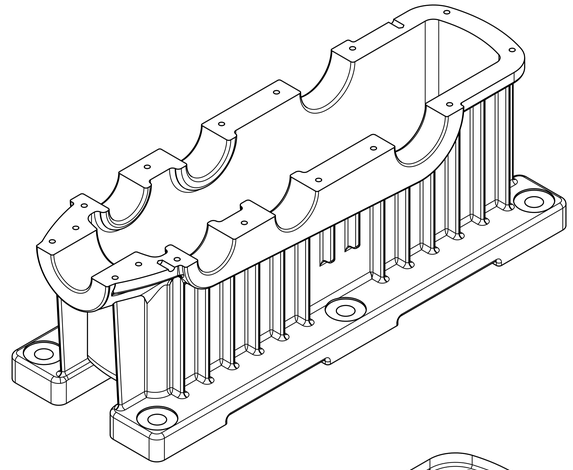

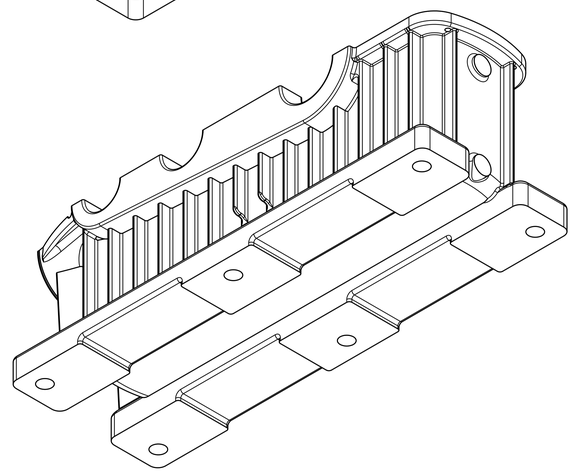

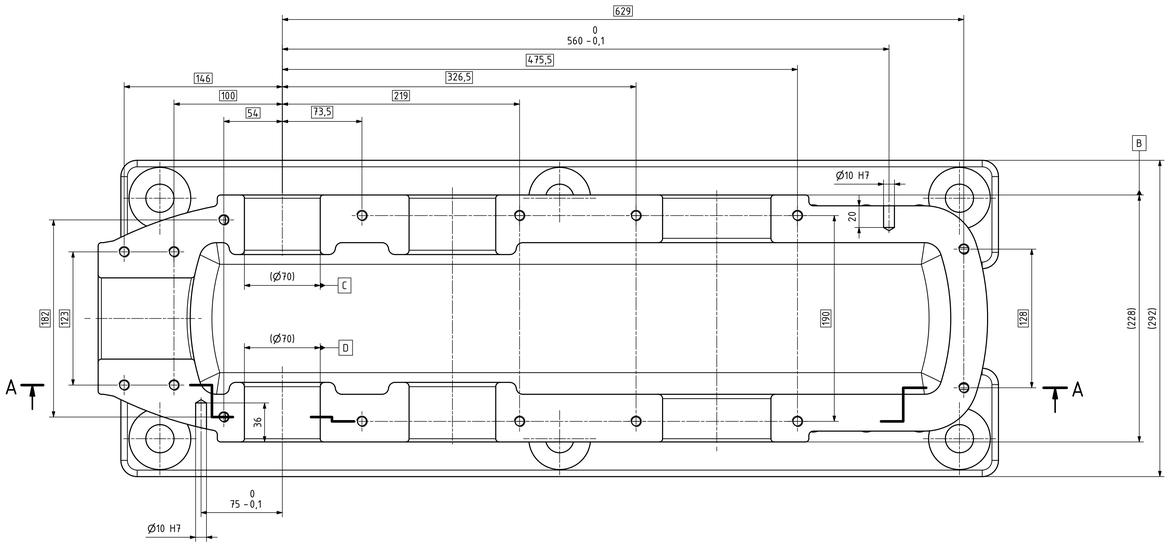

Ra 3,2

MATERIÁL: EN-GJL-200 LG 2G20											
POLOTOVAR: Odlitek - SKRIN SPODNÍ											
POLEPŠENÍ: DLE ISO 8015			ISO 14405-1								
PŘESNOST: ISO 2768 - mK			ISO 14405-3								
VŠEOBB. TOL. ISO 8062 -								INDEX	ZMĚNA	DATUM	PODPIS
	Autor	Datum		Podpis		Datum	HMOTNOST: Nom + dopočet		MĚŘÍTKO	1:2 (1:3)	
NAVRH.	Vojtěch Zemíčka	13.04.2023	PŘEZK.				SESTAVA: BP-08-2023-02				
KRES.L	Vojtěch Zemíčka	15.04.2023	SCHVÁLIL				SEZNAM: CÁSTI		PROMÍTÁNÍ: ISO 7		

ISO 13715 +0,5 -0,1 -0,2 -0,5

ČESKÉ VYSOKÉ UČENÍ TECHNICKÉ V PRAZE

FAKULTA STROJNÍ

TYP: VV

NÁZEV: Skrin Dolni Paloobrobeni

ČÍSLO VÝKRESU: BP-08-2023-04

LIST: 1/1

CHRÁNĚNO DLE ISO 16016