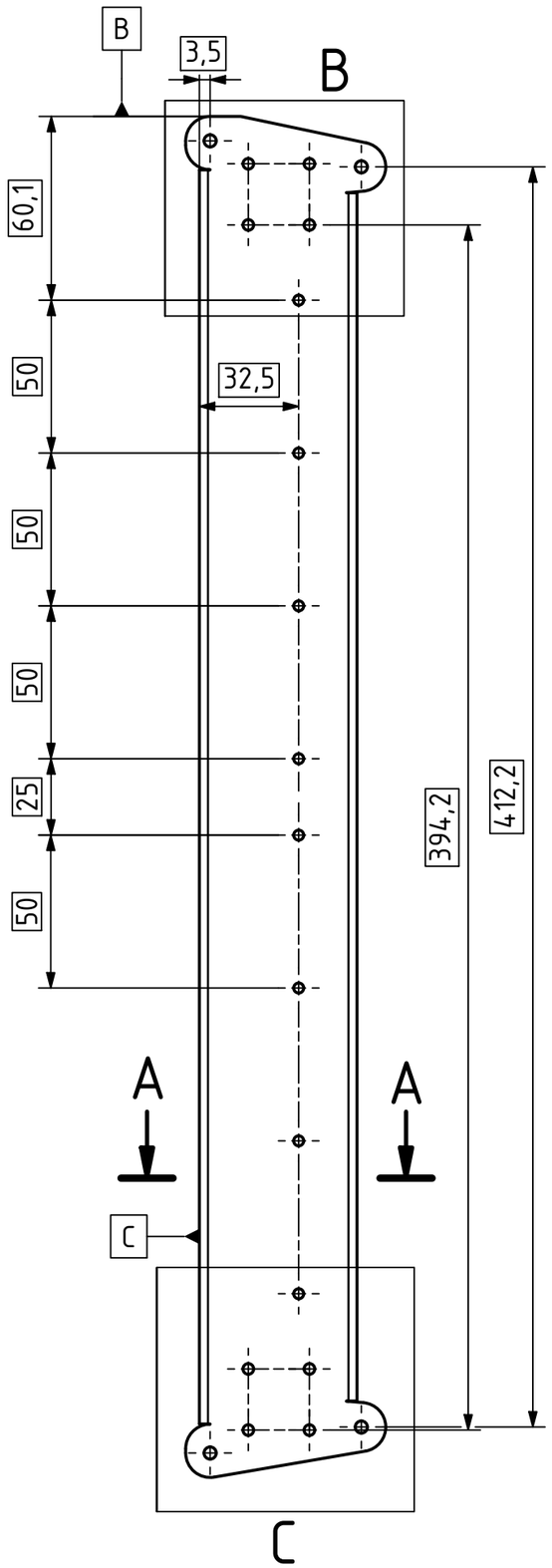

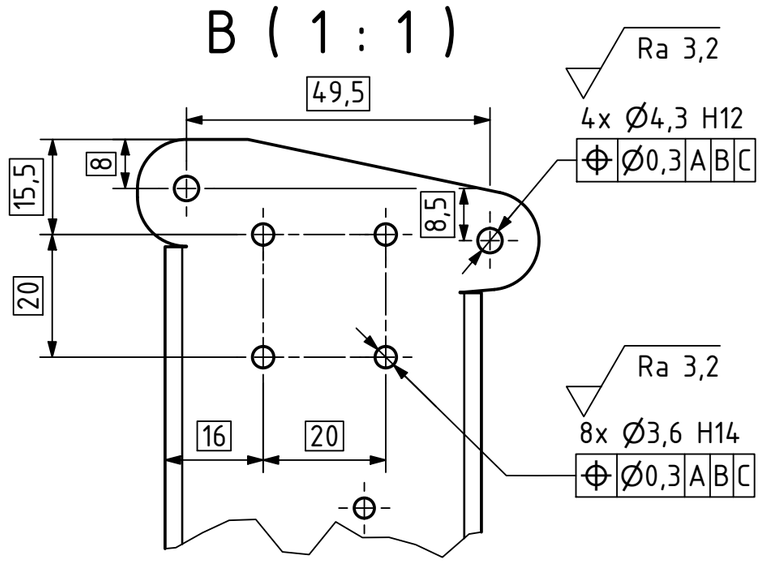

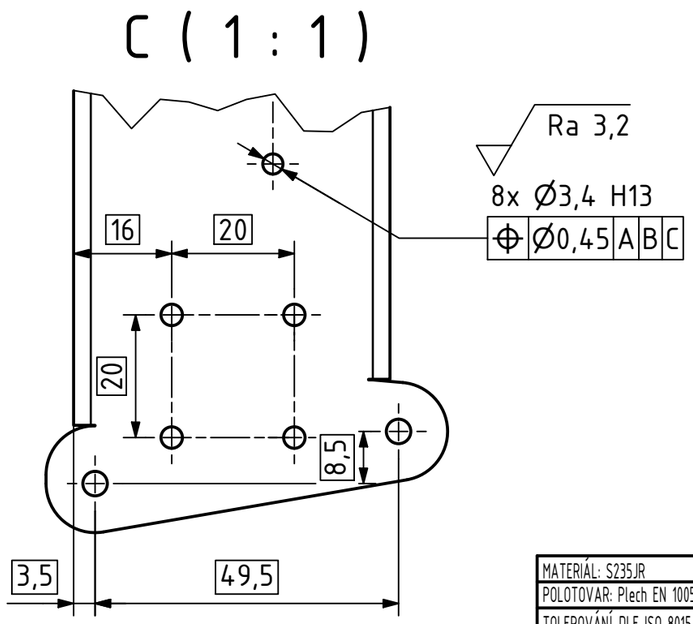

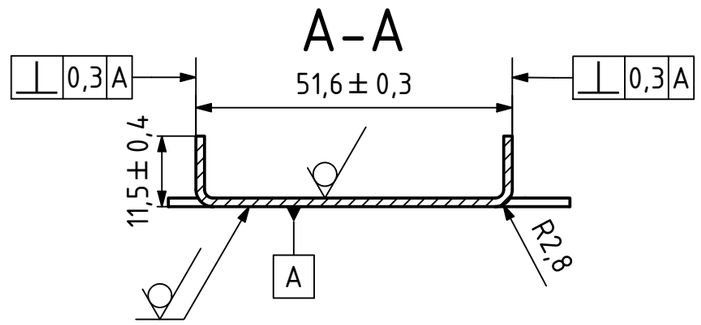

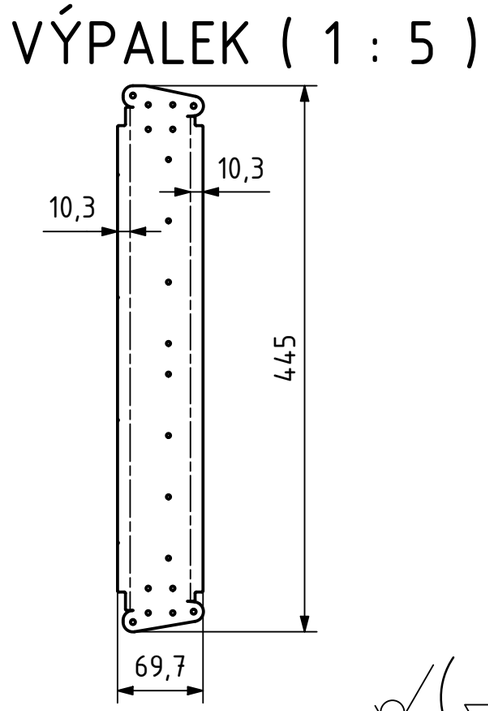

Ra 6,3

MATERIÁL: S235JR									
POLOTOVAR: Plech EN 10051 - 1,5 x 75 x 450						ISO 13715 +0,5 +0,1 -0,2 -0,5			
TOLEROVÁNÍ DLE ISO 8015		ISO 14405-1							
PŘESNOST ISO 2768 - mK		ISO 14405-3							
VŠEOB. TOL. ISO 8062 -							INDEX	ZMĚNA	DATUM	PODPIS
	Autor	Datum		Podpis	Datum	HMOTNOST 0,328 kg	MĚŘÍTKO 1:2 (1:X)		
NAVRHL	Pavel Dulgerov	4.11.22	PŘEZK.			SESTAVA			
KRESLIL	Pavel Dulgerov	11.5.23	SCHVÁLIL			SEZNAM ČÁSTÍ	PROMÍTÁNÍ: (ISO E)		

ČESKÉ VYSOKÉ UČENÍ TECHNICKÉ V PRAZE

FAKULTA STROJNÍ

v22.1

NÁZEV: PORTÁL_XY_01

TYP: VV

ČÍSLO VÝKRESU: BAK_002

LIST: 1/1

CHRÁNĚNO DLE ISO 16016