SCHEMA ZAPOJENÍ SMÍŠENÉ SÍTĚ
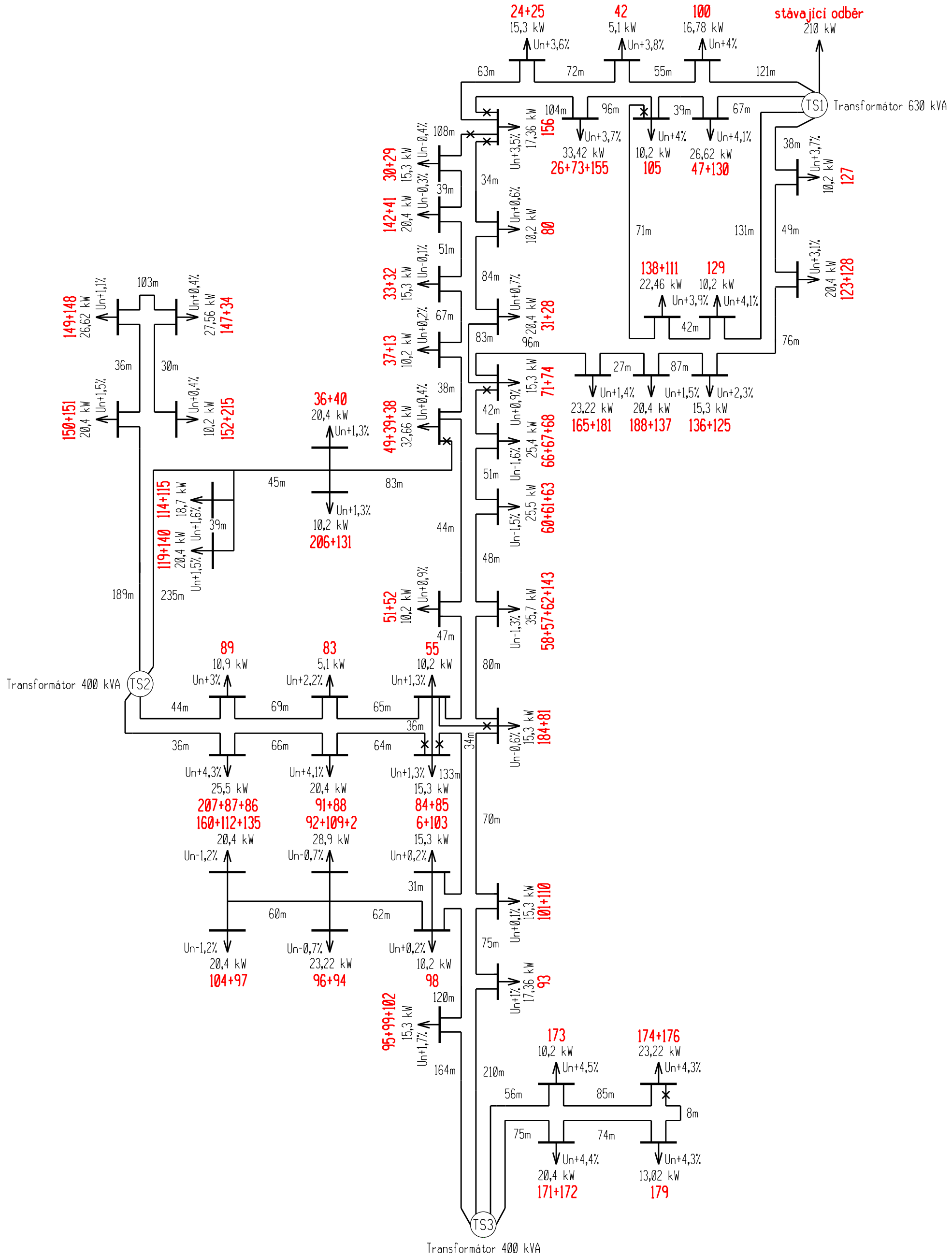
DISTRIBUČNÍ SÍŤ NN 0,4 kV